SUMO PROFESSIONAL

เครื่องขัดกระดาษทรายลม 5"
AIR SANDER NON-VACUUM

MODEL 5118

รัศมีการหนีศูนย์ 5 mm
RANDOM ORBITAL DIAMETER

แรงสั่นสะเทือนน้อย
ขัดพิวงานได้ **เรียบเนียน**

สำหรับงานขัดสีรถยนต์

งานขัดผิวไม้ งานฝ้าเพดาน

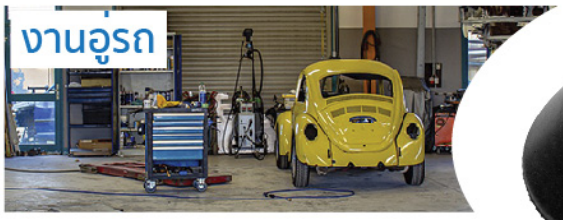



ความเร็วรอบ
0-12000 RPM

1,350.-/PC
18 Boxes/ctn

รายละเอียดสินค้า/SPECIFICATION

ลักษณะการใช้งาน (TYPE OF FUNCTION)	ไม่ดูดฝุ่น (NON-VACUUM)
ขนาดแป้นขัด (SANDING PAD)	5"(125 mm) Velcro ref. SPV5-NH
ขนาดเกลียว (SPINDLE THREAD)	5/16"x24
กำลังเครื่อง (POWER)	240W
ความเร็วรอบ (FREE SPEED)	12000 RPM
รัศมีการหมุนหนีศูนย์ (RANDOM ORBITAL DIAMETER)	5 mm
อัตราการใช้ลม (AVERAGE AIR CONSUMPTION)	480L/min
แรงดันลมที่ต้องการ (REQUIRED AIR PRESSURE)	6.2bar (90PSI)
ขนาดเกลียวทางเข้าลม (AIR INLET)	1/4"
ขนาดสายลมเข้า (AIR INLET HOSE)	5x8 mm
ระดับเสียง (SOUND LEVEL)	90dB
ขนาดเครื่อง (DIMENSIONS)	17x12.5x11 cm
น้ำหนัก (WEIGHT)	780 g

วิธีใช้ : ใช้ขัดพื้นผิวที่ต้องการ ประกอบร่วมกับแผ่นขัด ขนาด 5 นิ้ว (แบบไม่มีรู)

ข้อแนะนำ :

- ควรติดตั้งคู่กับชุดกรองลม เพื่อป้องกันความชื้นและหล่อลื่นส่วนประกอบที่อยู่ภายใน
- ควรใช้ปั๊มลมที่ผลิตปริมาณลมมากกว่า 480L/min
- เครื่องขัดสามารถขัดได้ทุกพื้นผิว โดยที่ผู้ใช้จะต้องเลือกใช้แผ่นขัดให้เหมาะกับพื้นผิวนั้นๆ

อุปกรณ์มาตรฐาน
STANDARD ACCESSORIES

1. แป้นรองขัด 5" หลังตีนตุ๊กแก (VELCRO SANDING PADS, 5") (MODEL : SPV5-NH NO-HOLE)
2. ประแจ (WRENCH)
3. คอปเปอร์ 1/4" (COUPLER)





เครื่องขัดกระดาษทรายลม 5"

AIR SANDER NON-VACUUM

MODEL 5118

SPARE PARTS

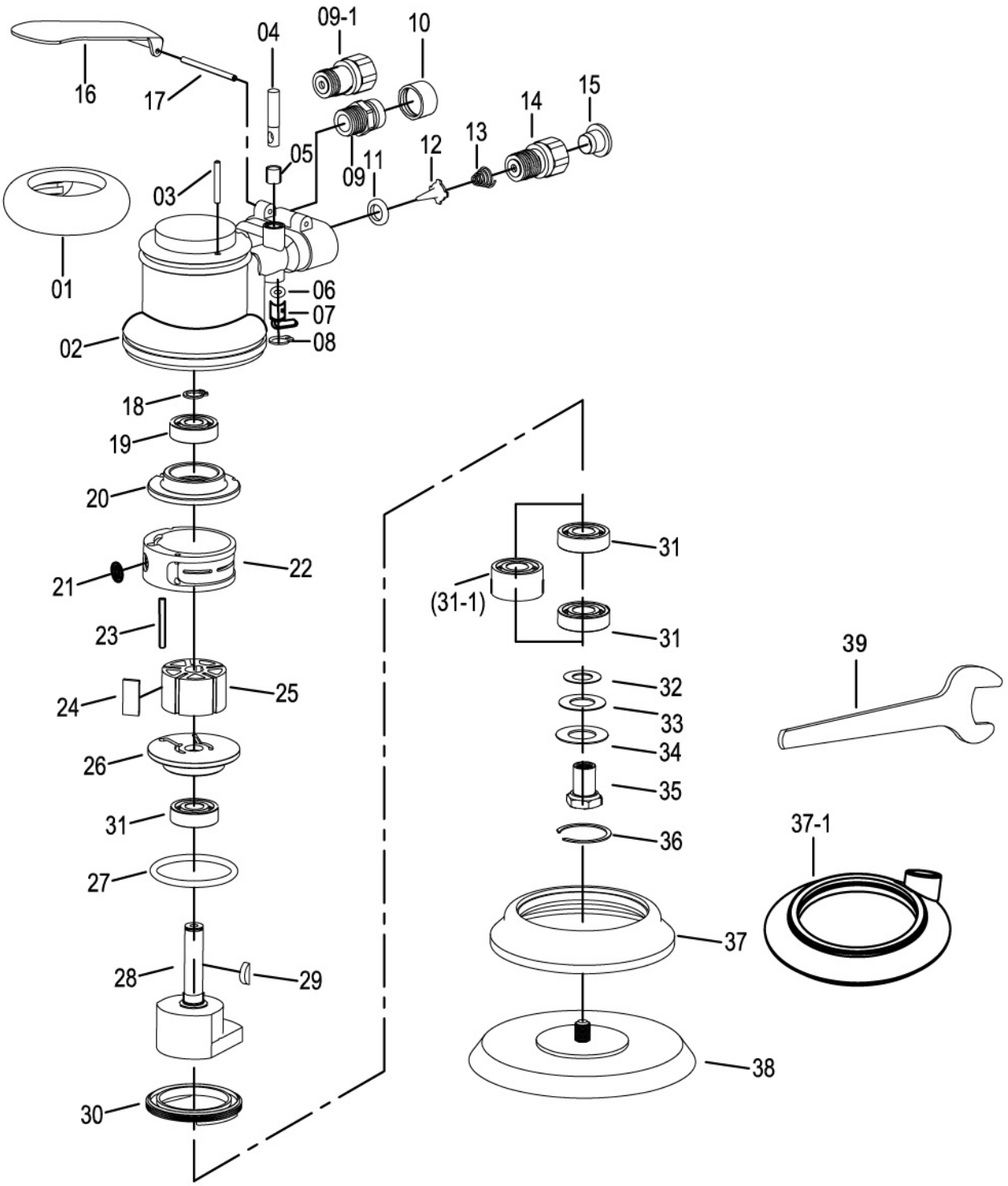



เครื่องขัดกระดาษทรายลม 5"

AIR SANDER NON-VACUUM

MODEL 5118

SPARE PARTS

NO.	NAME	QTY	PRICE
1	Housing Grip (ตัวยึดฐาน)	1	
2	Housing (ฐาน)	1	
3	Pin (สิ่ม)	1	
4	Valve Stem (ก้านวาล์ว)	1	20.-
5	Bushing (ข้อต่อบุชชิ่ง)	1	
6	O-Ring (Ø2.2x2) (โอริง)	1	
7	Regulator (เรกกูเลเตอร์)	1	
8	Snap Ring (แหวนล็อค)	1	
9	Exhaust Adapter (อะแดปเตอร์ท่อไอเสีย)	1	
9-1	Hex Head Screw (สกรูหัวหกเหลี่ยม)	1	20.-
10	Muffer Element (สแตนเลสสตีลแบน)	1	
11	Valve Seat (บ่าวาล์ว)	1	30.-
12	Valve Tip (ปลายวาล์ว)	1	30.-
13	Spring (สปริง)	1	20.-
14	Inlet Adapter (อะแดปเตอร์ขาเข้า)	1	
15	Plastic Plug (ปลั๊กพลาสติก)	1	
16	Handle Lever (คันโยก)	1	
17	Spring Pin (Ø2.5x4.2) (สิ่มสปริง)	1	
18	Retain Ring (แหวนล็อค)	1	
19	Bearing (6000) (ลูกปืน)	1	
20	Rear End Plate (แผ่นท้าย)	1	150.-

NO.	NAME	QTY	PRICE
21	O-Ring (Ø6x2) (โอริง)	1	
22	Cylinder (กระบอกสูบ)	1	180.-
23	Spring Pin (Ø3x25) (สิ่มสปริง)	5	
24	Roter Blade (ใบมีดโรเตอร์)	1	20.-
25	Rotor (มอเตอร์)	1	120.-
26	Front End Plate (แผ่นท้าย)	1	200.-
27	O-Ring (Ø40x3.55) (โอริง)	1	
28	Balancer (บาลานเซอร์)	1	
29	Woodruff Key (สิ่มส่งกำลัง)	1	
30	Lock Ring (แหวนล็อค)	3	
31	Bearing 6001 (ลูกปืน)	1	
31+1	Bearing 5001RS (ลูกปืน)	1	
32	Gasket (Small) (ปะเก็นเล็ก)	1	
33	Gasket (Big) (ปะเก็นใหญ่)	1	
34	Gasket (Iron) (ปะเก็นเหล็ก)	1	
35	Spindle (แกนหมุน)	1	
36	Snap Ring (แหวนสแน็ป)	1	
37	Shroud Guard (ยางหุ้มป้องกัน)	1	
37-1	Shroud Guard (SV) (ยางหุ้มป้องกัน)	1	
38	Sanding Pad (แป้นขัดกระดาษทราย)	1	
39	Wrench 24 mm (ประแจ)	1	

SUMO PROFESSIONAL

เครื่องขัดกระดาษทรายลม 6"

AIR SANDER SELF-VACUUM

MODEL 6118

รัศมีการหนีศูนย์ 5 mm

RANDOM ORBITAL DIAMETER

มีระบบ
การจัดเก็บฝุ่น
ที่มีประสิทธิภาพ
แรงสั่นสะเทือนน้อย
ขัดพิวงานได้ เรียบเนียน





ความเร็วรอบ
0-10500 RPM

1,650.-/PC
12 Boxes/ctn

รายละเอียดสินค้า/SPECIFICATION

ลักษณะการใช้งาน (TYPE OF FUNCTION)	ดูดฝุ่นในตัว (SELF-VACUUM)
ท่อดูดฝุ่น (SUCTION HOSE)	Ø3.5x100 cm
ขนาดแป้นขัด (SANDING PAD)	6"
ขนาดเกลียว (SPINDLE THREAD)	5/16"x24
กำลังเครื่อง (POWER)	240W
ความเร็วรอบ (FREE SPEED)	10500 RPM
รัศมีการหมุนหนีศูนย์ (RANDOM ORBITAL DIAMETER)	5 mm
อัตราการใช้ลม (AVERAGE AIR CONSUMPTION)	480L/min
แรงดันลมที่ต้องการ (REQUIRED AIR PRESSURE)	6.2bar (90PSI)
ขนาดเกลียวทางเข้าลม (AIR INLET)	1/4"
ขนาดสายลมเข้า (AIR INLET HOSE)	5x8 mm
ระดับเสียง (SOUND LEVEL)	60dB
ขนาดเครื่อง (DIMENSIONS)	24x15x10 cm
น้ำหนัก (WEIGHT)	970 g

วิธีใช้ : ใช้ขัดพื้นผิวที่ต้องการ ประกอบร่วมกับแผ่นขัด ขนาด 6 นิ้ว

ข้อแนะนำ :

- ควรติดตั้งคู่กับชุดกรองลม เพื่อป้องกันความชื้นและหล่อลื่นส่วนประกอบที่อยู่ภายใน
- ควรใช้ปั๊มลมที่ผลิตปริมาณลมมากกว่า 480L/min
- เครื่องขัดสามารถขัดได้ทุกพื้นผิว โดยที่ผู้ใช้จะต้องเลือกใช้แผ่นขัดให้เหมาะกับพื้นผิวนั้นๆ

อุปกรณ์มาตรฐาน
STANDARD ACCESSORIES
1. แป้นรองขัด 6"x6H
(VELCRO SANDING PADS 6"x6H)
2. ประแจ (WRENCH)
3. ถุงผ้าดูดฝุ่น (DUST BAG)
4. คอปเปอร์ 1/4" (COUPLER)
5. ท่อดูดฝุ่น (SUCTION HOSESIZE)



SUMO® PROFESSIONAL

เครื่องขัดกระดาษทรายลม 6"

AIR SANDER SELF-VACUUM

MODEL 6118

SPARE PARTS

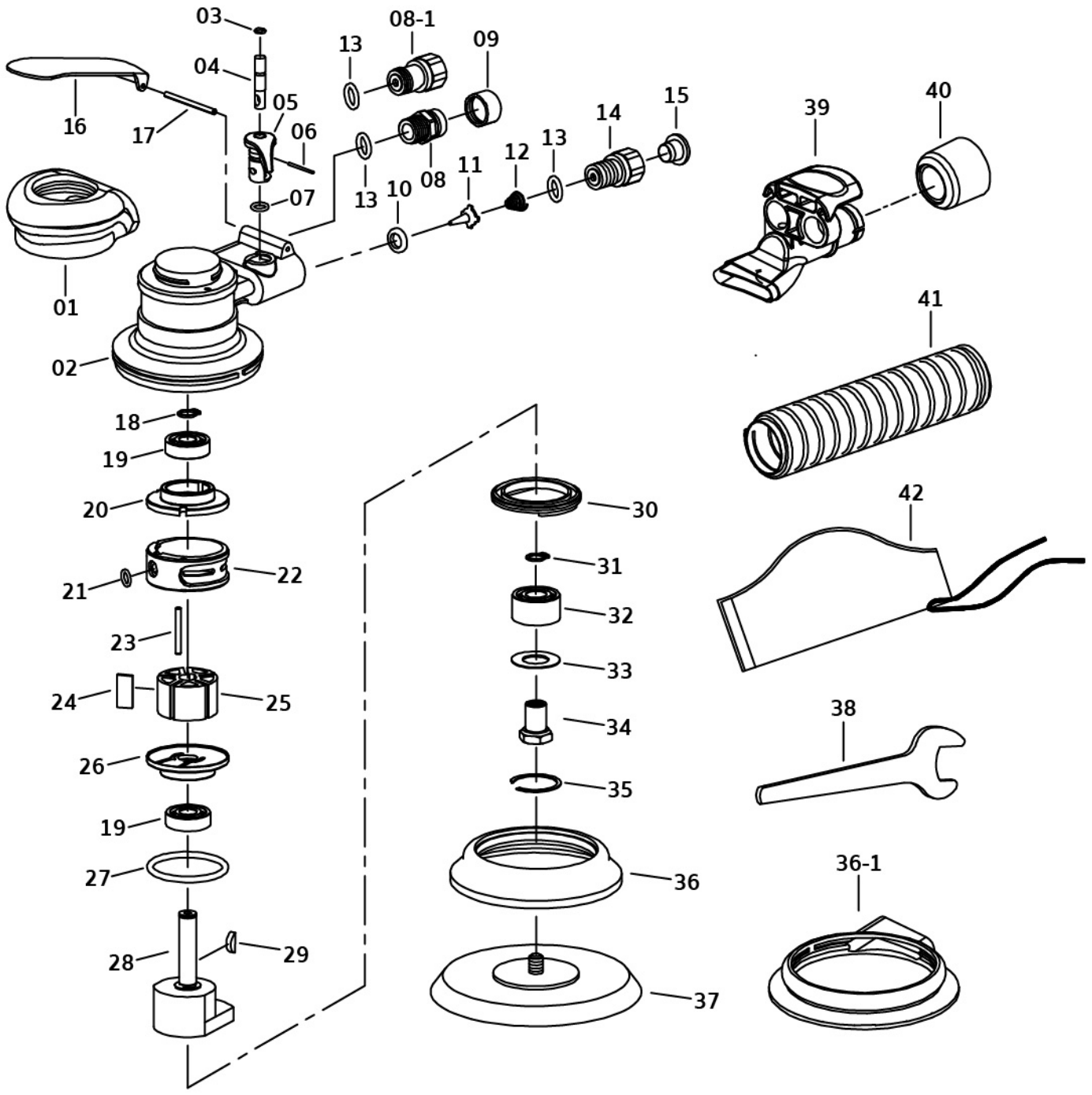



เครื่องขัดกระดาษทรายลม 6"

AIR SANDER SELF-VACUUM

MODEL 6118

SPARE PARTS

NO.	NAME	QTY	PRICE
1	Housing Grip (ที่จับตัวเรือน)	1	
2	Housing (ตัวเรือน)	1	
3	O-Ring(Ø4x1.2) (โอริง)	1	
4	Valva Stem (ก้านวาล์ว)	1	
5	Regulator (ข้อต่องบุชชิ่ง)	1	
6	Spring Pin (Ø2.5x11) (สลิ่มสปริง)	1	
7	O-Ring(Ø9x2) (โอริง)	1	
8	Exhaust Adapter (อะแดปเตอร์ท่อไอเสีย)	1	
8.1	Hex Head Screw (สกรูหัวหกเหลี่ยม)	1	
9	Muffler Element (กรองท่อไอเสีย)	1	
10	Valve Seat (บ่าวาล์ว)	1	
11	Valve Tip (ปลายวาล์ว)	1	
12	Spring (สปริง)	1	
13	O-Ring (Ø10.5x1.8) (โอริง)	1	
14	Inlet Adapter (อะแดปเตอร์ขาเข้า)	1	
15	Plastic Plug (ปลั๊กพลาสติก)	1	
16	Handle Lever (คันโยก)	1	
17	Spring Pin (Ø2.5x42) (สลิ่มสปริง)	1	
18	Reting Ring (แหวนล็อค)	1	
19	Ball Bearing (6000) (ลูกปืน)	2	
20	Rear End Plate (แผ่นท้าย)	1	
21	O-ring (Ø6x2) (โอริง)	1	

NO.	NAME	QTY	PRICE
22	Cylinder (กระบอกสูบ)	1	
23	Spring Pin (Ø3x24) (สลิ่มสปริง)	1	
24	Roter Blade (ใบมีดโรเตอร์)	5	
25	Roter (มอเตอร์)	1	
26	Front End Plate (แผ่นท้าย)	1	
27	O-Ring (Ø40x3.55) (โอริง)	1	
28	Balancer (บาลานเซอร์)	1	
29	Woodruff Key (สลิ่มส่งกำลัง)	1	
30	Lock Ring (แหวนล็อค)	1	
31	Washer (ตลับลูกปืน)	1	
32	Ball Bearing (5001) (ลูกปืน)	1	
33	Gasket (Iron) (ปะเก็นเหล็ก)	1	
34	Spindle (เดือยหมุน)	1	
35	Snap Ring (แหวนสแน็ป)	1	
36	Shroud Guard (ยางหุ้มป้องกัน)	1	
36-1	Shroud Guard (V) (ยางหุ้มป้องกัน)	1	
37	Sanding Pad (แป้นขัดกระดาษทราย)	1	
38	Wrench 24MM (ประแจ)	1	
39	Tube (ท่อต่อ)	1	
40	Hose Connector (ข้อต่อท่อ)	1	
41	Hose (ท่อยาง)	1	
42	Cloth Bag (ถุงผ้าดูดเก็บฝุ่น)	1	

เครื่องขัดกระดาษทรายลม 5" AIR SANDER

MODEL 5130

ผลิตด้วยเครื่องจักรทันสมัย ให้ค่าความแม่นยำเพียง

1 ไมครอน

จึงสามารถขัดพื้นผิวได้
เรียบเนียนที่สุดไม่เกิดรอยคลื่น

ให้แรงบิดสูงสุด

และเสียงเบาที่สุด

PRODUCED WITH MODERN MACHINES WITH HIGH ACCURACY. DISTORTION TO LESS AS 1 MICRON SURFACE CAN BE POLISHED SMOOTH OPERATION.
NO TRACE WAVE A SCRUB AWAY THE BEST CENTER.THE MAXIMUM TORQUE AND LIGHTEST.

5mm

MECHANICAL PART MADE FROM TOP CNC MACHINE



3,950.-/Pc
12 Pcs/Carton

รายละเอียดสินค้า/SPECIFICATION

ลักษณะการใช้งาน Type of Function	ไม่ดูดฝุ่น (Non-Vacuum)
ขนาดแป้นขัด Sanding Pad	5" (125mm)-Velcro ref.SPV5-NH
ขนาดเกลียว Spindle Thread	5/16"x24
กำลังเครื่อง Power	240W
ความเร็วรอบ Free Speed	12,000RPM
รัศมีการหมุนหนีศูนย์ Random Orbital Diameter	5mm
อัตราการกินลม Average Air Consumption	480L/min
แรงดันลมที่ต้องการ Required Air Pressure	6bar (87PSI)
ขนาดเกลียวทางเข้าลม Air Inlet	1/4"
ขนาดสายลม Air Hose	5x8mm
ระดับเสียง Sound Level	60dBa
ขนาดเครื่อง Dimensions	130x125x85mm
น้ำหนัก Net Weight	780g

เหมาะสำหรับ (Suitable for)

งานขัดเรียบทุกประเภท ขัดลบรอย ขัดลอกสี ขึ้นอยู่กับประเภทของแผ่นขัด

All type of polish smooth working, Burnish, Remove scratch, Strip, Depending on the type of sanding pad.

ข้อแนะนำ (Suggestion)

- ควรติดตั้งคู่กับชุดกรองลม เพื่อป้องกันความชื้นและหล่อลื่นส่วนประกอบที่อยู่ภายใน
- ควรใช้ปั๊มลมที่สามารถผลิตปริมาณลมมากกว่า 480L/min
- เครื่องขัดกระดาษทรายลมสามารถขัดได้ทุกพื้นผิวโดยที่ผู้ใช้จะต้องเลือกใช้แผ่นขัดให้เหมาะกับพื้นผิวนั้นๆ

- Should be equipped with air filter to prevent damp and lubrication components inside.
- Use with air compressor can produce more air volume 480 L/min
- Air Sander can scrub all of surfaces. The user must choose a suitable for polish pad.

คำเตือน (Warning)

- ควรศึกษาคู่มือก่อนการใช้งาน • สวมอุปกรณ์ป้องกันเสียงและดวงตา • การเคลื่อนไหวท่าทางที่ซ้ำ หรือการสัมผัสกับการสั่นสะเทือน เป็นเวลานานอาจเป็นอันตรายต่อมือหรือแขน • ใช้สำหรับอุปกรณ์และหัวต่อที่มากับตัวเครื่องเท่านั้น

- Before using, read manual supplied with tool. • Wear ear and eye protection.
- Repetitive motions or exposure to vibration may be harmful to your hands or arms.
- Use only impact sockets and accessories.

วิธีใช้ (How to use)

ใช้กับแผ่นขัด ขนาด 5 นิ้ว (แบบไม่มีรู)

Available for sanding pad 5"(No-Hole)

อุปกรณ์มาตรฐาน (Standard Accessories)

- แป้นรองขัด 5" หลังตีนตุ๊กแก (Velcro Sanding Pads, 5") (Model : SPV5-NH No-hole)
- ประแจ (Wrench)



เครื่องขัดกระดาษทรายลม 5" MODEL 5130
AIR SANDER

SPARE PARTS

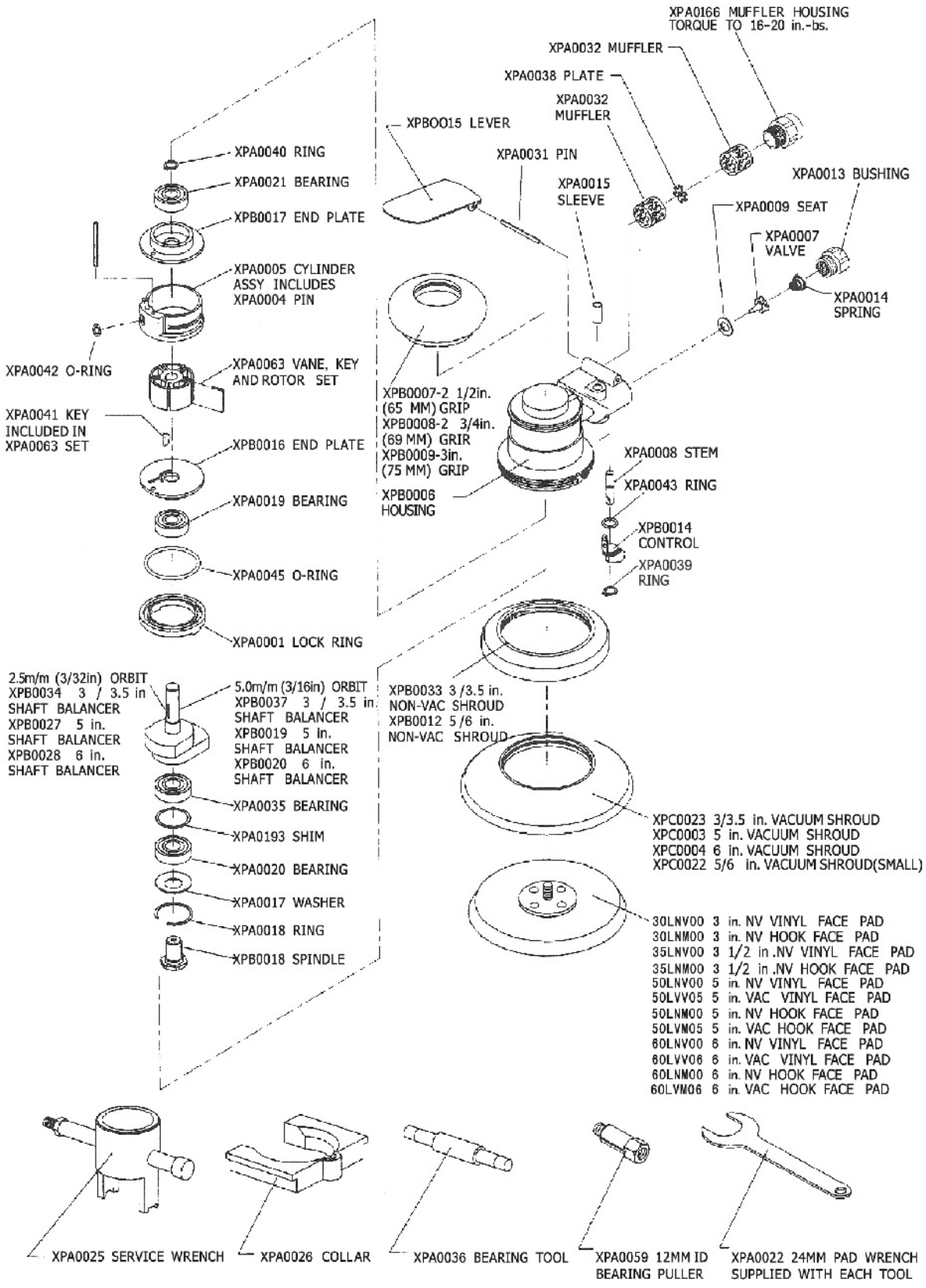

SUMO INDUSTRIAL

เครื่องขัดกระดาษทรายลม 6" AIR SANDER

MODEL 6130-D

5mm

MECHANICAL PART MADE FROM TOP CNC MACHINE

ผลิตด้วยเครื่องจักรทันสมัย ให้ค่าความแม่นยำเพียง

1 ไมครอน

จึงสามารถขัดพื้นผิวได้
เรียบเนียนที่สุดไม่เกิดรอยคลื่น

ให้แรงบิดสูงสุด

และเสียงเบาที่สุด

PRODUCED WITH MODERN MACHINES WITH HIGH ACCURACY. DISTORTION TO LESS AS 1 MICRON SURFACE CAN BE POLISHED SMOOTH OPERATION.
NO TRACE WAVE A SCRUB AWAY THE BEST CENTER.THE MAXIMUM TORQUE AND LIGHTEST.



4,950.-/Pc
6 Pcs/Carton

รายละเอียดสินค้า/SPECIFICATION

ลักษณะการใช้งาน Type of Function	ดูดฝุ่นในตัว (Self-Vacuum)
ขนาดแป้นขัด Sanding Pad	6" (150mm) - Velcro ref.SPV6-53H
ขนาดเกลียว Spindle Thread	5/16"x24
กำลังเครื่อง Power	240W
ความเร็วรอบ Free Speed	10,500RPM
รัศมีการหมุนหนีศูนย์ Random Orbital Diameter	5mm
อัตราการกินลม Average Air Consumption	480L/min
แรงดันลมที่ต้องการ Required Air Pressure	6bar (87PSI)
ขนาดเกลียวทางเข้าลม Air Inlet	1/4"
ขนาดสายลม Air Hose	5x8mm
ขนาดท่อดูด Size of Suction Hose	Ø3.3x180cm
ระดับเสียง Sound Level	60dBa
ขนาดเครื่อง Dimensions	130x150x85mm
น้ำหนัก Net Weight	885g

เหมาะสำหรับ (Suitable for)

งานขัดเรียบทุกประเภท ขัดลบรอย ขัดลอกสี ขึ้นอยู่กับประเภทของแผ่นขัด

All type of polish smooth working, Burnish, Remove scratch, Strip, Depending on the type of sanding pad.

วิธีใช้ (How to use)

ใช้กับแผ่นขัด ขนาด 6 นิ้ว (แบบมีรู)

Available for sanding pad 6"(Hole)

ข้อแนะนำ (Suggestion)

- ควรติดตั้งคู่กับชุดกรองลม เพื่อป้องกันความชื้นและหล่อลื่นส่วนประกอบที่อยู่ภายใน
- ควรใช้ปั๊มลมที่สามารถผลิตปริมาณลมมากกว่า 480L/min
- เครื่องขัดกระดาษทรายลมสามารถขัดได้ทุกพื้นผิวโดยที่ผู้ใช้จะต้องเลือกใช้แผ่นขัดให้เหมาะกับพื้นผิวนั้นๆ
- Should be equipped with air filter to prevent damp and lubrication components inside.
- Use with air compressor can produce more air volume 480 L/min
- Air Sander can scrub all of surfaces. The user must choose a suitable for polish pad.

คำเตือน (Warning)

- ควรศึกษาคู่มือก่อนการใช้งาน
- สวมอุปกรณ์ป้องกันเสียงและดวงตา
- การเคลื่อนไหวท่าทางที่ซ้ำหรือการสัมผัสกับการสั่นสะเทือน เป็นเวลานานอาจเป็นอันตรายต่อมือหรือแขน
- ใช้สำหรับอุปกรณ์และหัวต่อที่มากับตัวเครื่องเท่านั้น
- Before using, read manual supplied with tool.
- Wear ear and eye protection.
- Repetitive motions or exposure to vibration may be harmful to your hands or arms.
- Use only impact sockets and accessories.

อุปกรณ์มาตรฐาน (Standard Accessories)

- แป้นรองขัด 6" หลังตีนตุ๊กแก
  Velcro Sanding Pads, 6"(Model : SPV6-53H)
- ท่อดูดฝุ่น (Suction Hose) Ø3.3x180cm
- ถุงเก็บฝุ่น (Dust Bag) • ประแจ (Wrench)



SUMO INDUSTRIAL

เครื่องขัดกระดาษทรายลม 6" MODEL 6130-D
AIR SANDER

SPARE PARTS

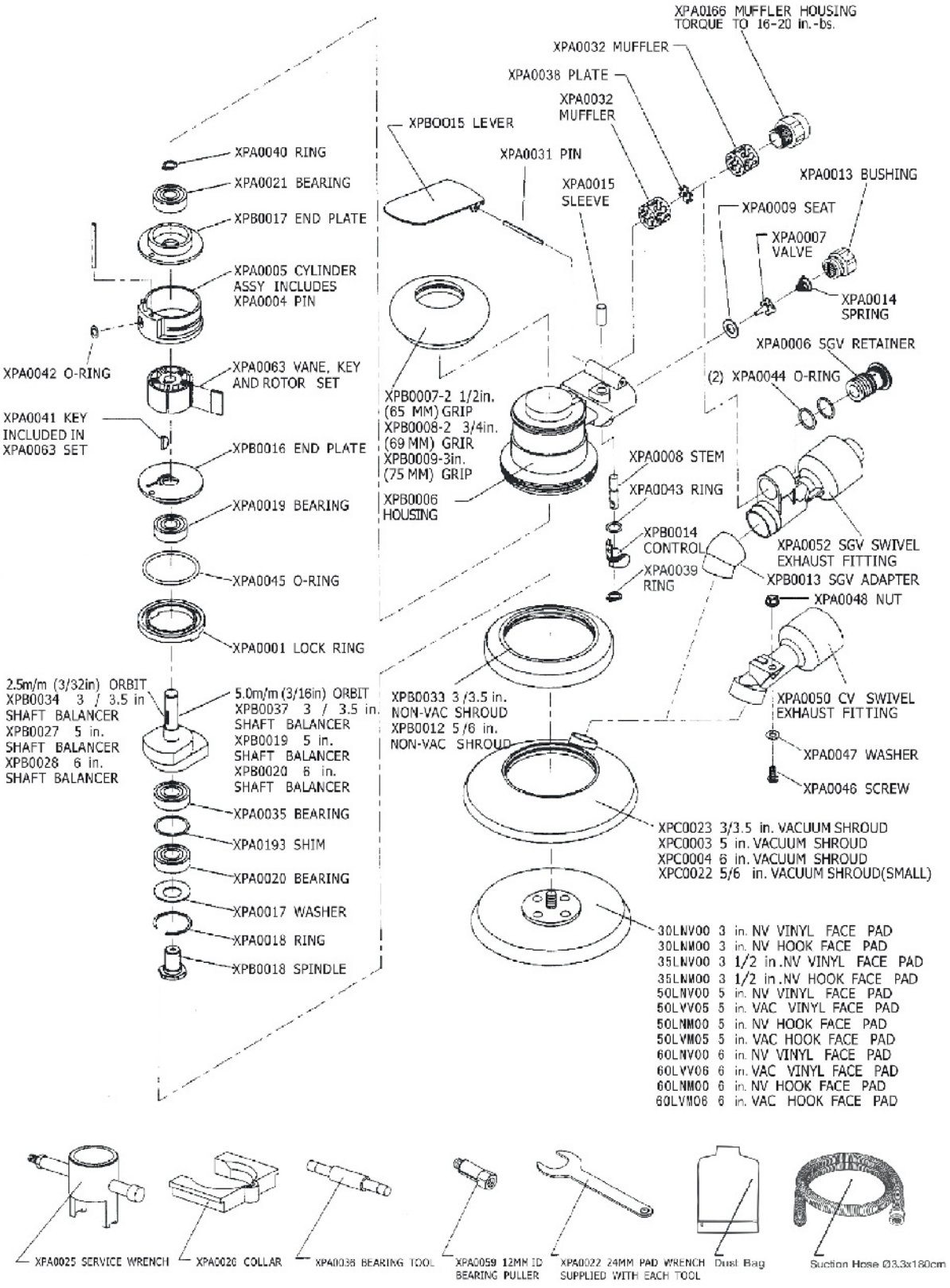

SUMO® PROFESSIONAL

เครื่องขัดกระดาษทรายลม 2"
Air Sander

S02-R5

สำหรับ ดีไซน์งานที่มีขนาดเล็ก

รัศมีการหนีศูนย์ 5mm

ทำให้มีกำลังขัดมากขึ้น

ความเร็วรอบ 15000 RPM

For general sanding purposes on all kind of surfaces and use it in very narrow space. It has centrifugal 5mm more power polished. Free speed up to 15,000 RPM.



3,000.-/Pc
20 Pcs/Ctn

รายละเอียดสินค้า (SPECIFICATION)

ขนาดแป้นขัด - Sanding Pad	2"
ขนาดเกลียว(แป้นขัด) - Pad Thread	M6x1
ความเร็วรอบ - Free Speed	15,000RPM
อัตราการกินลม - Average Air Consumption	3.5CFM
แรงดันลมที่ต้องการ - Required Air Pressure	6.3 bar (90PSI)
แรงดันลม - Air Pressure	5.8-6.8 bar (85-113PSI)
รัศมีการหมุนหนีศูนย์ - Random Orbital Diameter	5mm
ขนาดเกลียวทางเข้าลม - Air Inlet	1/4"NPT
ขนาดสายลม - Air Hose	3/8"
ขนาดเครื่อง - Dimensions	20x6.5x4cm
น้ำหนัก - Net Weight	700g

อุปกรณ์มาตรฐาน
Standard Accessories

1. แป้นรองขัด (Sanding pad 2")
2. ตัวปรับตั้งลม 1/4"NPT (Air inlet adjustor)
3. กุญแจสลัก (Pad key)
4. ข้อต่อ 1/4" (Nipple)



วิธีใช้ (How to use) ใช้กับแผ่นขัด ขนาด 2 นิ้ว
Available for sanding pad 2"

เหมาะสำหรับ (Suitable for) เหมาะสำหรับงานขัดเบา ขัดลบรอยสนิม และรอยเชื่อมให้เรียบ
Ideal for light sanding, removing rust, and smoothing welds.

ข้อแนะนำ (Suggestion) : ควรติดตั้งคู่กับชุดกรองลม เพื่อป้องกันความชื้นและหล่อลื่นส่วนประกอบที่อยู่ภายใน
Should be installing an air sander with filter regulator lubricator for protect and lubricate the parts inside..

คำเตือน WARNING

- ควรศึกษาคู่มือก่อนการใช้งาน
- สวมอุปกรณ์ป้องกันเสียง และดวงตา
- การเคลื่อนไหวท่าทางที่ซ้ำหรือการสัมผัสกับการสั่นสะเทือนเป็นเวลานาน อาจเป็นอันตรายต่อมือหรือแขน
- ใช้สำหรับอุปกรณ์และหัวต่อที่มากับตัวเครื่องเท่านั้น

• Before using, read manual supplied with tool. • Wear ear and eye protection. • Repetitive motions or exposure to vibration may be harmful to your hands or arms. • Use only impact sockets and accessories.

SUMO® PROFESSIONAL

เครื่องขัดกระดาษทรายลม
Air Sander
S02-R5
2"

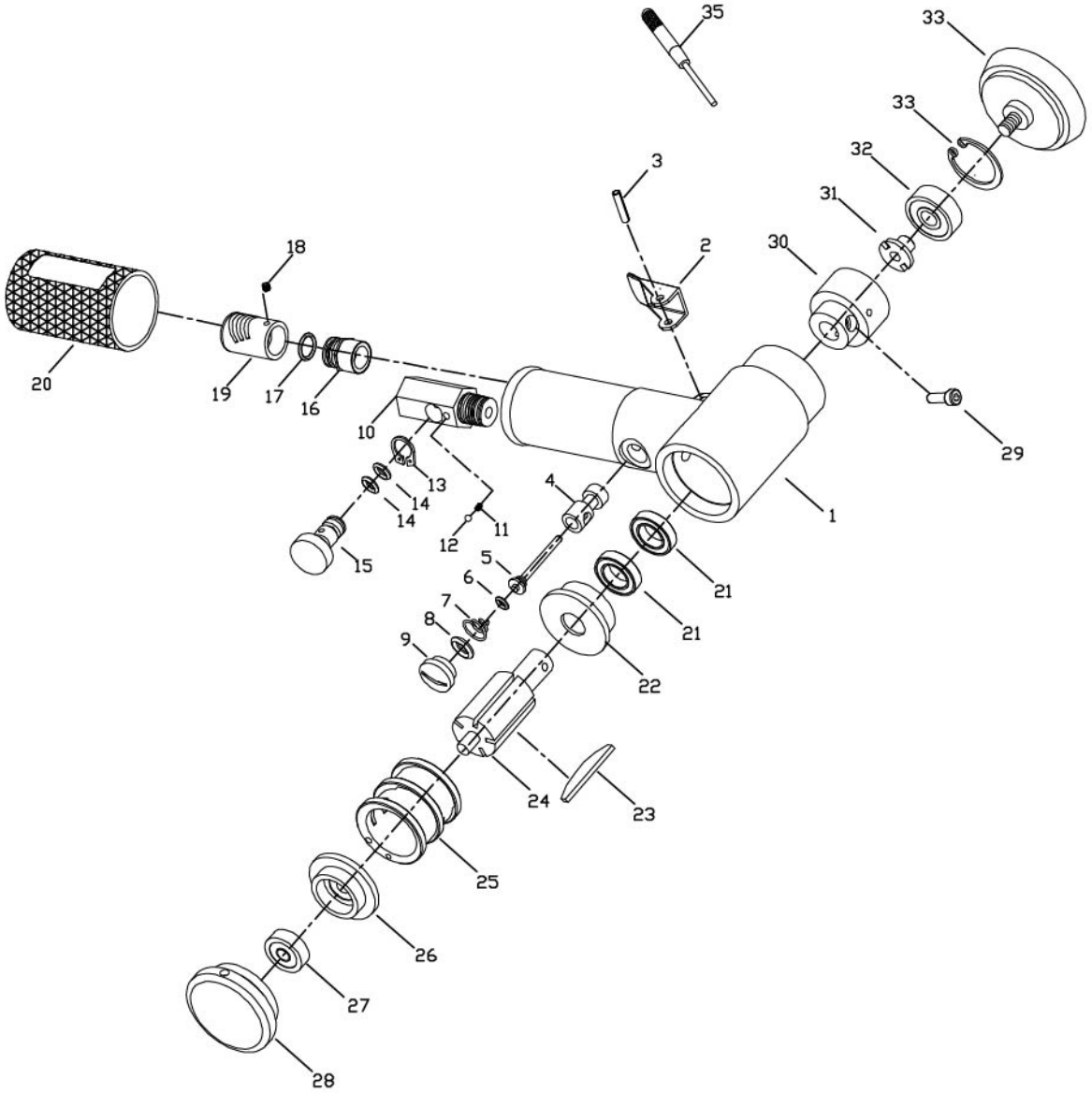

Fig.	Description of part	QTY	Fig.	Description of part	QTY	Fig.	Description of part	QTY	Fig.	Description of part	QTY
1.	Housing	1	10	Air Connector	1	19	Locking Srcew	1	28	Locking Cover	1
2	Trigger	1	11	Ball	1	20	Rubber Guard	1	29	Locking Screw	1
3	Trigger Pin	1	12	Spring	1	21	Front Bearing	2	30	Eccentric Sheave	1
4	Valve Bushing	1	13	Flow Gauge Buckle	1	22	Front end Plate	1	31	Bearing Block	1
5	Lockage Pin	1	14	Regulator O-ring	2	23	Vane	5	32	Bearing	1
6	Lockage O-ring	1	15	Rtegulato	1	24	Rotor	1	33	C-Buckle	1
7	Lockage Spring	1	16	Exhaust Connector	1	25	Cylinder	1	34	Pad	1
8	Valve Bushing O-ring	1	17	O-Ring	1	26	Rear end Plate	1	35	Pad key	1v
9	Brass Nut	1	18	Exhaust Hood	1	27	Rear Bearing	1			