SUMO®

หม้อแปลง

TRANSFORMER

คุณลักษณะของหม้อแปลง

หม้อแปลง คืออุปกรณ์ที่ใช้แปลงแรงดันไฟฟ้าสลับ ให้มีขนาดแรงดันตามที่เราต้องการ เรานำหม้อแปลงไฟฟ้าไปใช้ในงานหลายด้าน ทั้งในระบบการจ่ายไฟฟ้า หรือเป็นอุปกรณ์ประกอบในเครื่องใช้ไฟฟ้าต่าง ๆ หม้อแปลงเป็นอุปกรณ์ไฟฟ้าที่ใช้ในการส่งผ่านพลังงานจากวงจรไฟฟ้าหนึ่งไปยังอีกวงจรโดยอาศัยหลักการของแม่เหล็กไฟฟ้า โดยปกติจะใช้เชื่อมโยงระหว่างระบบไฟฟ้าแรงสูง และไฟฟ้าแรงต่ำ

รุ่น	อัตราส่วน	ใช้งานกับเครื่อง	
EER 42x15	22 : 3	TIG-200A	เครื่องเชื่อมอาร์กอน
EER 42x15	22 : 4	TIG/STICK-200A	เครื่องเชื่อมไฟฟ้า
EER 42x15	20 : 4	STICK-200A	เครื่องเชื่อมไฟฟ้า
EER 42x15	24 : 9	CUT-40A	เครื่องตัดพลาสม่า
EER 42x15	22 : 9	CUT-40A	เครื่องตัดพลาสม่า
EER 42x15	21 : 4	STICK-250A	เครื่องเชื่อมไฟฟ้า
EER 42x15	10 : 4	STICK	เครื่องเชื่อมไฟฟ้า
ETD 49	20 : 4	KRII-350 FAN	
EER 42x15	7 : 22 : 70	TIG-200A	เครื่องเชื่อมอาร์กอน
EER 42x15	8 : 24 : 80	CUT-40A	เครื่องตัดพลาสม่า
EER 42	7 : 22 : 77	CUT-60A	เครื่องตัดพลาสม่า
EEL-25	200 : 12 : 22 : 22		
EE-25	200 : 6	TIG-200A, TIG/STICK-200A	เครื่องเชื่อมไฟฟ้า
EEL -25	15 : 15	STICK-165A	เครื่องเชื่อมไฟฟ้า
EEL -25	200 : 16 : 33 : 33	STICK-165A	เครื่องเชื่อมไฟฟ้า

หม้อแปลง

TRANSFORMER

หม้อแปลงขนาดมาตรฐาน

EER 42x15

หมายถึง ขนาดความกว้างด้านข้างของหม้อแปลง เท่ากับ 15 มิลลิเมตร (แต่ละโรงงานขนาดความกว้างด้านหน้าของหม้อแปลงจะไม่เท่ากัน) ขนาดมาตรฐาน คือ *EER 42x15*

หมายถึง ขนาดความกว้างด้านหน้าของหม้อแปลง เท่ากับ 42 มิลลิเมตร

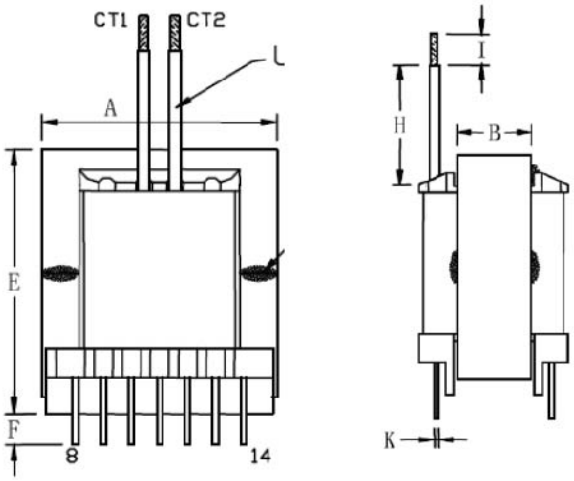

A คือขนาดความกว้างด้านหน้าของหม้อแปลง (ม.ม.)

B คือขนาดความหนาของหม้อแปลง (ม.ม.)

Turn Ratio อัตราส่วนจำนวนรอบ

อัตราส่วนจำนวนรอบ หมายถึง อัตราส่วนระหว่างจำนวนรอบของขดลวดทุติยภูมิ ต่อจำนวนรอบของขดลวดปฐมภูมิ

EER 42x15 22: 3

หมายถึง หม้อแปลงจะจ่ายกระแสทุติยภูมิ 3A หากได้รับกระแสปฐมภูมิ 22 A

ถ้าแรงดันไฟฟ้าทางด้านทุติยภูมิ (ES) มีค่าน้อยกว่าแรงดันไฟฟ้าทางด้าน ปฐมภูมิ (EP) จะเรียกหม้อแปลงชนิดนี้ว่า "หม้อแปลงไฟฟ้าชนิดแปลงแรงดันลง"

อัตราส่วนจำนวนรอบจะเป็นตัวบอกว่า หม้อแปลงนี้ใช้กับเครื่องเชื่อมรุ่นไหนการเลือกหม้อแปลงดูจากอัตราส่วนจำนวนรอบของลดขวด (Turn Ratio)

หม้อแปลง

TRANSFORMER

รุ่น	อัตราส่วน	ใช้งานกับเครื่อง	ราคา
EER 43x15	22 : 3	SUMO เครื่องเชื่อมอาร์กอน 200A	200.-
EER 43x15	22 : 4	SUMO เครื่องเชื่อม 2 ระบบ เชื่อมอาร์กอนและเชื่อมธูป 200A	200.-
EER 43x15	20 : 4	SUMO เครื่องเชื่อมธูป 200A	200.-
EER 43x15	24 : 9	SUMO เครื่องตัดพลาสม่า 40A	200.-
EER 42x15	22 : 9	SUMO เครื่องตัดพลาสม่า 40A	200.-

หม้อแปลง

TRANSFORMER

รุ่น	อัตราส่วน	ใช้งานกับเครื่อง		ราคา
EER 43x15	10 : 4	SUMO	เครื่องเชื่อมธูป	450.-
ETD 49	20 : 4	SUMO	เครื่องเชื่อมระบบ THYRISTER 350A	200.-
EER 42x15	7 : 22 : 70	SUMO	เครื่องเชื่อมอาร์กอน 200A เครื่องตัดพลาสม่า 40A	200.-
EER 42x15	8 : 24 : 80	SUMO	เครื่องเชื่อมอาร์กอน 200A เครื่องตัดพลาสม่า 40A	200.-
EER 42	7 : 22 : 77	SUMO	เครื่องตัดพลาสม่า 60A	200.-

หม้อแปลง

TRANSFORMER

รุ่น	อัตราส่วน	ใช้งานกับเครื่อง	ราคา
EER 43x15	21: 4	SUMO	300.-
EER 43x15 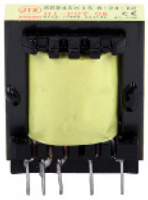	8 : 24 : 80	SUMO	200.-
EE-25	70 : 20 : 13	SUMO เครื่องเชื่อม Boxing 200	120.-
EE-25	200 : 6	SUMO • เครื่องเชื่อมอาร์กอน 200A • เครื่องเชื่อม 2 ระบบ เชื่อมอาร์กอนและเชื่อมธูป 200A	100.-
EE-25	300 : 1	SUMO	100.-
EI-28	15 : 7	SUMO	100.-

SUMO®

หม้อแปลง

TRANSFORMER

รุ่น	อัตราส่วน	ใช้งานกับเครื่อง	ราคา
EE-25	200 : 12 : 22 : 22	SUMO • เครื่องเชื่อมอาร์กอน 200A • เครื่องเชื่อม 2 ระบบ เชื่อมอาร์กอนและเชื่อมธูป 200A	120.-
EEL-25	15 : 15	SUMO เครื่องเชื่อมธูป 165A	120.-
EEL-25	200 : 16 : 33 : 33	SUMO เครื่องเชื่อมธูป 165A	120.-
ETD 49	9 : 9	SUMO	420.-
UU 10-5	300 : 1	SUMO	70.-
EI-28	16 : 8	SUMO	120.-

หม้อแปลง

TRANSFORMER

รุ่น	อัตราส่วน	ใช้งานกับเครื่อง	ราคา
T25x15x12	15 : 15	SUMO	150.-
POT 30-19	16 : 16 : 16	SUMO	180.-
GU 30-19	16 : 16 : 16	SUMO	220.-
T18x10x7	28TS	SUMO	40.-
T25x15x12	18TS	SUMO	150.-
T16x12x8	200 TS	SUMO	90.-

หม้อแปลง

TRANSFORMER

รุ่น	อัตราส่วน	ใช้งานกับเครื่อง	ราคา
T184-26	22 : 22(ϕ2.0)	SUMO	280.-