เต๋าหนีบสายไฟ
QUICK PUSH CABLE CONNECTOR

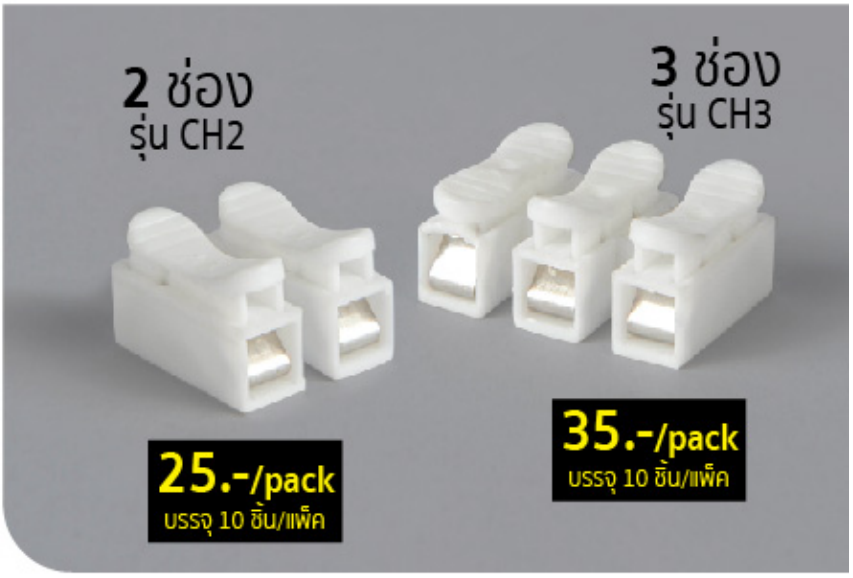

สำหรับต่อสายไฟทั่วไป หลอดไฟ รางไฟ ไฟ LED หรือต่อวงจรทดลอง

ใช้ได้กับสายไฟทั้งชนิดแข็งและอ่อน

สายไฟแข็ง (Solid wire) : 0.5 - 2.5mm²
สายไฟอ่อน (Fine wire) : 0.5 - 1.5mm²

กิ๊บล็อกสแตนเลส หนีบแน่น ติดตั้งง่าย เปลี่ยนสายไฟง่าย ไม่ต้องใช้ไขควง

For connecting general cable, electric bulb, LED light, testing system. For fine and solid wire. Stainless steel clip lock, tight pinch, fast and easy to install. Easy to change cable.

วิธีใช้งาน/Usage

1. ปอกสายไฟให้ยาวประมาณ 10-15 มม.
2. กดปีกลงให้สุดแล้วเสียบสายไฟเข้าไป

• Strip the wire 10-15mm. • Press the button and insert the wire.

ข้อมูลทางเทคนิค / Specification	CH2	CH3
ขนาดสายไฟ (Applicable wires)	สายไฟแข็ง(Solid wire) : 0.5-2.5mm² สายไฟอ่อน(Fine wire) : 0.5-1.5mm²	
แรงดันไฟฟ้า (Voltage rating)	250V	400V
กระแสไฟ (Current rating)	6A	24A
ความต้านทานคอนแทค (Contact resistance)	≤0. 015 Ω	
ความต้านทานฉนวน (Insulation resistance)	≥1000MΩ	
อุณหภูมิ (Temperature range)	-40°C ถึง 105°C	
พลาสติก (Plastic parts)	PP	PA66
คลิปล็อค (Clip)	Stainless steel 301	

คำแนะนำ : 1. ควรติดตั้งและเดินสายไฟโดยช่างไฟฟ้า 2. ตรวจสอบให้แน่ชัดว่าสายไฟต่อเข้ากับลูกเต๋าแน่นสมบูรณ์

คำเตือน : 1. ห้ามใช้กับขนาดสายไฟและกระแสไฟเกินกว่าที่กำหนด 2. ห้ามใช้งานลูกเต๋าหนีบสายไฟที่ชำรุดเสียหาย 3. ต้องตัดระบบไฟฟ้าก่อนการติดตั้งหรือซ่อมบำรุงทุกครั้ง 4. ห้ามเก็บไว้ในที่เปียกชื้น 5. ห้ามดัดแปลงหรือใช้งานผิดประเภท

CH2 Dimension : mm

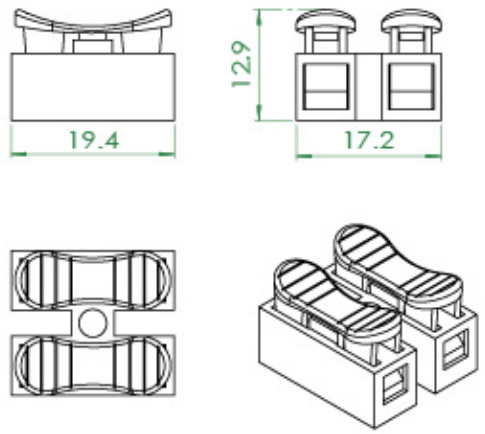

CH3 Dimension : mm

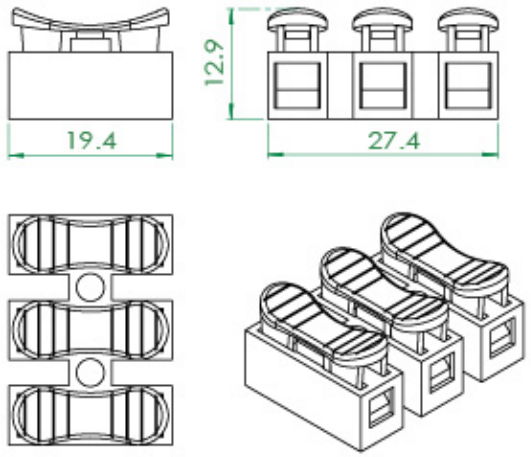

วายนัทจับสายไฟ
WIRE-NUT

สำหรับต่อสายไฟ
เกลียวคมและเต็ม บิดแน่นไม่หลุดง่าย
ทนความร้อน ไม่ลามไฟ

For connecting cable.
Sharp,full and easy twist, not get way easily.
Withstand heat and not flame.

สีเหลือง
รุ่น 44-3
ขนาดสายไฟ
0.5 - 5 mm²
3.-/pc
บรรจุ 100 ชิ้น/กล่อง

สีแดง
รุ่น 66-3
ขนาดสายไฟ
0.5 - 10 mm²
4.-/pc
บรรจุ 100 ชิ้น/กล่อง

วิธีใช้งาน/Usage

1. ปอกฉนวนหุ้มสายไฟยาวประมาณ 10-15 มม.

Strip wire 10-15 mm.

2. จับปลายสายไฟที่ปอกแล้วเข้าด้วยกันแล้วบิดสายไฟเข้าด้วยกันให้เป็นเกลียวเล็กน้อย (กรณีสายไฟอ่อน บิดสายไฟให้เรียบร้อยไม่ให้มีสายหลุดลุ่ย)

Pre-twisting unnecssary. Hold stripped wire together with ends even. (Lead stranded wires slightly)
(for fine wire, align any frayed strands.)

3. นำสายไฟที่บิดเข้าด้วยกันเสียบเข้าไปในวายนัทแล้วบิดหมุนวายนัทให้ล็อกสายไฟให้แน่น

Push the wire into the wire nut and screw it firmly.

44-3 Dimension : mm

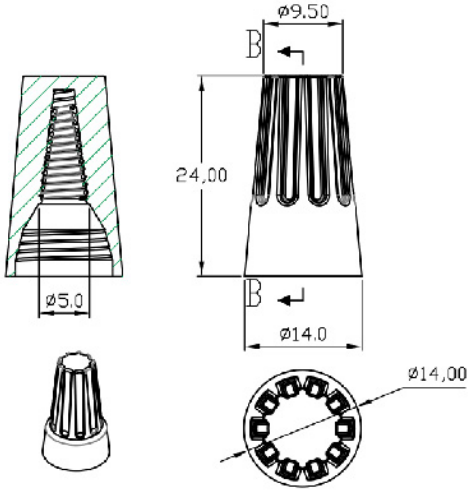

ข้อมูลทางเทคนิค / Specification	44-3 (สีเหลือง)	66-3 (สีแดง)
ขนาดสายไฟ (Applicable wires)	0.5 - 5 mm²	0.5 - 10 mm²
แรงดันไฟฟ้า (Voltage rating)	250V	
กระแสไฟ (Current rating)	24A	
ความต้านทานคอนแทค (Contact resistance)	≤0. 015 Ω	
ความต้านทานฉนวน (Insulation resistance)	≥1000MΩ	
อุณหภูมิ (Temperature range)	-40°C ถึง 105°C	
พลาสติก (Plastic parts)	PA66	
ฟันเกลียว (Clip)	Stainless steel 301	

66-3 Dimension : mm

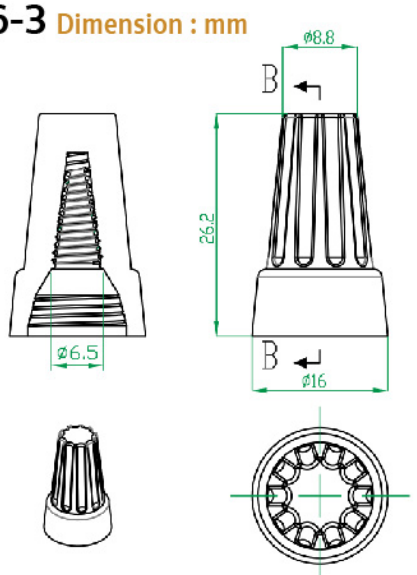

คำแนะนำ : 1. ควรติดตั้งและเดินสายไฟโดยช่างไฟฟ้า 2. ตรวจสอบให้แน่ชัดว่าสายไฟต่อเข้ากับลูกเต้าแน่นสมบูรณ์

คำเตือน : 1. ห้ามใช้กับขนาดสายไฟและกระแสไฟเกินกว่าที่กำหนด 2. ห้ามใช้งานลูกเต้าหนีบสายไฟที่ชำรุดเสียหาย
3. ต้องตัดระบบไฟฟ้าก่อนการติดตั้งหรือซ่อมบำรุงทุกครั้ง 4. ห้ามเก็บไว้ในที่เปียกชื้น
5. ห้ามดัดแปลงหรือใช้งานผิดประเภท

ขั้วต่อสายไฟแบบเสียบเร็ว
QUICK PUSH CABLE CONNECTOR

- สำหรับต่อสายไฟเข้าด้วยกัน
- เหมาะกับสายไฟชนิดแข็งเท่านั้น
- ทนความร้อน ไม่ลามไฟ
- ติดตั้งง่ายและรวดเร็ว

• For cannecting cable. • For solid wire only.
• Withstand heat and not flame. • Fast and easy to install.

* ใช้งานได้ครั้งเดียว (เสียบล็อกแล้วดึงออกไม่ได้)*

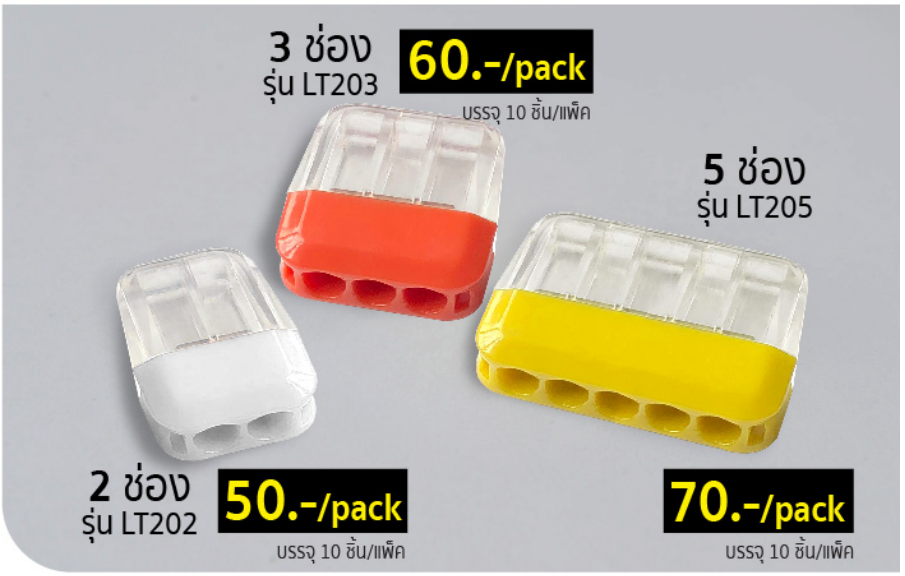

LT202 Dimension : mm

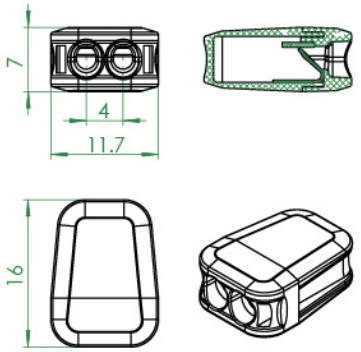

LT203 Dimension : mm

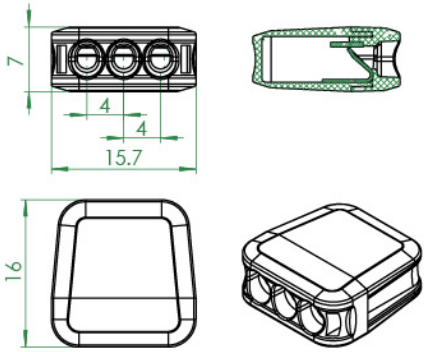

LT205 Dimension : mm

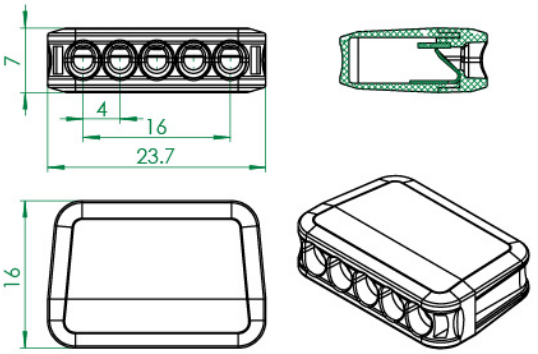

ข้อมูลทางเทคนิค / Specification

ขนาดสายไฟ (Applicable wires)	สายไฟแข็ง(Solid wire) : 0.5-2.5mm² สายไฟอ่อน(Fine wire) : ใช้ไม่ได้
แรงดันไฟฟ้า (Voltage rating)	400V
กระแสไฟ (Current rating)	24A
ความต้านทานคอนแทค (Contact resistance)	≤0. 015 Ω
ความต้านทานฉนวน (Insulation resistance)	≥1000MΩ
อุณหภูมิ (Temperature range)	-40°C ถึง 105°C
ตัวนำไฟฟ้า (Conductor)	Copper
พลาสติก (Plastic parts)	PC UL94V 2 (0)
คลิปล็อค (Clip)	Stainless steel 301

วิธีใช้งาน/Usage

1. ปอกสายไฟให้ยาวประมาณ 10-15 มม.
2. เสียบสายไฟเข้าไปให้สุด

- Strip the wire 10-15mm.
- Press the button and insert the wire.

คำแนะนำ : 1. ควรติดตั้งและเดินสายไฟโดยช่างไฟฟ้า
2. ตรวจสอบให้แน่ชัดว่าสายไฟต่อเข้ากับลูกเต้าแน่นสมบูรณ์

คำเตือน : 1. ห้ามใช้กับขนาดสายไฟและกระแสไฟเกินกว่าที่กำหนด 2. ห้ามใช้งานลูกเต้าหนีบสายไฟที่ชำรุดเสียหาย
3. ต้องตัดระบบไฟฟ้าก่อนการติดตั้งหรือซ่อมบำรุงทุกครั้ง4. ห้ามเก็บไว้ในที่เปียกชื้น 5. ห้ามดัดแปลงหรือใช้งานผิดประเภท

ขั้วต่อสายไฟแบบหนีบเร็ว
QUICK CABLE CONNECTOR

- สำหรับต่อสายไฟ
- ใช้ได้กับสายไฟทั้งชนิดแข็งและอ่อน
- สามารถถอดเปลี่ยนสายไฟได้ตามต้องการ
- ทนความร้อน ไม่ลามไฟ
- ติดตั้งง่ายและรวดเร็ว

- For cannecting cable. • For fine and solid wire.
- Can change the cable. • Withstand heat and not flame.
- Fast and easy to install.

บรรจุ 10 ชิ้น/ถุง

2 ช่อง
รุ่น PCT212

70.-/pack
บรรจุ 10 ชิ้น/แพ็ค

3 ช่อง
รุ่น PCT213

90.-/pack
บรรจุ 10 ชิ้น/แพ็ค

5 ช่อง
รุ่น PCT215

120.-/pack
บรรจุ 10 ชิ้น/แพ็ค

PCT212 Dimension : mm

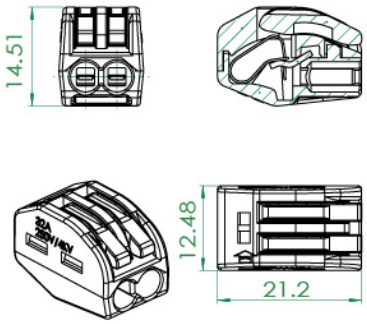

PCT213 Dimension : mm

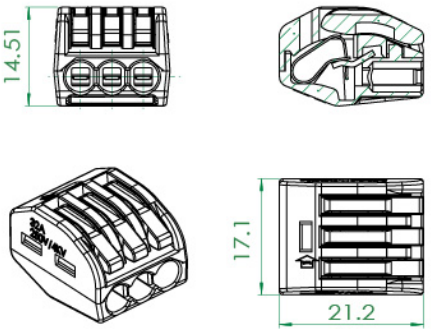

PCT215 Dimension : mm

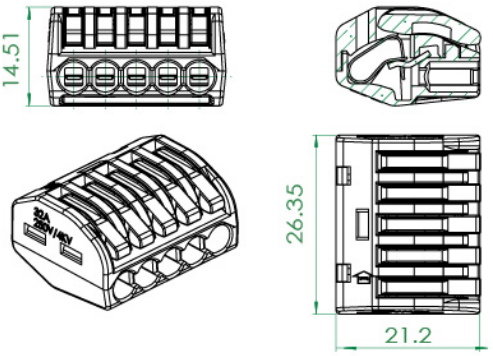

ข้อมูลทางเทคนิค / Specification

ขนาดสายไฟ (Applicable wires)	สายไฟแข็ง(Solid wire) : 0.5-4mm² สายไฟอ่อน(Fine wire) : 0.5-2.5mm²
แรงดันไฟฟ้า (Voltage rating)	400V
กระแสไฟ (Current rating)	32A
ความต้านทานคอนแทค (Contact resistance)	≤0. 015 Ω
ความต้านทานฉนวน (Insulation resistance)	≥1000MΩ
อุณหภูมิ (Temperature range)	-40°C ถึง 105°C
ตัวนำไฟฟ้า (Conductor)	Copper
พลาสติก (Plastic parts)	PA66/POM
คลิปล็อค (Clip)	Stainless steel 301

วิธีใช้งาน/Usage

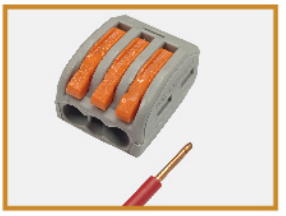

1. ปอกสายไฟให้ยาวประมาณ 10-15 มม.

Strip the wire 10-15mm.

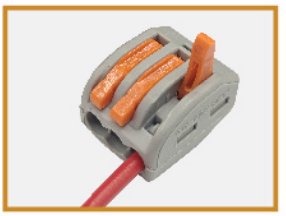

2. งัดกิ๊ปล็อคขึ้นและเสียบสายไฟเข้าไปให้สุด

Pull lever up and Insert the cable.

3. กดกิ๊ปล็อคลง

push lever down

คำแนะนำ : 1. ควรติดตั้งและเดินสายไฟโดยช่างไฟฟ้า 2. ตรวจสอบให้แน่ชัดว่าสายไฟต่อเข้ากับลูกเต้าแน่นสมบูรณ์

คำเตือน : 1. ห้ามใช้กับขนาดสายไฟและกระแสไฟเกินกว่าที่กำหนด 2. ห้ามใช้งานลูกเต้าหนีบสายไฟที่ชำรุดเสียหาย
3. ต้องตัดระบบไฟฟ้าก่อนการติดตั้งหรือซ่อมบำรุงทุกครั้ง4. ห้ามเก็บไว้ในที่เปียกชื้น 5. ห้ามดัดแปลงหรือใช้งานผิดประเภท

ขั้วต่อสายไฟแบบหนีบเร็ว
QUICK CABLE CONNECTOR

- สำหรับต่อสายไฟ
- ใช้ได้กับสายไฟทั้งชนิดแข็งและอ่อน
- สามารถถอดเปลี่ยนสายไฟได้ตามต้องการ
- ทนความร้อน ไม่ลามไฟ
- ติดตั้งง่ายและรวดเร็ว

- For cannecting cable.
- Can change the cable
- Fast and easy to install.
- For fine and solid wire.
- Withstand heat and not flame.

3 ช่อง รุ่น PCT223 **130.-/pack** บรรจุ 5 ชิ้น/แพ็ค

4 ช่อง รุ่น PCT224 **180.-/pack** บรรจุ 5 ชิ้น/แพ็ค

2 ช่อง รุ่น PCT222 **105.-/pack** บรรจุ 5 ชิ้น/แพ็ค

PCT22 Dimension : mm

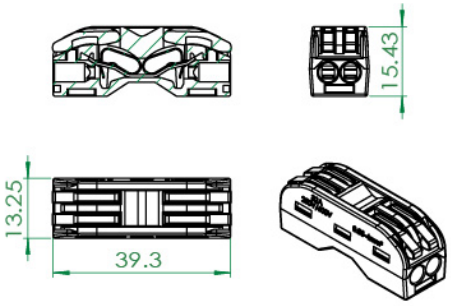

PCT223 Dimension : mm

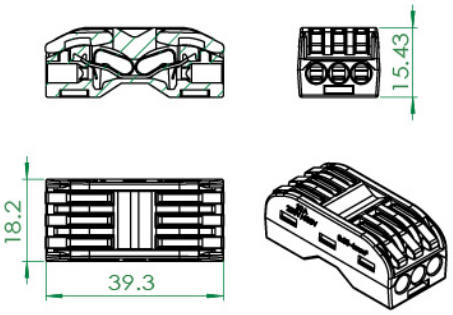

PCT225 Dimension : mm

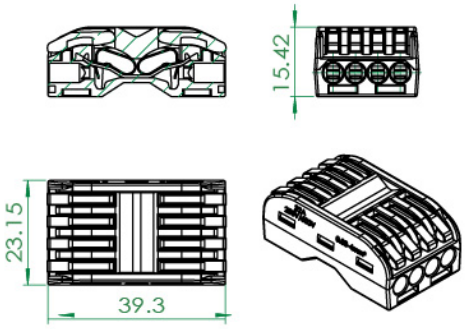

ข้อมูลทางเทคนิค / Specification

ขนาดสายไฟ (Applicable wires)	สายไฟแข็ง(Solid wire) : 0.5-4mm² สายไฟอ่อน(Fine wire) : 0.5-2.5mm²
แรงดันไฟฟ้า (Voltage rating)	400V
กระแสไฟ (Current rating)	32A
ความต้านทานคอนแทค (Contact resistance)	≤0. 015 Ω
ความต้านทานฉนวน (Insulation resistance)	≥1000MΩ
อุณหภูมิ (Temperature range)	-40°C ถึง 105°C
ตัวนำไฟฟ้า (Conductor)	Copper
พลาสติก (Plastic parts)	PC UL94V 2 (0)
คลิปล็อค (Clip)	Stainless steel 301

วิธีใช้งาน/Usage

1. ปอกสายไฟให้ยาวประมาณ 10-15 มม.

Strip the wire 10-15mm.

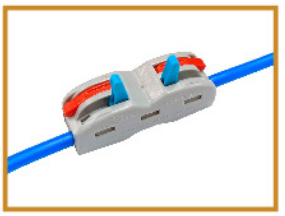

2. งัดกิ๊ปล็อคขึ้นและเสียบสายไฟเข้าไปให้สุด

Pull lever up and Insert the cable.

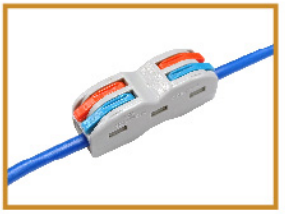

3. กดกิ๊ปล็อคลง

push lever down

คำแนะนำ : 1. ควรติดตั้งและเดินสายไฟโดยช่างไฟฟ้า 2. ตรวจสอบให้แน่ชัดว่าสายไฟต่อเข้ากับลูกเต้าแน่นสมบูรณ์

คำเตือน : 1. ห้ามใช้กับขนาดสายไฟและกระแสไฟเกินกว่าที่กำหนด 2. ห้ามใช้งานลูกเต้าหนีบสายไฟที่ชำรุดเสียหาย 3. ต้องตัดระบบไฟฟ้าก่อนการติดตั้งหรือซ่อมบำรุงทุกครั้ง4. ห้ามเก็บไว้ในที่เปียกชื้น 5. ห้ามดัดแปลงหรือใช้งานผิดประเภท

ขั้วต่อแยกสายไฟแบบหนีบเร็ว
QUICK SPLITTER CABLE CONNECTOR

- สำหรับต่อแยกสายไฟ
- ใช้ได้กับสายไฟชนิดแข็งและอ่อน
- ถอดเปลี่ยนสายไฟได้ตามต้องการ
- กิ๊ปล็อกแน่น แข็งแรง
- ทนความร้อน ไม่ลามไฟ
- ติดตั้งง่ายและรวดเร็ว

- For splitting cable • For fine and solid wire.
- Can change the cable. • Tight lock and durable.
- Withstand heat and not flame. • Fast and easy to install.

ชนิดเข้า 2 ออก 4
รุ่น LT422

130.-/pack
บรรจุ 5 ชิ้น/แพ็ค

ชนิดเข้า 3 ออก 6
รุ่น LT633

325.-/pack
บรรจุ 5 ชิ้น/แพ็ค

LT203 Dimension : mm

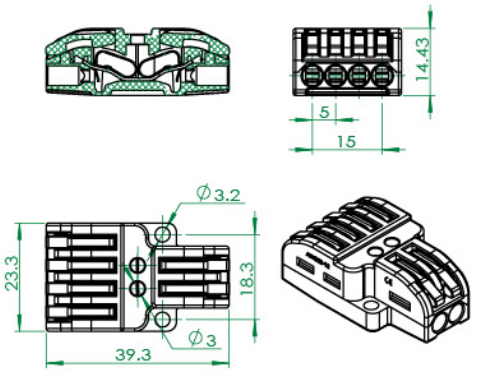

LT205 Dimension : mm

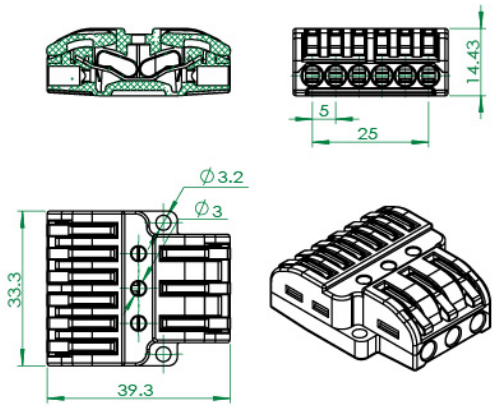

ข้อมูลทางเทคนิค / Specification

ขนาดสายไฟ (Applicable wires)	สายไฟแข็ง(Solid wire) : 0.5-4mm² สายไฟอ่อน(Fine wire) : 0.5-2.5mm²
แรงดันไฟฟ้า (Voltage rating)	400V
กระแสไฟ (Current rating)	32A
ความต้านทานคอนแทค (Contact resistance)	≤0. 015 Ω
ความต้านทานฉนวน (Insulation resistance)	≥1000MΩ
อุณหภูมิ (Temperature range)	-40°C ถึง 105°C
ตัวนำไฟฟ้า (Conductor)	Copper
พลาสติก (Plastic parts)	PC UL94V 2 (0)
คลิปล็อค (Clip)	Stainless steel 301

วิธีใช้งาน/Usage

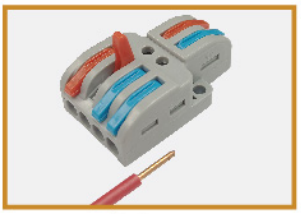

1. ปอกสายไฟให้ยาวประมาณ 10-15 มม.
Strip the wire 10-15mm.

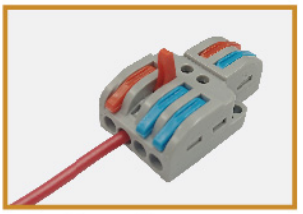

2. งัดกิ๊ปล็อคขึ้นและเสียบสายไฟเข้าไปให้สุด
Pull lever up and Insert the cable.

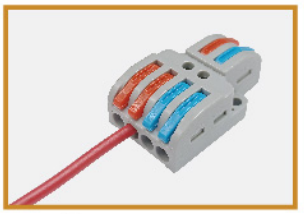

3. กดกิ๊ปล็อคลง
push lever down

คำแนะนำ : 1. ควรติดตั้งและเดินสายไฟโดยช่างไฟฟ้า 2. ตรวจสอบให้แน่ชัดว่าสายไฟต่อเข้ากับลูกเต้าแน่นสมบูรณ์

คำเตือน : 1. ห้ามใช้กับขนาดสายไฟและกระแสไฟเกินกว่าที่กำหนด 2. ห้ามใช้งานลูกเต้าหนีบสายไฟที่ชำรุดเสียหาย
3. ต้องตัดระบบไฟฟ้าก่อนการติดตั้งหรือซ่อมบำรุงทุกครั้ง 4. ห้ามเก็บไว้ในที่เปียกชื้น 5. ห้ามดัดแปลงหรือใช้งานผิดประเภท

TB-15A SERIES TERMINAL BLOCKS

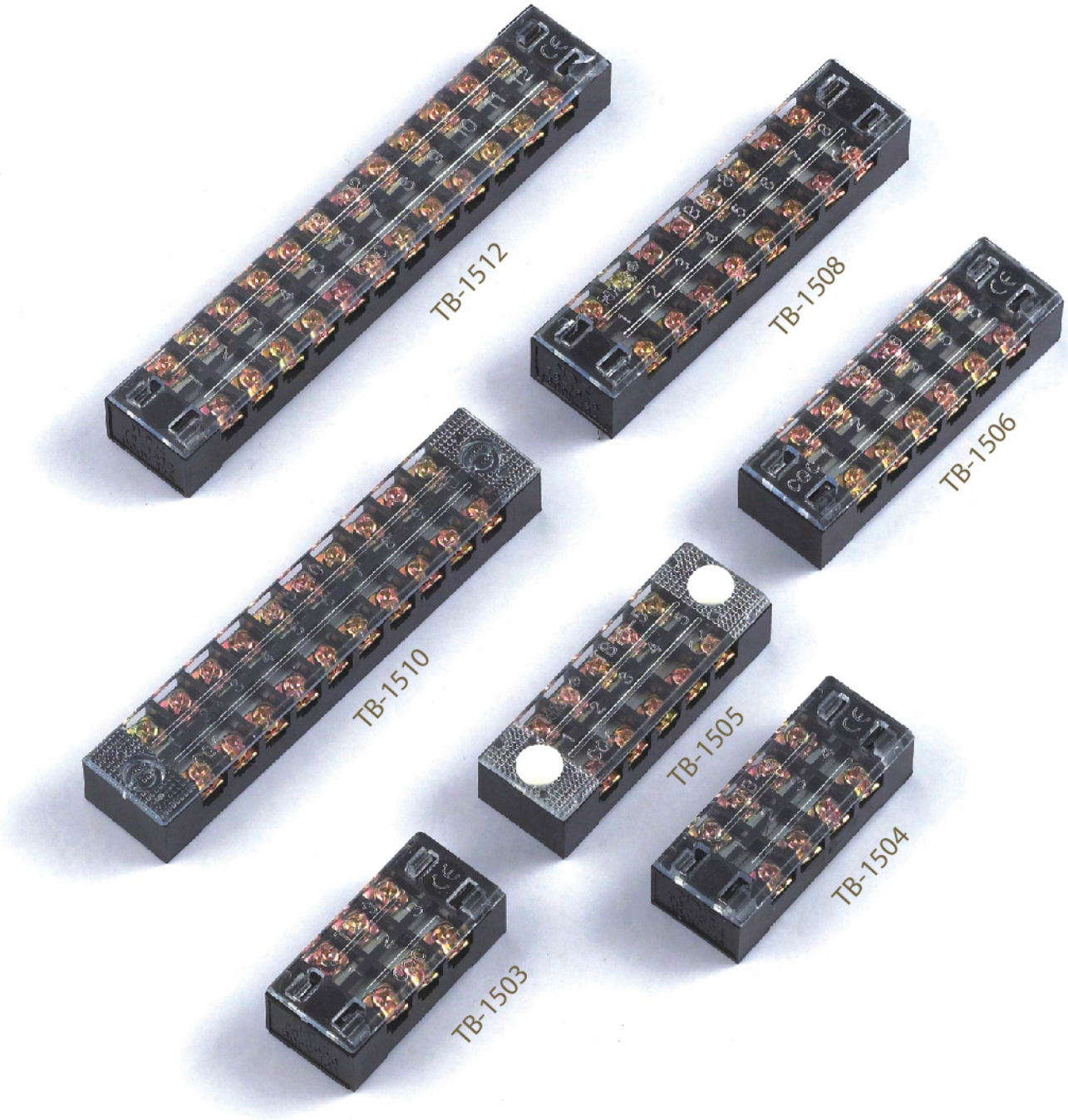

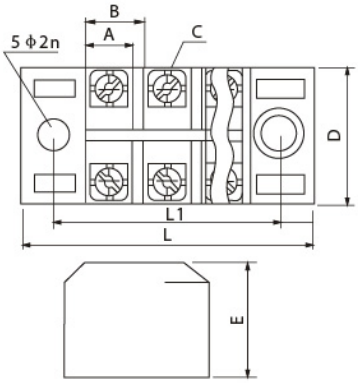

TYPE	RATING	NUMBER OF POLES	DIMENSIONS (mm)							Packing	Price
			L	L1	A	B	C	D	E		
TB-1503	600V 15A	3	46	36.5	7.5	9	M3	22	17		
▶ TB-1504		4	55	45.5	7.5	9	M3	22	17		30.-
TB-1505		5	64.2	52	7.5	9	M3	22	17		
▶ TB-1506		6	73	63.5	7.5	9	M3	22	17		40.-
TB-1508		8	91.2	80	7.5	9	M3	22	17		
TB-1510		10	109	98	7.5	9	M3	22	17		
▶ TB-1512		12	127	118	7.5	9	M3	22	17		70.-

***หมายเหตุ ▶ มีสินค้า

TB-25/35A SERIES TERMINAL BLOCKS

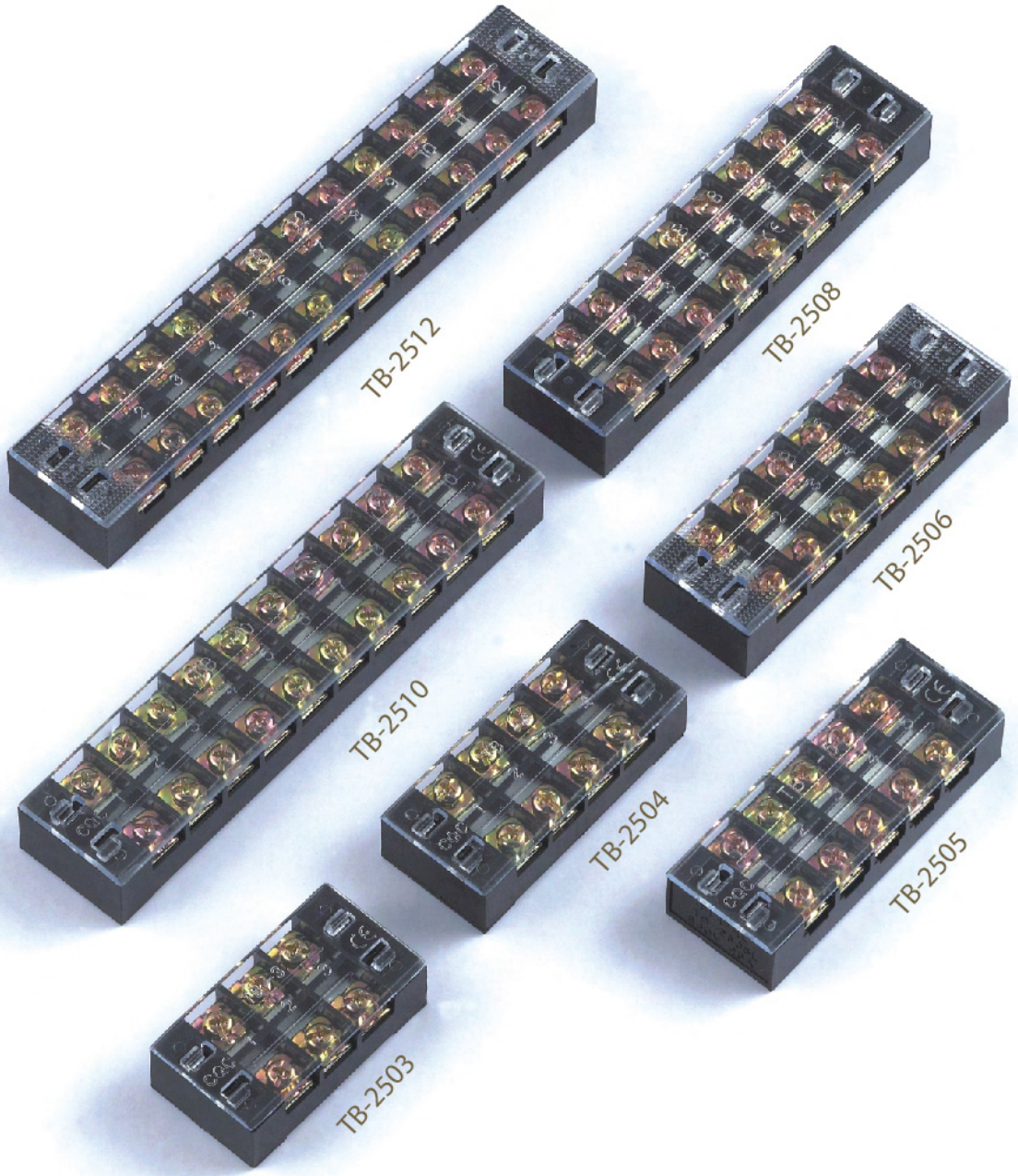

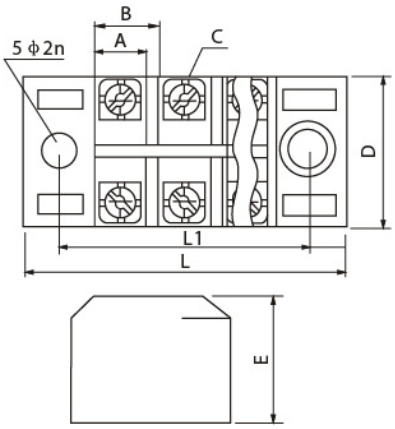

TYPE	RATING	NUMBER OF POLES	DIMENSIONS (mm)							Packing	Price
			L	L1	A	B	C	D	E		
TB-2503/3503	600V 25/35A	3	50	40	10.5	12	M4	30	20		
TB-2504/3504		4	62.5	57	10.5	12	M4	30	20		
TB-2505/3505		5	78.7	68	10.5	12	M4	30	20		
TB-2506/3506		6	91	81.5	10.5	12	M4	30	20		
TB-2508/3508		8	115	105	10.5	12	M4	30	20		
TB-2510/3510		10	139	128	10.5	12	M4	30	20		
TB-2512/3512		12	163	153	10.5	12	M4	30	20		

TB-45A SERIES TERMINAL BLOCKS

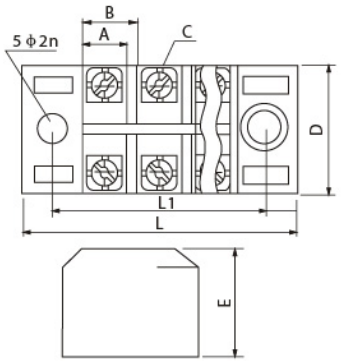

TYPE	RATING	NUMBER OF POLES	DIMENSIONS (mm)							Packing	Price
			L	L1	A	B	C	D	E		
TB-4503	600V 45A	3	70	60.5	15	17	M5	38	23.5		
TB-4504		4	86	75.5	15	17	M5	38	23.5		
TB-4505		5	103.2	92.5	15	17	M5	38	23.5		
TB-4506		6	120.5	110	15	17	M5	38	23.5		
TB-4508		8	155	145	15	17	M5	38	23.5		
TB-4510		10	190	179	15	17	M5	38	23.5		
TB-4512		12	224	212	15	17	M5	38	23.5		

TB-60A\100A SERIES TERMINAL BLOCKS

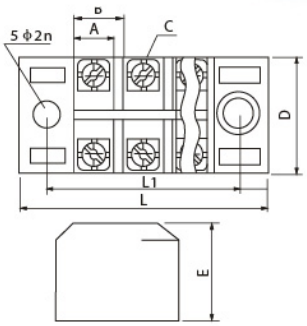

TYPE	RATING	NUMBER OF POLES	DIMENSIONS (mm)							Packing	Price
			L	L1	A	B	C	D	E		
TB-603	600V 60A	3	70.5	65.5	15.5	18	M6	38	31		
TB-604		4	93.5	82.5	15.5	18	M6	38	31		
TB-606		6	129	118	15.5	18	M6	38	31		
TB-1003	600V 100A	3	86.5	75.5	22	20	M6	43.5	35		
TB-1004		4	108	96	22	20	M6	43.5	35		
TB-1006		6	153	140	22	20	M6	43.5	35		

TBC SERIES TERMINAL BLOCKS

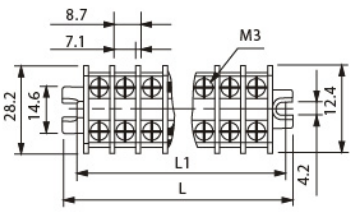

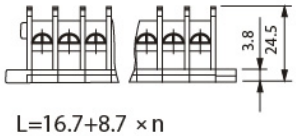

L=16.7+8.7 × n
L1=10.3+8.7 × n
n=poles

TBC-10A

P	2	3	4	5	6	7	8	9	10	11	12
L	34.1	42.8	51.5	60.2	68.9	77.6	86.3	95.0	103.7	103.7	121.1
L1	27.7	36.4	45.1	53.8	62.5	71.2	79.9	88.6	97.3	97.3	114.7
Packing											
Price											

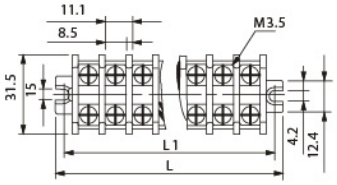

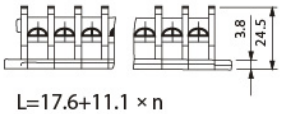

L=17.6+11.1 × n
L1=11.2+11.1 × n
n=poles

TBC-20A

P	2	3	4	5	6	7	8	9	10	11	12
L	39.8	50.9	65	73.1	84.2	95.3	106.4	117.5	128.6	139.7	150.8
L1	34.4	44.5	55.6	66.7	77.8	88.9	100	111.1	122.2	133.3	144.4
Packing											
Price											

TERMINAL BLOCKS
เทอร์มินอลบล็อก

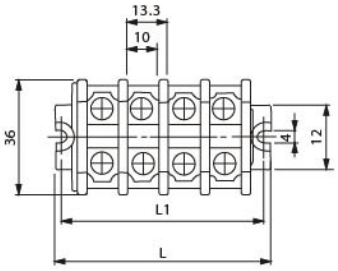

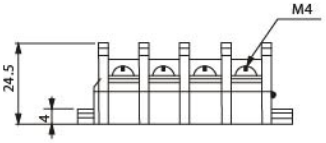

L=17.6+11.1 × n
L1=11.2+11.1 × n
n=poles

TBC-30A

P	2	3	4	5	6	7	8	9	10 ▼	11	12
L	40.6	53.9	67.2	80.5	93.8	107.1	200.4	133.7	147	160.3	173.6
L1	36.1	49.4	62.7	76	89.3	102.6	115.9	129.2	142.5	155.8	169.1
Packing											
Price									200.-		

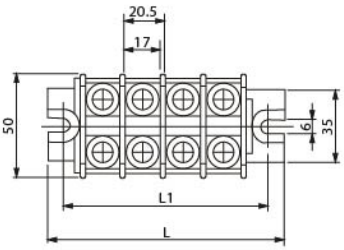

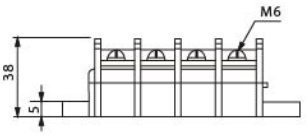

L=30+20.5 × n
L1=24+20.5 × n
n=poles

TBC-60A

P	2	3	4	5 ▼	6	7	8	9	10	11	12
L	71	91.5	112	132.5	153	173.5	194	214.5	235	255.5	276
L1	61	81.5	102	122.5	143	163.5	184	204.5	225	245.5	266
Packing											
Price				300.-							

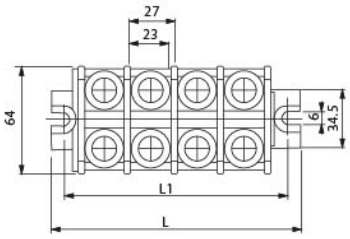

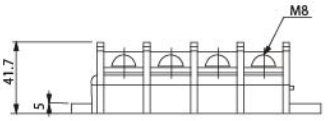

L=30+27.5 × n
L1=24+27.5 × n
n=poles

TBC-100A

P	2	3	4 ▼	5	6	7	8	9	10	11	12
L	85	112.5	140	168.5	195	222.5	250	277.5	305	332.5	360
L1	75	102.5	130	157.5	185	212.5	240	267.5	295	322.5	350
Packing											
Price			360.-								

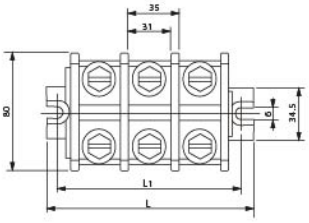

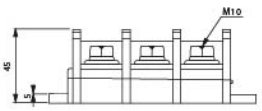

L=30+36 × n
L1=24+36 × n
n=poles

TBC-200A

P	2	3	4 ▼	5	6	7	8	9	10	11	12
L	102	138	174	210	246	282	318	354	390	426	462
L1	92	128	14	200	236	272	308	344	380	416	452
Packing											
Price			650.-								

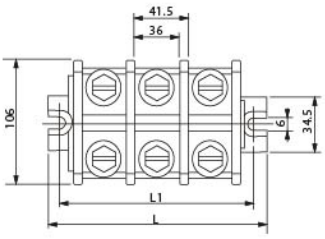

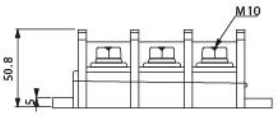

L=50+42.5 × n
L1=30+42.5 × n
n=poles

TBC-300A

P	2	3	4	5	6	7	8	9	10	11	12
L	114	156	198	240	282	234	366	408	450	492	534
L1	104	146	188	230	272	314	356	398	440	482	524
Packing											
Price											

***หมายเหตุ ▼ มีสินค้า