SUMO®

Li ION Battery 3 Hours 100%

Lead-acid batteries 8-10 Hours 100%

2T รถลากพาเลทไฟฟ้า

FULL ELECTRIC HAND PALLET TRUCK

2 TONS

รุ่น หน้ากว้าง

MAX. FORK HEIGHT 115 mm ขา ยกสูงสุด

MIN. FORK HEIGHT 85 mm ขา ยกต่ำสุด

ระยะเวลา ชาร์จ 3 ชม.
ใช้งานได้ นานถึง 5 ชม.

เหมาะสำหรับ เป็นรถยกลากของหนัก
เหมาะสำหรับใช้เคลื่อนย้ายสิ่งของหนักภายในโกดัง
โรงงานหรือห้างร้านต่างๆ รองรับการใช้งานที่หลากหลาย

64,000.-/pc
1 pc/ctn

หน้ากว้าง 685 cm.

รับประกัน 1 ปี

ข้อมูลทางเทคนิค (SPECIFICATIONS)

รับน้ำหนักได้สูงสุด (Max capacity)	2T
ศูนย์กลางรับน้ำหนัก (Load center)	600 mm
ความสูงงาต่ำสุด (Min. fork height)	85 mm
ความสูงยกสูงสุด (Max. lift height)	115 mm
ความสูงด้ามจับ (Handle Height Min./Max.)	750/1255 mm
ความยาวรวม (Overall Length)	1622 mm
ความยาวงา (Fork length)	1220 mm
ความกว้างตัวรถ (Body width)	685 mm
ระยะฐานล้อ (Wheel Base)	1173/1223 mm
ประเภทล้อ (Wheels type)	PU
ขนาดล้อขับเคลื่อน (Driving Wheels size)	150x55 mm
ขนาดล้อลูกปืน (Bearing Wheels size)	80x93 mm (เดี่ยว) / 80x70 mm (คู่)
จำนวนล้อ (Wheels Qty)	1+2/4
ขนาดงา (Fork size)	55/160/1220 mm
ความกว้างงารวม (Overall Fork Width)	685 mm
ระยะห่างจากพื้น (Ground Clearance)	30/145 mm
ความกว้างทางเดินขั้นต่ำ (Min. Aisle width 1000*1200 pallet)	1.914 m
ความกว้างทางเดินขั้นต่ำ (Min. Aisle width 800*1200 pallet)	1.83 m
รัศมีวงเลี้ยวแคบสุด (Min. Turning radius)	1.39 m

Operation (สมรรถนะการทำงาน)

ความเร็วสูงสุด (มี/ไม่มีของ) (Max. Travel speed)	4/4.5 km/hr
ความเร็วยกขึ้น (มี/ไม่มีของ) (Max. Lift speed)	30/35 mm/s
ความเร็วยกลง (มี/ไม่มีของ) (Max. Lower speed)	35/25 mm/s
ความสามารถไต่ทางลาดชัน (มี/ไม่มีของ) (Gradeability)	8% / 20%
กำลังมอเตอร์ขับ (Drive motor power)	DC1.0kW
กำลังมอเตอร์ยก (Lift motor power)	DC0.6kW

Electric Control (ระบบไฟฟ้า)

แบตเตอรี่ (Battery voltage, capacity)	48V/15Ah
ระยะเวลาชาร์จ (Charging time)	3 hr
ระยะเวลาใช้งาน (Working time)	5 hr
อุณหภูมิใช้งาน (Operation temperature)	0-45°C
ระบบเบรก (Brake type)	Regenerative
เบรก (Brake device)	Electromagnetic
ระดับเสียง (Operation Noise Level)	<70dB
ขนาดเครื่อง (Dimension LxWxH)	L 1622 x W 685 x H 1256/553 mm
น้ำหนัก (Net weight)	127 kg

คุณสมบัติพื้นฐานของสินค้า

- **รถลากพาเลทไฟฟ้า 2 ตัน SUMO ใช้ระบบไฟฟ้าเต็มรูปแบบ** ทั้งการเดินหน้า – ถอยหลัง และการยกขึ้น – ยกลง
- **ใช้พละกำลังจากมอเตอร์ 1000W แบบ Brushless** ให้กำลังสูงและไม่ต้องบำรุงรักษาตลอดอายุการใช้งาน
- **แบตเตอรี่ลิเธียมไอออน** ดูแลรักษาง่าย อายุการใช้งานยาวนาน ใช้งานได้ต่อเนื่องถึง 24 ชั่วโมง และชาร์จเต็มได้ใน 3 ชั่วโมง
- สามารถสลับแบตเตอรี่ เพื่อใช้สำรองได้ในเวลาเพียง 6 วินาที ทำให้สามารถทำงานได้ต่อเนื่องยิ่งขึ้น!
- **โครงสร้างตัวรถลากพาเลทไฟฟ้า 2 ตัน SUMO และงานทำจากโลหะอัลลอยด์หล่อชิ้นเดียว** ไร้รอยเชื่อม ให้ความแข็งแรงทนทานที่มากกว่า
- ขนาดกะทัดรัด และมีรัศมีวงเลี้ยวที่แคบ เหมาะสำหรับพื้นที่จำกัด
- **ระบบเบรกแม่เหล็กไฟฟ้า (Electromagnetic Brake)** ช่วยให้เบรคได้อย่างนุ่มนวล
- **ระบบรีเจนเนอเรทีฟ (Regenerative Braking)** ที่ช่วยประหยัดพลังงานจากนำพลังงานกลับมาใช้ใหม่จากการเบรก
- มีระบบ Anti-rollback ป้องกันรถไหลบนทางลาด
- ระบบแสดงแสดงผลข้อมูลที่สำคัญในการใช้งานบนจอ: สถานะแบตเตอรี่, ชั่วโมง, รหัสข้อผิดพลาดสถานะการทำงานอัตโนมัติ
- ด้ามจับออกแบบตามหลักสรีรศาสตร์มีโหมดการทำงานหลายระดับ
- ออกแบบเพื่อการบำรุงรักษาง่าย: สามารถเปลี่ยนชิ้นส่วนต่างๆ ได้อย่างรวดเร็ว เช่น ด้ามจับ (1 นาที) คอนโทรลเลอร์ (2 นาที) ล้อขับ (1 นาที) และมอเตอร์ (3 นาที)

SUMO®

Li ION Battery 3 Hours 100%

Lead-acid batteries 8-10 Hours 100%

2T รถลากพาเลทไฟฟ้า
FULL ELECTRIC HAND PALLET TRUCK
2 TONS

ระยะเวลา ชาร์จ 3 ชม.
ใช้งานได้ นานถึง 5 ชม.

วิธีการใช้งาน

- **เปิดเครื่อง** - เสียบกุญแจหรือกดสวิตช์เปิดไฟ
- **ดูหน้าจอ** - เช็คว่าแบตเตอรี่เหลือเท่าไหร่ มีข้อผิดพลาดหรือไม่
- **ตั้งทิศทาง** - จับด้ามควบคุม หมุนปุ่มเลือกว่าจะไปข้างหน้าหรือถอยหลัง
- **ยกหรือลดงา** - กด "ขึ้น" เวลาจะยกงา กด "ลง" เวลาจะสอดงาเข้าใต้พาเลท
- **เลือกโหมด (หากต้องการ)** - กดปุ่มเต่าถ้าอยากขับช้าๆ ในที่แคบมีโหมดพิเศษสำหรับจัดการในพื้นที่แคบมาก
- **ขนของ** - ขับพาพาเลทไปที่ต้องการด้วยความระมัดระวัง
- **วางของ** - กด "ลง" เพื่อวางพาเลทลงพื้น
- **หยุดและปิดเครื่อง** - เมื่อใช้งานเสร็จแล้วปิดสวิตช์และถอดกุญแจ (มีปุ่มหยุดฉุกเฉิน เพื่อหยุดในกรณีเร่งด่วน)
- **ชาร์จและเก็บรถ** - แบตใกล้หมดก็ชาร์จหรือเปลี่ยนใหม่ เก็บรถไว้ในที่เหมาะสม

อุปกรณ์มาตรฐานที่มาพร้อมกับรถลากพาเลทไฟฟ้า 2 ตัน

แบตเตอรี่ลิเธียม (Lithium Battery)
เครื่องชาร์จ (Smart charger)
ฝาครอบป้องกัน (Protection cover)
กล่องควบคุม (Reliable control box)
ด้ามจับควบคุมหลายฟังก์ชั่น (Multi-function Handle)

คำแนะนำ

- ตรวจสอบและบำรุงรักษาสภาพรถ จาระบี และน้ำมันไฮดรอลิกเป็นประจำ
- ตรวจสอบระบบความปลอดภัย ล็อก เบรก และระบบไฟฟ้าก่อนและหลังใช้งานทุกวัน
- การดูแลแบตเตอรี่: ห้ามจุ่มแบตเตอรี่ลงในน้ำ และห้ามชาร์จในอุณหภูมิต่ำกว่า 0°C
- โปรแกรมสามารถวิเคราะห์ปัญหา: หน้าจอแสดงโค้ดข้อผิดพลาด (Error code display) ช่วยให้ระบุปัญหาได้อย่างรวดเร็ว

⚠ WARNING ⚠

อ่านคำเตือนและคู่มือการใช้งาน เพื่อความปลอดภัยในการใช้งาน

1. ไม่บรรทุกสิ่งของเกินกว่าน้ำหนักที่ระบุ
2. วางสิ่งของให้อยู่กึ่งกลางของงา ไม่วางบริเวณปลายงาและวางซ้อนสิ่งของให้เป็นระเบียบเพื่อความปลอดภัยขณะเคลื่อนย้าย
3. ตรวจสอบอุปกรณ์ทุกครั้งก่อนใช้งาน
4. ไม่ควรยกของค้างไว้เมื่อไม่ได้ใช้งาน
5. ขณะใช้งาน ยกขึ้นเพียงเล็กน้อย ไม่จำเป็นต้องยกขึ้นสุดเพื่อให้สามารถเคลื่อนตัวได้
6. ไม่ยื่นส่วนใดของร่างกายเข้าใกล้งาขณะใช้งาน และใช้งานด้วยความระมัดระวัง
7. ห้ามหยุดรถขณะมือจับหมุน 90 องศา
8. เก็บอุปกรณ์ไว้ในที่ร่มและไม่เปียกชื้นเพื่อป้องกันการเสื่อมสภาพ

• Do not carry items more than the specified weight. • Place the item in the center of the forks, not around it. tip of the ivory and stack things in an orderly manner to safety while moving. • Always check equipment before use. • Should not be held up when not use. • When in use, lift it up just a little. No need to Raise it all the way to allow for movement. • Do not put any part of your body near the forks while using it and use with caution. • Do not stop the vehicle while the handlebar is rotated 90 degrees. • Keep the device indoors and away from moisture for protection deterioration.

คำเตือน ไม่บรรทุกสิ่งของเกินกว่าน้ำหนักที่ระบุ

- ห้ามใช้บนพื้นที่เปียก มัน หรือมีโคลน และห้ามใช้กลางสายฝน
- หลีกเลี่ยงการใช้ในบริเวณที่มีวัตถุไวไฟ ระเบิด หรือมีสารเคมีอันตราย
- ห้ามบรรทุกสินค้าเกินน้ำหนักที่กำหนด หรือสินค้าที่ไม่ได้สมดุล/ไม่มั่นคง
- ห้ามใช้รถในการบรรทุกคนโดยเด็ดขาด
- ห้ามขับรถด้วยความเร็วสูงบนพื้นต่างระดับ เลี้ยวเร็ว หรือบรรทุกของในลักษณะเสี่ยงอันตราย
- ตรวจสอบอุปกรณ์ก่อน-หลังใช้งานทุกครั้ง หากพบว่าชำรุด/ไม่ปลอดภัย ต้องหยุดใช้งานทันที
- ระมัดระวังเป็นพิเศษเมื่อใช้งานบนพื้นผิวที่เปียก ลื่น หรือทางลาดชัน

2T รถลากพาเลทไฟฟ้า

FULL ELECTRIC HAND PALLET TRUCK

2 TONS

DIMENSIONS

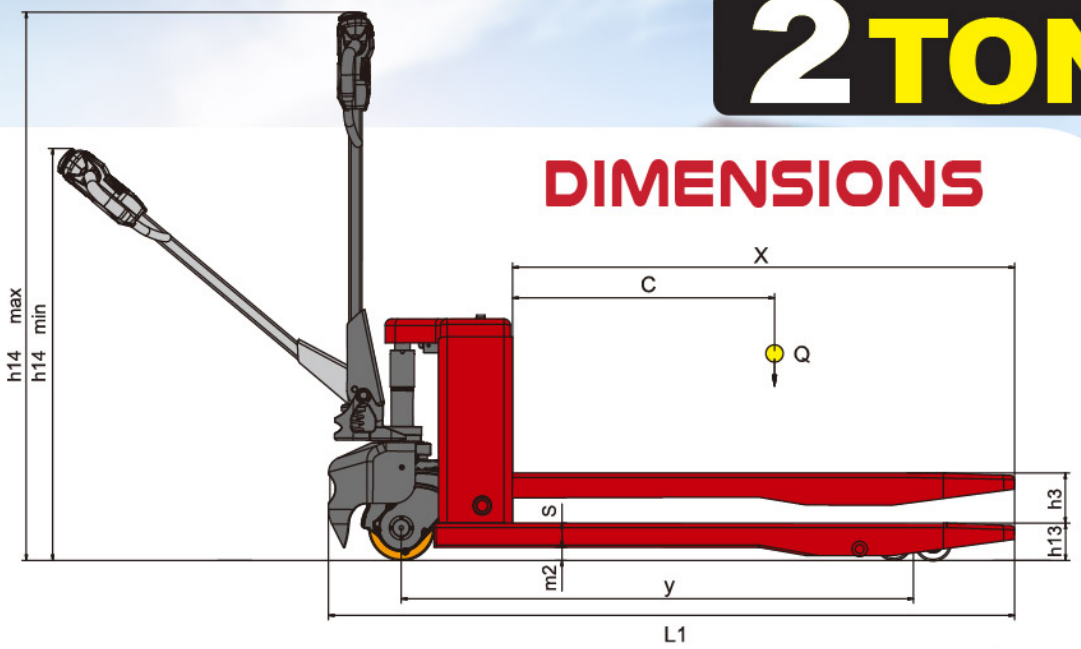

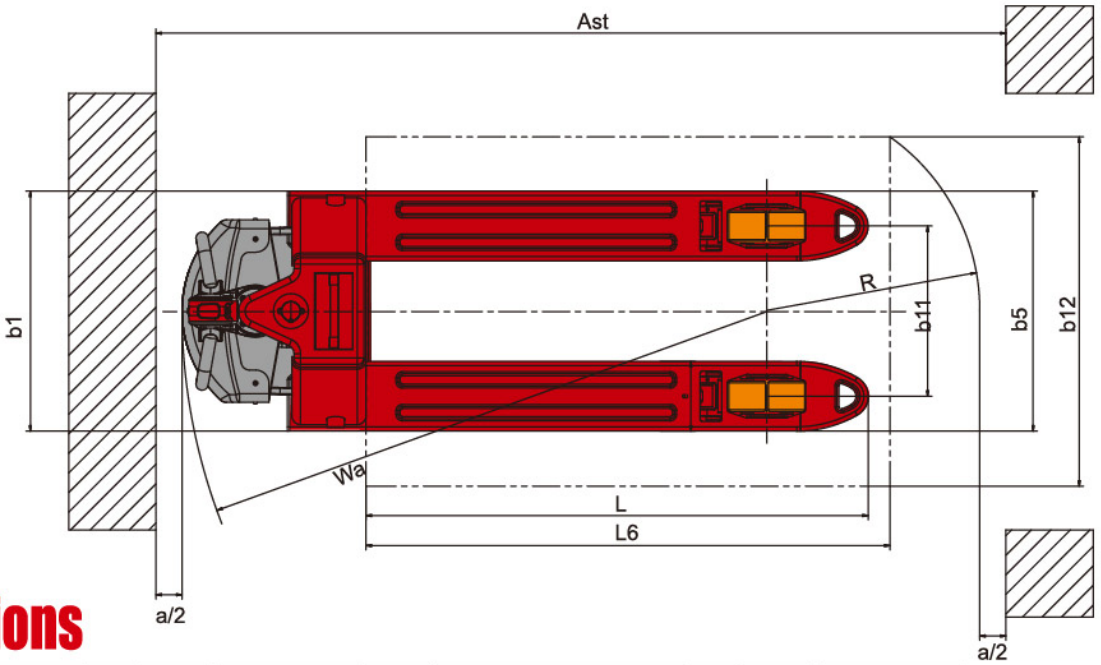

Specifications

	item		unit	DSK-DA-20
Specifiction				
1.1	Type			Electric
1.2	Working type			Pedestrian
1.3	Capacity	Q	kg	2000
1.4	Load Center	C	mm	600
1.5	Min. Fork Height		mm	85
1.6	Wheel Base	y	mm	1173/1223
1.7	Wheels Type			PU
1.8	Driving Wheels size(front)		mm	150*55
1.9	Bearing Wheels size(rear)		mm	80*93(single)
			mm	80*70(double)
1.10	Wheels Qty (drive & bearing)		mm	1+2/4
1.11	Max. Lift Height		mm	115
1.12	Handle Height,Min. / Max.	h14	mm	750/1255
1.13	Overall Length		mm	1572/1622
1.14	Fork Length	L	mm	1150/1200
1.15	Body Width	b1	mm	550/685
1.16	Fork size(height/width/length)		mm	55/160/1150(1200)

	item		unit	DSK-DA-20
1.17	Overall Fork Width		mm	550/685
1.18	Ground Clearance(Min. & Max.)		mm	30/145
1.19	Min. Aisle Width (1000*1200 pallet)	Ast	mm	1914
1.20	Min. Aisle Width (800*1200 pallet)	Ast	mm	1830
1.21	Min. Turning Radius	Wa	mm	1340/1390
Operation				
2.1	Max. Travel Speed(full load/empty load)		km/h	4/5
2.2	Max. Lift Speed(full load/empty load)		mm/s	30/35
2.3	Max. Lower Speed(full load/empty load)		mm/s	35/25
2.4	Gradeability(full load/empty load)		%	6%/20%
2.5	Drive Motor Power		kw	DC1
2.6	Lift Motor Power		kw	DC0.6
Electric Control				
3.1	Battery Voltage、Battery Capacity		V/Ah	48V/10Ah(48V/15Ah)
3.2	Brake Type			Regenerative
3.3	Brake Device			Electromagnetic
3.4	Operation Noise Level		A	<70dB
3.5	Net Weight		kg	110/115

2T รถลากพาเลทไฟฟ้า

FULL ELECTRIC HAND PALLET TRUCK

2 TONS

BASIC CONFIGURATION

- Emergency reverse button
- Horn
- Forward/reverse butterfly switch
- Lifting/Lowering
- LCD Screen
- ®Battery indicator with hour meter
- ®Error code display
- ©Recharge alert

Multi-function Handle
(Full Electric)

Battery Safety Ensured

- Safe and reliable, no fire, no explosion.
- Complying with IEC, UL Global standard certification requirements, ensuring the safety of user property
- Long service life: lithium battery with a long service life.
- High safety performance: it adopts soft package battery technology, built-in protection board and multip protection to eliminate overcharge and overdischarge.
- Maintenance free: no need to add water.
- With a spare battery, the unit can keep working 24 hours.
- Fast charging——2 hours only.

Compact and durable

Solid build, no breaking

Chassis made by solid materials, no bending, no deformation.
Reinforced rocker arm, push rod, wheel frame and support seat.
No plastic parts, less damge.

Most compact unit with same lifting capacity

Suitable for small workplaces such as compact workshops, trucks or vans, tail lifts or elevators.
DSK-DA has the smallest turning radius among similar products.

Integral forks, no splicing

The forks are uniquely designed, easy to handle European pallets, American pallets and plastic pallets.
Solid fork with no deformation, far more durable than other brands of the same category.

Single / double PU wheels

Lithium Battery

Smart charger

Protection cover

Reliable control box

2T รถลากพาเลทไฟฟ้า

FULL ELECTRIC HAND PALLET TRUCK

2 TONS

Intelligent Control

When you are moving heavy loads in tight sapces, maneuverability and controllability are essential to ensure safety, productivity and comfort.
DERSK products are going to make your job easier.
With the ergonomically designed handle, DSK-DA is easy to operate, reduces fatigue and improves work efficiency.

Operator Preferred

1.Turtle Speed

Press Turtle button switch to Turtle speed mode and press it once more switch to normal high speed mode.

2.Up-Right Drive

Press Up-right button switch to Up-right drive mode and press it once more switch to normal mode

In up-right drive mode, vehicle will move when handle is operated at any position. Please avoid misoperation.

Comfortable operation

Easy to operate
Ergonomic handle, comfortable to use.

Leading Technology

CanBus technology is applied on this entry-level electric pallet truck.

Fast And Slow Speed

To match different levels of operator experience, and varied work environments.

Up-right Drive Mode

Convenient to operate in vans, on tail lifts, or inside elevators.

Slope anti-sliding design

Easy parking on slopes, preventing accidental backing of the machine.

- **Recharge alert**
- **Hour meter**
- **Powered traveling**
- **Powered lifting & lowering**
- **Error code display**
- **Emergency stop button**
- **Horn**

Unique brushless technology

Brushless motor, powerful and maintenance free. Leading in the industry.

Maintenance free

For brushed motor, carbon brush needs to be replaced every 12 or 18 months.
For DSK-DA, no need to replace carbon brush.
Maintenance-free, saving maintenance time and cost.

750W/1000W power
Brushless motor
Maintenance free

Powered traveling

Powered lifting & lowering

SUMO®

2T รถลากพาเลทไฟฟ้า

FULL ELECTRIC HAND PALLET TRUCK

2 TONS

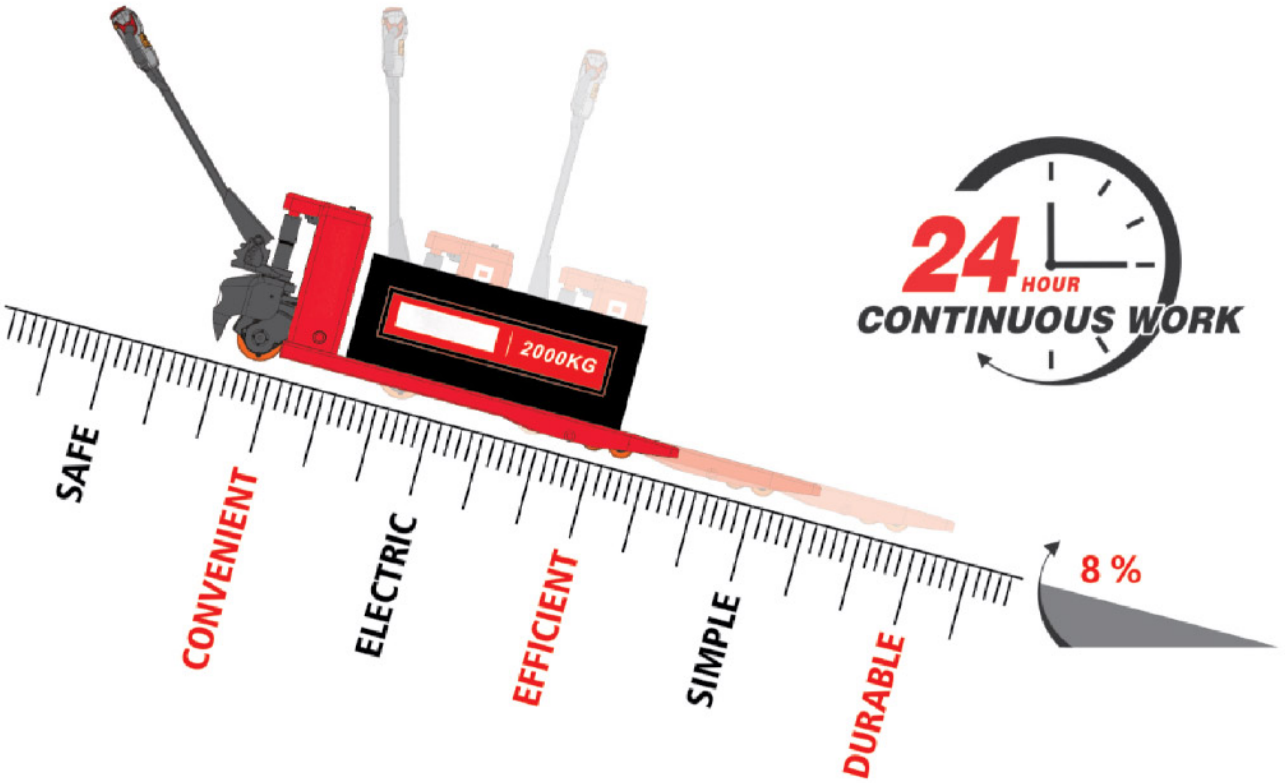

Electric VS Hand pallet truck

Smaller size

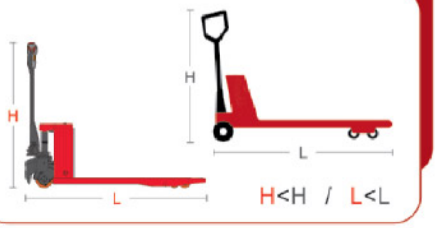

Superior Gradeability

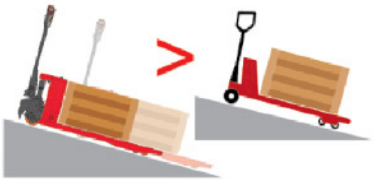

High-Efficiency

Easy to Maintain

Long Service Life

SUMO®

2.5T รถลากพาเลทแบบมีตาชั่ง
SCALE PALLET TRUCK

รุ่น หน้าแคบ

ตาชั่งหน้าจอ LED
แสดงผล
ตัวเลขดิจิตอล

รถลากพาเลทแบบมีตาชั่ง 2.5 ตัน
แข็งแรงทนทาน
มาพร้อม
ตาชั่งในตัว
สำหรับงานที่
ต้องชั่งสินค้า
ระหว่างขนย้าย

MAX. FORK HEIGHT 195 mm งา ยกสูงสุด

MIN. FORK HEIGHT 85 mm งา ยกต่ำสุด

รถลากพาเลท แบบมีตาชั่ง SCALE PALLET TRUCK

2½ TONS

37,500.-/pc
1 pc/ctn

รับประกัน 1 ปี

เหมาะสำหรับ เป็นรถยกลากของหนัก
เหมาะสำหรับใช้เคลื่อนย้ายสิ่งของหนัก
ภายในโกดังโรงงานหรือห้างร้านต่างๆ
รองรับการใช้งานที่หลากหลาย

SPECIFICATION

บรรทุกได้ /ตัน (Rated capacity)	2.5 ton
งายกต่ำสุด (Min fork height) (mm)	85
งายกสูงสุด (Max fork height) (mm)	195
ความกว้างรวมงาสองข้าง (Forks' width) (mm)	550
ความยาวงา (Forks' length) (mm)	1200
ขนาดงาแต่ละข้าง (Fork's size) (mm)	160x60
ขนาดล้อหน้า (Tandem loading wheel) (mm)	Ø80x70
ขนาดล้อหลัง (Steering wheel) (mm)	Ø180x50
Pump	Hydraulic pump
ตาชั่ง (Weight meter)	Digital
วัสดุล้อ (Wheel material)	PU
น้ำหนักรวม (Weight) (Kgs)	125

คุณสมบัติพื้นฐานของสินค้า

- รถลากพาเลทตาชั่ง 2.5 ตัน มาพร้อมตาชั่งในตัวสำหรับงานที่ต้องชั่งสินค้าระหว่างขนย้าย
- หน้าจอตาชั่งแสดงผลเป็นตัวเลข LED มีระบบตัดน้ำหนักบรรจุภัณฑ์ ระบบบันทึกน้ำหนัก
- แบตเตอรี่รีชาร์ท สามารถใช้งานได้นาน 20 ชั่วโมง
- รถลากพาเลทตาชั่ง 2.5 ตัน ผลิตจากโครงสร้างเหล็กแข็งแรงทนทาน ออกแบบใสำหรับงานบรรทุมของหนัก
- มาพร้อมปั้มไฮดรอลิคคุณภาพสูง แข็งแรงทนทาน อายุการใช้งานยาวนาน
- ตัวรถลากพาเลทตาชั่งพ่นสีฝุ่นคุณภาพสูง ป้องกันสนิม รอยขูดขีด หรือการกระแทกเล็กน้อยระหว่างใช้งาน
- ล้อโพลียูรีเทน (PU) เป็นล้อมาตรฐานจากโรงงานติดมากับรถลากพาเลทตาชั่ง SUMO มีความนุ่มและยืดหยุ่น เสียงเงียบขณะใช้งาน ความทนทานปานกลาง
- ล้อมีสีแดงชัดเจน เพิ่มความปลอดภัยในการใช้งาน

SUMO®

ตาชั่งหน้าจอ LED
แสดงผล
ตัวเลขดิจิตอล

2.5T รถลากพาเลทแบบมีตาชั่ง
SCALE PALLET TRUCK

2½ TONS
รถลากพาเลท แบบมีตาชั่ง SCALE PALLET TRUCK

โครงสร้างของรถลากพาเลทแบบมีตาชั่ง 2.5 ตัน
ผลิตจากเหล็กแข็งแรงทนทาน
ออกแบบสำหรับงานบรรทุกของหนัก
รถลากพาเลทมีตาชั่งในตัว
ช่วยอำนวยความสะดวกให้กับงานที่
ต้องชั่งสินค้าระหว่างการขนย้าย
ตาชั่งหน้าจอแสดงผลเป็นตัวเลข LED
มีระบบตัดน้ำหนักบรรจุภัณฑ์
และระบบบันทึกข้อมูลเพื่อดูย้อนหลัง

วิธีใช้งานและข้อควรระวัง

- รถลากพาเลทตาชั่ง 2.5 ตัน SUMO เป็นรถยกลากของหนัก เหมาะสำหรับใช้เคลื่อนย้ายสิ่งของหนักภายในโกดัง โรงงาน หรือห้างร้านต่างๆ รวมถึงงานเคลื่อนย้ายที่ต้องการชั่งน้ำหนักระหว่างการเคลื่อนย้าย
- ควรยกขึ้นเพียงเล็กน้อย ไม่จำเป็นต้องยกขึ้นสุด เพื่อให้สามารถเคลื่อนตัวได้
- เมื่อไม่ได้ใช้งาน ไม่ควรยกของค้างไว้
- เมื่องาไม่ยกขึ้น ควรหยุดโยกคันโยก และตรวจสอบหาสาเหตุ
- ขณะใช้งาน ไม่ควรให้ผู้ใดอยู่ใกล้งา
- ไม่ควรนำรถทิ้งไว้กลางแดด หรือ โดนฝน เพราะจะทำให้อุปกรณ์ต่างๆเสื่อมสภาพ

DIMENSIONS

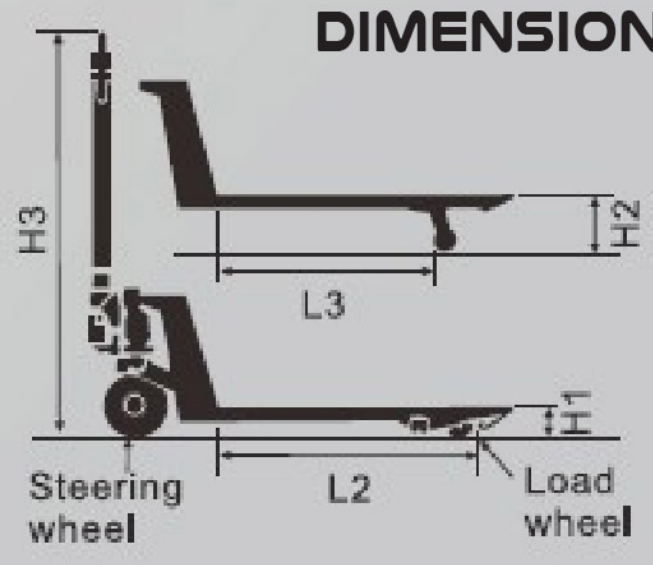

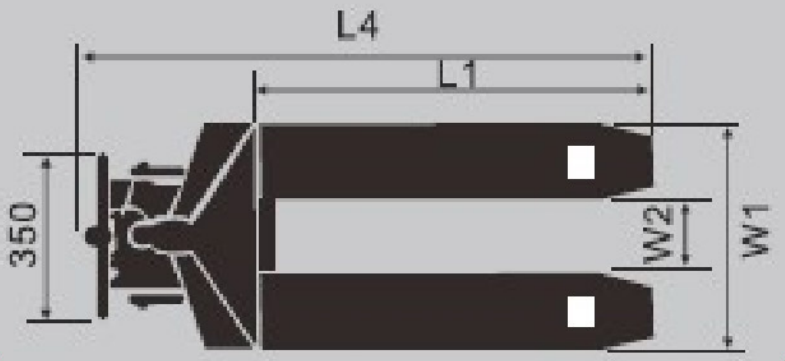

⚠ WARNING ⚠

อ่านคำเตือนและคู่มือการใช้งาน
เพื่อความปลอดภัยในการใช้งาน

1. ไม่บรรทุกสิ่งของเกินกว่าน้ำหนักที่ระบุ
2. วางสิ่งของให้อยู่กึ่งกลางของงา ไม่วางบริเวณปลายงาและวางซ้อนสิ่งของให้เป็นระเบียบเพื่อความปลอดภัยขณะเคลื่อนย้าย
3. ตรวจสอบอุปกรณ์ทุกครั้งก่อนใช้งาน
4. ไม่ควรยกของค้างไว้เมื่อไม่ได้ใช้งาน
5. ขณะใช้งาน ยกขึ้นเพียงเล็กน้อย ไม่จำเป็นต้องยกขึ้นสุด เพื่อให้สามารถเคลื่อนตัวได้
6. ไม่ยื่นส่วนใดของร่างกายเข้าใกล้งาขณะใช้งาน และใช้งานด้วยความระมัดระวัง
7. ห้ามหยุดรถขณะมือจับหมุน 90 องศา
8. เก็บอุปกรณ์ไว้ในที่ร่มและไม่เปียกชื้น เพื่อป้องกันการเสื่อมสภาพ

- Do not carry items more than the specified weight.
- Place the item in the center of the forks, not around it.
  tip of the ivory and stack things in an orderly manner to safety while moving.
- Always check equipment before use. • Should not be held up when not use.
- When in use, lift it up just a little. No need to Raise it all the way to allow for movement.
- Do not put any part of your body near the forks while using it and use with caution.
- Do not stop the vehicle while the handlebar is rotated 90 degrees.
- Keep the device indoors and away from moisture for protection deterioration.

SUMO®

3T รถลากพาเลท
HAND PALLET TRUCK
3 TONS
รุ่น หน้ากว้าง

MAX. FORK HEIGHT 195 mm ขา ยกสูงสุด

MIN. FORK HEIGHT 85 mm ขา ยกต่ำสุด

13,500.-/pc
1 pc/ctn

รถลากพาเลท 3 ตัน
โครงสร้างเหล็กแข็งแรง
ออกแบบมาเพื่องานหนัก
มาพร้อมปั๊มไฮดรอลิค
คุณภาพสูง

รับประกัน 1 ปี

เหมาะสำหรับ เป็นรถยกลากของหนัก เหมาะสำหรับใช้เคลื่อนย้ายสิ่งของหนักภายในโกดังโรงงานหรือห้างร้านต่างๆ รองรับการใช้งานที่หลากหลาย

SPECIFICATION

บรรทุกได้ (Rated capacity)	3 ton
งายกต่ำสุด (Min Fork Height) (mm)	85
งายกสูงสุด (Max Fork Height) (mm)	195
ความกว้างระหว่างงา (Forks' width) (mm)	685
ความยาวงา (Forks' Length) (mm)	1200
ขนาดงาแต่ละข้าง (Fork's size) (mm)	160x50
ขนาดล้อหน้า (Tandem Loading Wheel) (mm)	Ø80x70
ขนาดล้อหลัง (Steering Wheel) (mm)	Ø180x50
Pump	Hydraulic Pump
วัสดุล้อ (Wheel material)	PU
น้ำหนักรวม (Weight) (Kg)	75

คุณสมบัติพื้นฐานของสินค้า

- รถลากพาเลท 3 ตัน SUMO ผลิตจากเหล็กคุณภาพสูงที่ถูกออกแบบโครงสร้างตัวถังให้หนา สำหรับงานบรรทุกของหนักโดยเฉพาะ
- ผลิตภัณฑ์ทุกชิ้น ใช้ชิ้นส่วนคุณภาพสูง อายุการใช้งานยาวนานกว่า
- มาพร้อมปั๊มไฮดรอลิคคุณภาพสูง แข็งแรงทนทาน ใช้งานได้อย่างยาวนาน
- ตัวรถพ่นสีฝุ่น เพื่อป้องกันความเสียหายจากการขูดขีดและการกระแทกระหว่างการใช้งาน
- ล้อโพลียูรีเทน (PU) เป็นล้อมาตรฐานมาพร้อมกับรถลากพาเลท มีความนุ่มและยืดหยุ่นทำให้เสียงเงียบขณะใช้งาน
- ล้อมีสีแดงชัดเจนเพิ่มความปลอดภัยขณะปฏิบัติงาน
- สามารถยกได้สูงสุด 195 มม.
- ความสูงต่ำสุดของงาที่ 85 มม.

3T รถลากพาเลท
HAND PALLET TRUCK
3 TONS

วัสดุโครงสร้างของ รถลากพาเลท 3 ตัน
ผลิตจากเหล็กคุณภาพสูงที่ถูกออกแบบ
สำหรับงานบรรทุกของหนักโดยเฉพาะ
มาพร้อมปั๊มไฮดรอลิคคุณภาพสูง
แข็งแรงทนทาน ใช้งานได้อย่างยาวนาน
ตัวรถพ่นสีฝุ่น เพื่อป้องกันความเสียหายจากการขูดขีด
และการกระแทกระหว่างการใช้งาน
ล้อโพลียูรีเทน (PU) เป็นล้อมาตรฐาน
มาพร้อมกับรถลากพาเลท มีความนุ่มและยืดหยุ่น
ทำให้เสียงเงียบขณะใช้งานล้อมีสีแดงชัดเจน
เพิ่มความปลอดภัยขณะปฏิบัติงาน

วิธีใช้งานและข้อควรระวัง

- ควรยกขึ้นเพียงเล็กน้อย ไม่จำเป็นต้องยกขึ้นสุด เพื่อให้สามารถเคลื่อนตัวได้
- เมื่อไม่ได้ใช้งาน ไม่ควรยกของค้างไว้
- เมื่องาไม่ยกขึ้น ควรหยุดโยกคันโยกและตรวจสอบหาสาเหตุ
- ขณะใช้งาน ไม่ควรให้ผู้ใดอยู่ใกล้งา
- ไม่ควรนำรถทิ้งไว้กลางแดด หรือ โดนฝน เพราะจะทำให้อุปกรณ์ต่างๆเสื่อมสภาพ

คำเตือน
ไม่บรรทุกสิ่งของเกินกว่าน้ำหนักที่ระบุ

DIMENSIONS

Capacity	Q (kgs)	3000
Min.Fork Height	h_{13}(mm)	85
Max.Fork Height	h_3(mm)	195
Steering Wheel	mm	Φ180x50
Tandem Loading Whee	mm	Φ80x70
Total Height	h_{14}(mm)	1160
Total Length	l_1(mm)	1570
Fork Length	l(mm)	1200
Fork Width	b_5(mm)	685
Fork Size	mm	160x50
Thickness Of Mn Plate	mm	3.75
Net Weight	kgs	75-80

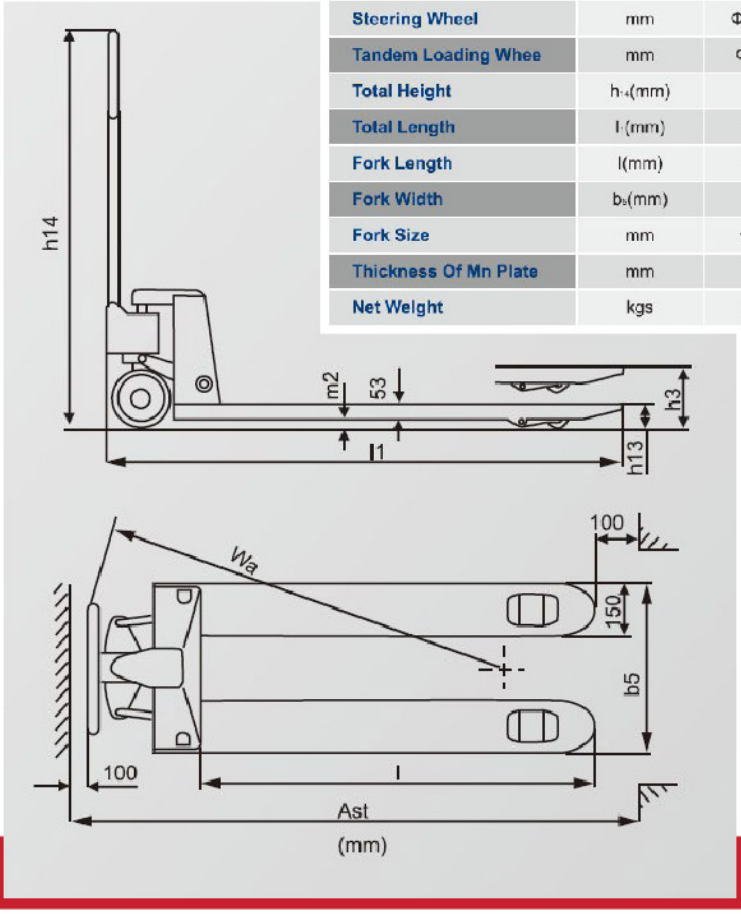

⚠ WARNING ⚠

อ่านคำเตือนและคู่มือการใช้งาน เพื่อความปลอดภัยในการใช้งาน

1. ไม่บรรทุกสิ่งของเกินกว่าน้ำหนักที่ระบุ
2. วางสิ่งของให้อยู่กึ่งกลางของงา ไม่วางบริเวณปลายงาและวางซ้อนสิ่งของให้เป็นระเบียบเพื่อความปลอดภัยขณะเคลื่อนย้าย
3. ตรวจสอบอุปกรณ์ทุกครั้งก่อนใช้งาน
4. ไม่ควรยกของค้างไว้เมื่อไม่ได้ใช้งาน
5. ขณะใช้งาน ยกขึ้นเพียงเล็กน้อย ไม่จำเป็นต้องยกขึ้นสุด เพื่อให้สามารถเคลื่อนตัวได้
6. ไม่ยื่นส่วนใดของร่างกายเข้าใกล้งาขณะใช้งาน และใช้งานด้วยความระมัดระวัง
7. ห้ามหยุดรถขณะมือจับหมุน 90 องศา
8. เก็บอุปกรณ์ไว้ในที่ร่มและไม่เปียกชื้น เพื่อป้องกันการเสื่อมสภาพ

- Do not carry items more than the specified weight.
- Place the item in the center of the forks, not around it. tip of the ivory and stack things in an orderly manner to safety while moving.
- Always check equipment before use. • Should not be held up when not use.
- When in use, lift it up just a little. No need to Raise it all the way to allow for movement.
- Do not put any part of your body near the forks while using it and use with caution.
- Do not stop the vehicle while the handlebar is rotated 90 degrees.
- Keep the device indoors and away from moisture for protection deterioration.

3T รถลากพาเลท
HAND PALLET TRUCK
3 TONS

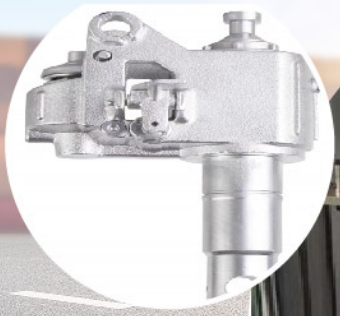

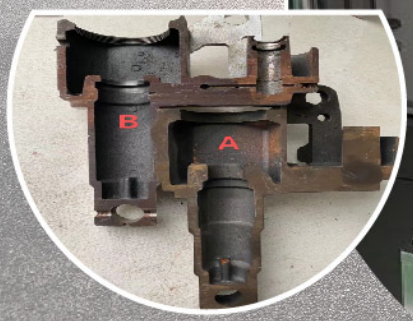

ปั๊ม (Pump)

- เป็นปั๊มชุบกัลวาไนซ์
- โครงปั๊มของเรามีความหนากว่ายี่ห้ออื่น →อายุการใช้งานยาวนานขึ้น และใช้เวลานานกว่าจะเกิดการกัดกร่อน
- ปั๊มทุกตัวผ่านการทดสอบตามมาตรฐานเต็มรูปแบบ ก่อนติดตั้ง

PUMP

- Galvanized Pump
- The shell of our pumps are thicker than others. Significantly longer service life and longer time for corrosion penetration.
- We fully test them before applying them to our products.

ก้านโยก & งา (Rocker & Fork)

- ก้านโยก (Rocker) ผลิตด้วยการตีขึ้นรูป (forged) และเสริมความแข็งแรงเป็นพิเศษ
- งาได้รับการเสริมแรงพิเศษจากด้านใน

Rocker & Fork

- Rockeris forged and has reinforcing aids. Greatly enhanced strength and toughness.
- Full reinforcement on the inside of the forks.

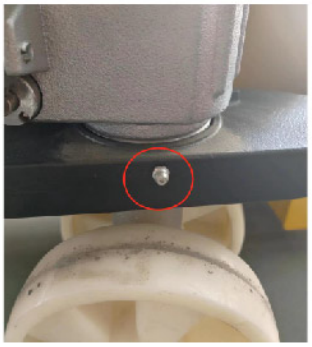

จุดอัดจาระบี (Greasing Points)

มีจุดอัดจาระบี ทั้งหมด 9 จุด
เพื่อบำรุงรักษาเป็นประจำและยืดอายุ
การใช้งานของรถลากพาเลททั้งคัน

Greasing points

There are nine greasing points intotal for routine maintenance to extend the life of the entire pallet truck.

รถเข็นพื้นเหล็ก H4150
Steel platform truck

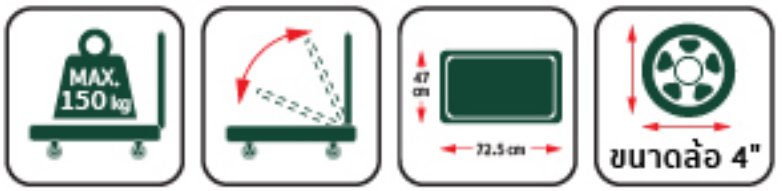

รับน้ำหนักสูงสุด
Max. Load
150 Kg.

ขนาดตอนกางออก
72.5x47.5x84 cm

ด้ามจับพับเก็บได้
ช่วยประหยัดพื้นที่
ในการจัดเก็บ

Color

1,100.-/pc
1 pc/ctn

รายละเอียดสินค้า

น้ำหนักบรรทุกสูงสุด	150 kg
ขนาดเมื่อกาง	72.5x47.5x84 cm
ขนาดเมื่อพับ	72.5x47x13 cm
วัสดุตัวรถเข็น	เหล็ก Carbonsteel
วัสดุพื้นรถเข็น	ยาง PP
สีของตัวรถเข็น/พื้นรถเข็น	สีเขียว/สีดำ
มือจับ	พับได้
ขนาดล้อ	4"
ประเภทล้อ	2 wheels/2 fixed wheels
วัสดุล้อรถ	แกนล้อ+ยางขอบล้อ : เหล็ก+ยาง

เหมาะสำหรับการขนย้ายสินค้าหนักในโกดัง หรือการใช้งานในครัวเรือน

วิธีใช้ : ใช้เคลื่อนย้ายสิ่งของ

ข้อแนะนำ : ระวังการกระแทกเพราะอาจทำให้สินค้าเสียหาย

คำเตือน : ไม่ควรใช้งานวางสิ่งของเกินน้ำหนักที่กำหนด
- ห้ามดัดแปลง แก้ไขสินค้า หรือนำไปใช้งานผิดประเภท
- ห้ามใช้สารเคมีที่มีฤทธิ์เป็นกรด และด่างทำความสะอาด
- ควรใช้สินค้าในพื้นที่เรียบเพื่อป้องกันความเสียหายต่อโครงสร้างและล้อ
- หลีกเลี่ยงการใช้ในพื้นที่ที่มีความชื้นสูงเพื่อป้องกันการเกิดสนิม

รถเข็นพื้นพลาสติก H6600
Plastic Platform truck

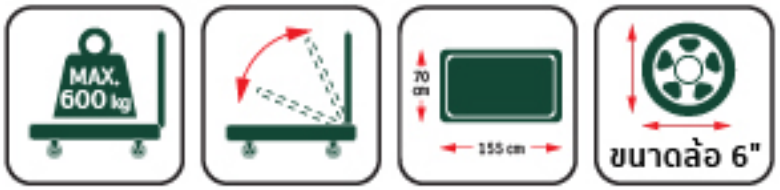

รับน้ำหนักสูงสุด
Max. Load
600 Kg.

ขนาดตอนกางออก
155x70x90 cm

ด้ามจับพับเก็บได้
ช่วยประหยัดพื้นที่
ในการจัดเก็บ

Color

4,500.-/pc
1 pc/ctn

รายละเอียดสินค้า

น้ำหนักบรรทุกสูงสุด	600 Kg
ขนาดเมื่อกาง	155x70x90cm
ขนาดเมื่อพับ	155x70x33cm
วัสดุพื้นรถเข็น	PP
วัสดุมือจับรถเข็น	เหล็ก
สีของตัวรถเข็น/พื้นรถเข็น	สีเขียว/สีฟ้า
มือจับ	พับได้
ขนาดล้อ	6"
ประเภทล้อ	2 wheels/2 fixed wheels
วัสดุล้อรถ	แกนล้อ+ยางขอบล้อ : เหล็ก+ยาง

เหมาะสำหรับการขนย้ายสินค้าหนักในโกดัง หรือการใช้งานในครัวเรือน

วิธีใช้ : ใช้เคลื่อนย้ายสิ่งของ

ข้อแนะนำ : ระวังการกระแทกเพราะอาจทำให้สินค้าเสียหาย

คำเตือน : ไม่ควรใช้งานวางสิ่งของเกินน้ำหนักที่กำหนด
- ห้ามดัดแปลง แก้ไขสินค้า หรือนำไปใช้งานผิดประเภท
- ห้ามใช้สารเคมีที่มีฤทธิ์เป็นกรด และด่างทำความสะอาด
- ควรใช้สินค้าในพื้นที่เรียบเพื่อป้องกันความเสียหายต่อโครงสร้างและล้อ
- หลีกเลี่ยงการใช้ในพื้นที่ที่มีความชื้นสูงเพื่อป้องกันการเกิดสนิม

รถเข็นปูน
TROLLEY CONSTRUCTION

ล้อมีขนาด : 12"

1,200.-/Pc

คำแนะนำ

- เลือกใช้ให้เหมาะสมกับการทำงาน
- ตรวจสอบล้อและเติมสารหล่อลื่นเป็นประจำ
- ทำความสะอาดและดูแลรักษาทุกครั้งเมื่อใช้งานเสร็จ

รถเข็นของถังเดี่ยว 6 คิว

น้ำหนักรถเข็น 15 kg

2,750.-

รถเข็นของถังคู่ 6 คิว

3,250.-

รถเข็นถังคู่ (4ล้อ) ขนาด 6Q

4,290.-

Hand Pallet Truck
RPT-252

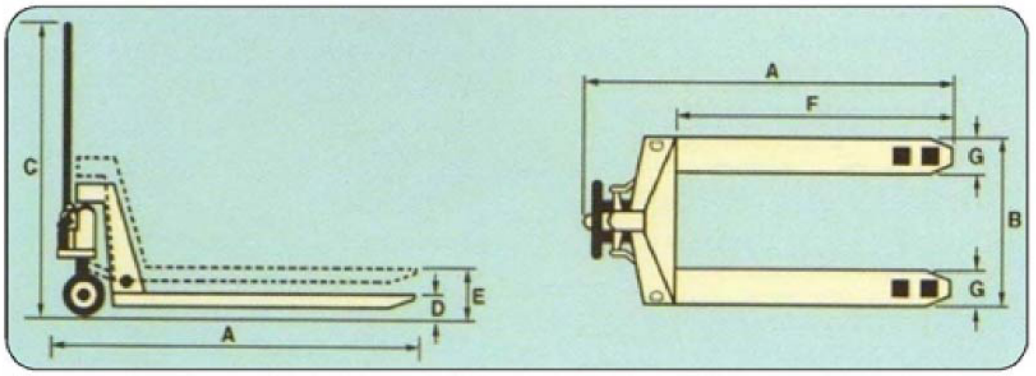

13,000.-/Pc

- Rugged construction and high quality hydraulic system with relief valve to protect overloading.
- Pump piston and piston lifting rod are chromium-plated for long life.
- Three positions control level for different functions i.e. upper, neutral and lower.
- Durable polyurethane wheels with ball bearings for easy moving.
- Minimum turning radius.

TECHNICAL DATA			MODEL RPT-252
Max. Load capacity	kg.		2500
Overall length	mm.	A	1580
Overall width	mm.	B	680
Overall height	mm.	C	1203
Lowered fork height	mm.	D	85
Raised fork height	mm.	E	195
Fork length	mm.	F	1220
Fork width	mm.	G	153
Front wheel	mm.		Ø 80 X 70
Rear wheel	mm.		Ø 180 X 50
Total weight	kg.		102

SPECIFICATION IS SUBJECT TO CHANGE WITHOUT NOTICE.

SAFETY I อุปกรณ์ยกของ