2.5HP

Lot 032336108054040

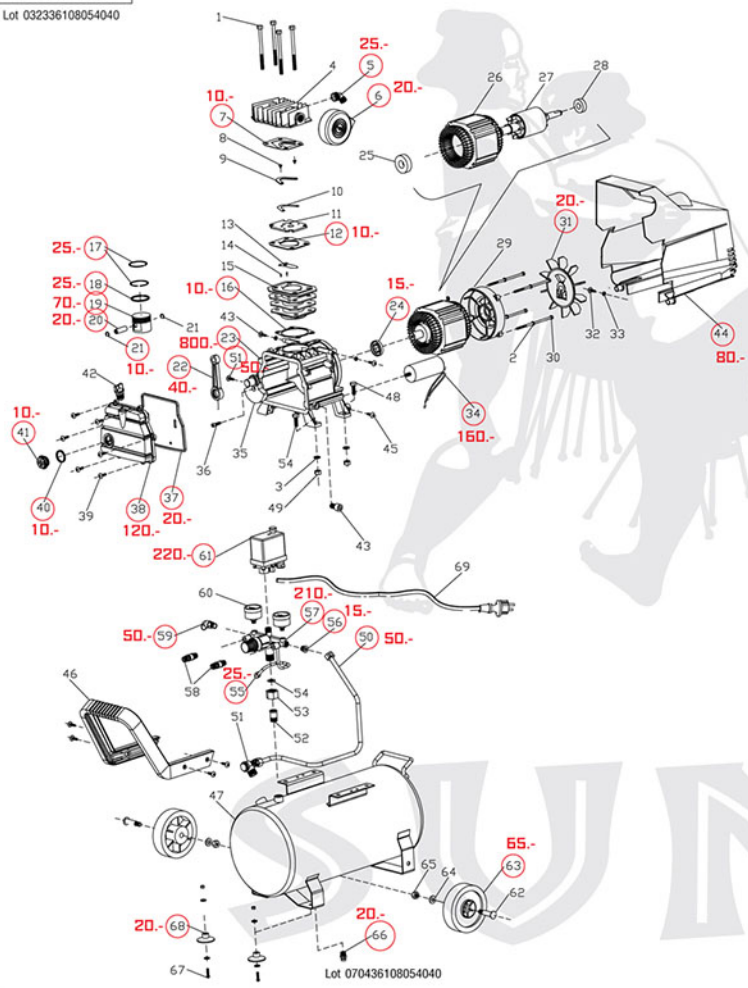

Lot 040436108054040

Spare parts list

NO		NO	
1	head screw	46	handle
2	motor screw	47	tank
3	washer	48	screw
4	cylinder head	49	bolt
5	elbow exhaust	50	exhaust pipe
6	air filter	51	one-way valve
7	gasket	52	connect
8	screw	53	bolt
9	fix plate	54	washer
10	exhaust valve slice	55	discharge pipe
11	valve plate	56	screw
12	plate washer	57	regulator
13	inlet valve	58	air cock
14	column pin	59	safety valve
15	cylinder	60	pressure gauge
16	gasket	61	pressure switch
17	air-ring	62	wheel shaft
18	oil-ring	63	wheel
19	piston	64	washer
20	pin	65	bolt
21	spring circle	66	drain valve
22	connecting rod	67	screw
23	crankcase	68	cushion foot
24	oil-seal	69	cable connector set
25	bearing		
26	stator		
27	rotator		
28	bearing		
29	crankcase cover		
30	bolt		
31	fan		
32	screw		
33	washer		
34	capacitor		
35	crank shaft		
36	bolt		
37	gasket		
38	crankcase cover		
39	screw		
40	O-seal ring		
41	oil-glass		
42	breath pipe		
43	screw		
44	plastic cover		
45	screw		

SUMO®
PROFESSIONAL

ปั๊มลมไร้น้ำมัน
SILENT OIL FREE
AIR COMPRESSOR

MODEL
L TYPE 9L



75dB

มอเตอร์ MOTOR
3/4 HP

550W

ขนาดเล็ก
กระทัดรัด
ง่ายต่อการ
เคลื่อนย้าย

สามารถผลิตลม Air delivery
93 L/min

แรงดันลม AIR PRESSURE 7 Bar

ลมเต็มถังภายใน
62 วินาที
ข้อมูลตามการ
ทดสอบจริง

4,850.-/Pc
1 Pc/Carton

SPECIFICATIONS - ข้อมูลทางเทคนิค

Model	L Type 9L
Input voltage	220V/50Hz
Power	550W
Power HP	3/4HP
Tank capacity	9L
Rated speed	1380rpm
Current	2.5A
Air delivery	93L/min
Working pressure Cut in:	5bar (73PSI)
Cut out :	7bar (102PSI)
Dimension machine	Ø17x42x41cm
Net weight	14 kg
Cable length	1.5 M

สีเครื่องเลือกใช้สีฝุ่น (Powder Coating) ซึ่งทนต่อทุกสภาพอากาศ ทนต่อการขูดขีด สารเคมีและความชื้น

เหมาะสำหรับงาน :

•โรงพยาบาล•คลินิกทันตกรรม•ห้องแล็ป•ห้องทดลอง•อุตสาหกรรมอาหาร
•งานสีขนาดเล็ก•Air brush หรือใช้ภายในบ้านที่ไม่ต้องการเสียงรบกวน

ใช้สายไฟที่มีขนาด 3x2.5mm² ขึ้นไป
เพื่อให้มอเตอร์ ทำงานได้เต็มประสิทธิภาพ

ข้อแนะนำ SUGGESTION

- ควรบำรุงรักษาเครื่องตามคู่มือและใส่ใจในเรื่องของความปลอดภัยเป็นสำคัญ
- ใช้แรงดันไฟฟ้าตามที่กำหนด
- สังเกตทิศทางการหมุนของมอเตอร์ให้ถูกต้องโดยหมุนไปตามลูกศรที่แสดงไว้บนเครื่อง
- ควรล้างหรือทำความสะอาดไส้กรองทุกๆ 200 ชั่วโมงการทำงาน
- ทำความสะอาดวาล์ว หลังจาก 1,000 ชั่วโมง หรือ ครึ่งปี
- ล้างทำความสะอาดเครื่องปีละครั้ง และควรสวมใส่อุปกรณ์ที่จำเป็น
- ห้ามปรับแรงดันภายในถัง

ข้อควรปฏิบัติ WARNING
ควรถ่ายน้ำออกจากถังทุกสัปดาห์
เพื่อป้องกันถังสึกกร่อน
Should take the water out of the tank every week to prevent erosion

SUMO®
PROFESSIONAL

ปั๊มลมไร้น้ำมัน
SILENT OIL FREE
AIR COMPRESSOR

MODEL
L TYPE 9L

PARTS ILLUSTRATION

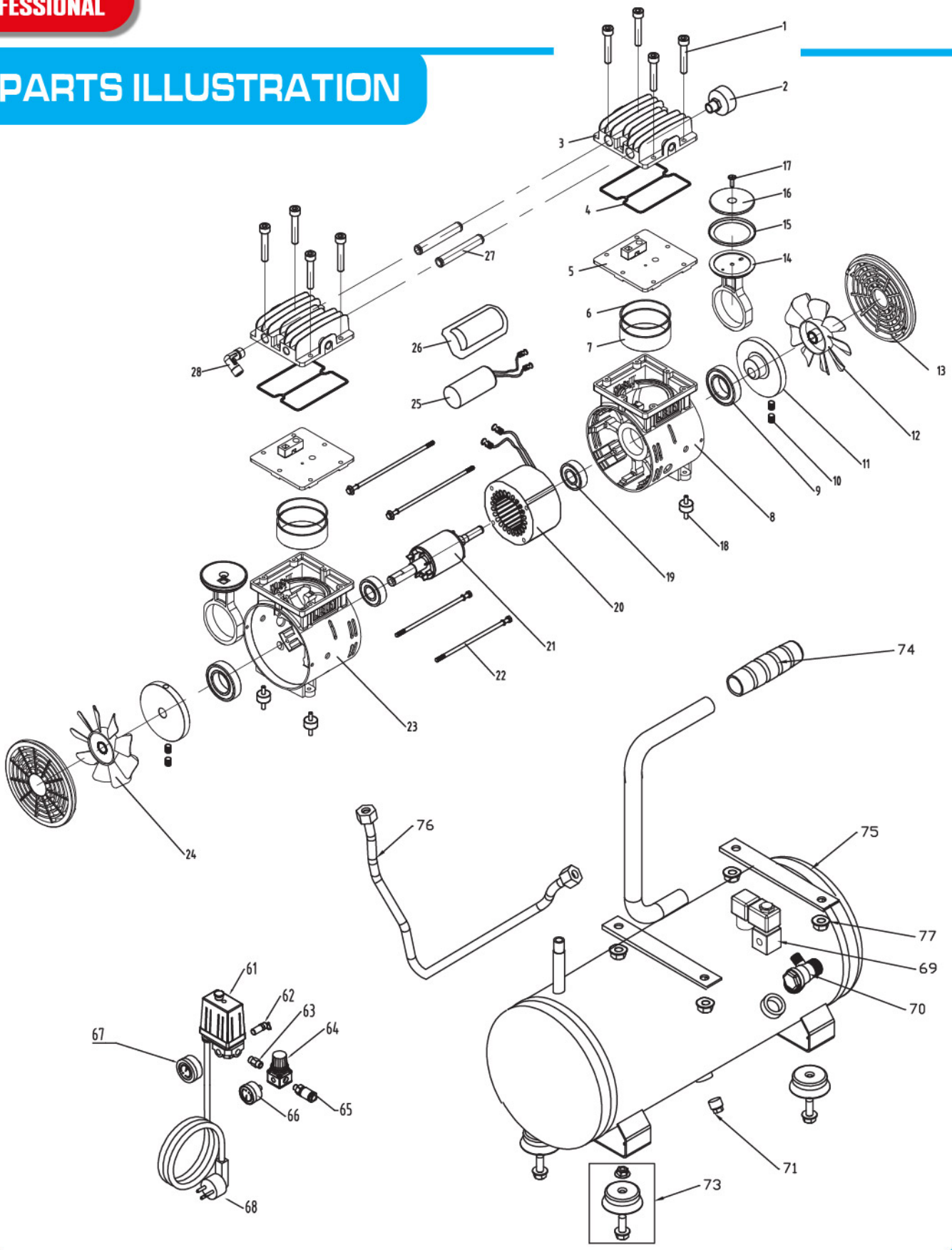

SPARE PART LIST

NO	Part description	Unit	Qty
1	Cylinder bolt	PC	8
2	Air filter	PC	1
3	Cylinder head	PC	2
4	Rubber ring for cylinder head	SET	2
5	Valve plate	PC	2
6	Rubber ring for cylinder	PC	2
7	Cylinder	PC	2
8	Crankcase (no cable side)	PC	1
9	Bering for conrod	PC	2
10	Lock bolt for crank	PC	4
11	Crank	SET	2
12	Motor fan (no cabel side)	PC	1
13	Fan cover	PC	2
14	Conrod	PC	2
15	Piston ring	PC	2
16	Piston cover	SET	2
17	Bolt for piston cover	PC	2
18	Motor foot	SET	4
19	Bearing for motor	PC	2
20	Motor stator	PC	1
21	Motor rotor	PC	1
22	Bolt for motor	PC	4
23	Crankcase (cable side)	PC	1
24	Motor fan (cabel side)	PC	1
25	Capacitor	PC	1
26	Steel capacitor cover	SET	1
27	Air connection tube	PC	2
28	Tri-angle connector 1/4"-1/4"	SET	1

NO	Part description	Unit	Qty
61	Pressure switch	PC	1
62	Safty valve 1/4"	PC	1
63	Line connector	PC	1
64	Mini regulator	PC	1
65	Quick coupler	PC	1
66	Pressure guage 40	PC	1
67	Pressure guage 50	PC	1
68	Power cord	PC	1
69	Solenoid valve	SET	1
70	Non-return valve	PCS	1
71	Drain valve	PC	1
73	Rubber foot set for 8Lt	SET	4
74	Handle sleeve for 8Lt	PC	1
75	Air tank 8 Lt	PC	1
76	Delivery pipe	PC	1
77	Nut M6	PC	4

ปั๊มลมไร้น้ำมัน 1 HP

SILENT OIL FREE AIR COMPRESSOR L TYPE 24L



อัตราการส่งอากาศ AIR DELIVERY
125L/min

MOTOR มอเตอร์
750W

AIR PRESSURE แรงดันลม
7 Bar

ลมเต็มถังภายใน **130** วินาที
ข้อมูลตามการทดสอบจริง

75dB

5,700.-/Pc
1 Pc/Carton

SPECIFICATION

Input voltage	220V/50Hz
Power	750W
Power HP	1HP
Tank capacity	24L
Rated speed	1380rpm
Current	3.5A
Air delivery	125L/min
Working pressure Cut in	: 5bar (73PSI)
Working pressure Cut out	: 7bar (102PSI)
Dimension machine	50 x Ø26 x 52cm
Net weight	19 kg

เครื่องปั๊มลมรุ่นเสียงเงียบ

แบบไม่ใช้น้ำมัน ขณะทำงานเสียงจะเบา (ประมาณ 50-60dB) ไม่ส่งเสียงดังรบกวน สามารถตั้งไว้ในบ้านหรือที่ทำงานได้ บำรุงรักษาง่ายลดค่าใช้จ่ายเรื่องน้ำมันหล่อลื่น

เหมาะสำหรับงาน :

- โรงพยาบาล • คลินิกทันตกรรม
- ห้องแล็ป • ห้องทดลอง
- อุตสาหกรรมอาหาร • งานสีขนาดเล็ก
- Air brush หรือใช้ภายในบ้านที่ไม่ต้องการเสียงรบกวน

เพื่อให้มอเตอร์ทำงานได้เต็มประสิทธิภาพ ควรใช้สายไฟขนาด **3x2.5mm²** ขึ้นไป

ความยาวไม่เกิน 20m เบรกเกอร์ 10A

ความยาวสาย 1.5 เมตร

ข้อแนะนำ SUGGESTION

• ควรบำรุงรักษาเครื่องตามคู่มือและใส่ใจในเรื่องของความปลอดภัยเป็นสำคัญ • ใช้แรงดันไฟฟ้าตามที่กำหนด • สังเกตทิศทางการหมุนของมอเตอร์ให้ถูกต้องโดยหมุนไปตามลูกศรที่แสดงไว้บนเครื่อง • ควรล้างหรือทำความสะอาดไส้กรองทุกๆ 200 ชั่วโมงการทำงาน • ทำความสะอาดวาล์ว หลังจาก 1,000 ชั่วโมง หรือ ครึ่งปี • ล้างทำความสะอาดเครื่องปีละครั้งและควรสวมใส่อุปกรณ์ที่จำเป็น • ห้ามปรับแรงดันภายในถัง

ข้อควรปฏิบัติ WARNING

ควรถ่ายน้ำออกจากถังทุกสัปดาห์ เพื่อป้องกันถังสึกกร่อน
Should take the water out of the tank every week to prevent erosion

ปั๊มลมไร้น้ำมัน 1 HP

SILENT OIL FREE AIR COMPRESSOR L TYPE 24L

PARTS ILLUSTRATION

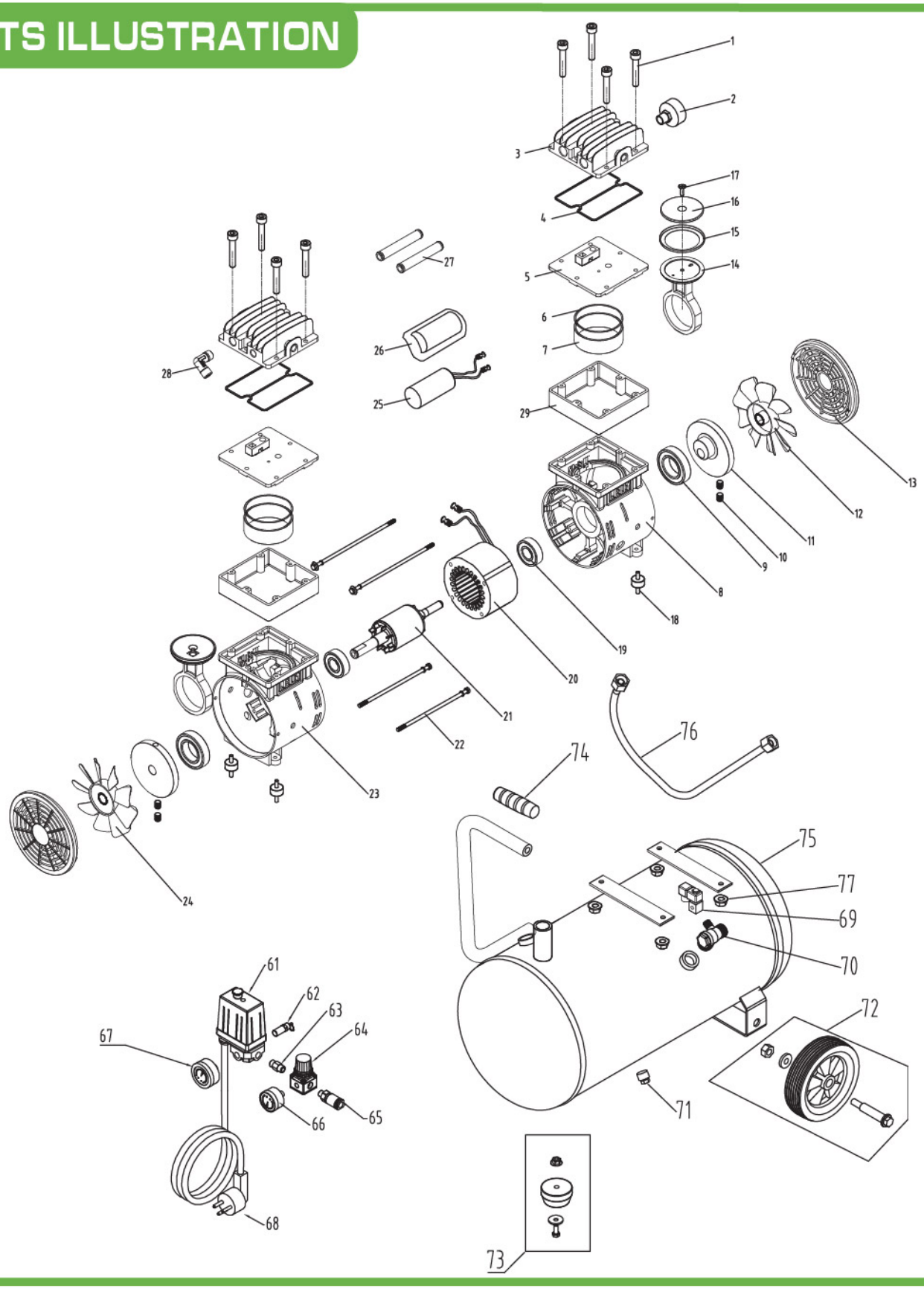

ปั๊มลมไร้น้ำมัน 1 HP

SILENT OIL FREE AIR COMPRESSOR L TYPE 24L

SPARE PART LIST

NO	Part description	Unit	Qty
1	Cylinder bolt	PC	8
2	Air filter	PC	1
3	Cyliner head	PC	2
4	Rubber ring for cylinder head	SET	2
5	Valve plate	PC	2
6	Rubber ring for cylinder	PC	2
7	Cylinder	PC	2
8	Crankcase (no cable side)	PC	1
9	Bering for conrod 6006	PC	2
10	Lock bolt for crank	PC	4
11	Crank	SET	2
12	Motor fan (no cabel side)	PC	1
13	Fan cover	PC	2
14	Conrod	PC	2
15	Piston ring	PC	2
16	Piston cover	SET	2
17	Bolt for piston cover	PC	2
18	Motor foot	SET	4
19	Bearing for motor 6204	PC	2
20	Motor stator	PC	1
21	Motor rotor	PC	1
22	Bolt for motor	PC	4
23	Crankcase (cable side)	PC	1
24	Motor fan (cabel side)	PC	1
25	Capacitor	PC	1
26	Steel capacitor cover	SET	1
27	Air connection tube	PC	2
28	Tri-angle connector 1/4"-1/4"	SET	1
29	Cylinder support	SET	1

NO	Part description	Unit	Qty
61	Pressure switch	PC	1
62	Safty valve 1/4"	PC	1
63	Line connector	PC	1
64	Mini regulator	PC	1
65	Quick coupler	PC	1
66	Pressure guage 40	PC	1
67	Pressure guage 50	PC	1
68	Power cord	PC	1
69	Solenoid valve	SET	1
70	Non-return valve	PCS	1
71	Drain valve	PC	1
72	4.5 inch white rubber wheel	SET	2
73	Rubber foot set	SET	1
74	Handle sleeve for 24Lt	PC	1
75	Air tank	PC	1
76	Delivery pipe	PC	1
77	Nut M6	PC	4

ปั๊มลมไร้น้ำมัน 1.5 HP

SILENT OIL FREE AIR COMPRESSOR L TYPE 50L



อัตราการส่งอากาศ AIR DELIVERY
186L/min

MOTOR มอเตอร์
1100W

AIR PRESSURE แรงดันลม
7 Bar

ลมเต็มถังภายใน 155 วินาที
ข้อมูลตามการทดสอบจริง

75dB

8,900.-/Pc
1 Pc/Carton

SPECIFICATION

Input voltage	220V/50Hz
Power	1100W
Power HP	1.5HP
Tank capacity	50L
Rated speed	1380rpm
Current	5A
Air delivery	186L/min
Working pressure	Cut in : 5bar (73PSI) / Cut out : 7bar (102PSI)
Dimension machine	72.5 x Ø32.5 x 63cm
Net weight	34.5 kg

หัวปั๊มลมออกแบบเป็นพิเศษ

เพื่อผลิตลมได้ต่อเนื่องถึง 186L/วินาที มีท่อคู่เพิ่มประสิทธิภาพการบรรจุลมให้เต็มถังได้ไวถึง 44 วินาที ปรับแรงดันลมได้ตั้งแต่ 0-8 บาร์ ให้เสียงเงียบเพียง 60-75 เดซิเบล มีใบพัดขนาดใหญ่ 2 ข้าง เพื่อระบายความร้อน และจุดเด่นอีกจุดหนึ่งคือมีน้ำหนักเบา เคลื่อนย้ายง่าย ใช้งานสะดวก สามารถใช้ได้กับอุตสาหกรรมที่ต้องการมาตรฐานที่ปราศจากอันตรายสารปนเปื้อน

เหมาะสำหรับงาน :

- **งานพ่นสี** (Paint Brush)
- งานอุตสาหกรรมยา
- **งานคลินิกทันตกรรม**
- งานอุตสาหกรรมที่ต้องการมาตรฐานปราศจากสารปนเปื้อน
- Air brush หรือใช้ภายในบ้านที่ไม่ต้องการเสียงรบกวน

เพื่อให้มอเตอร์ทำงานได้เต็มประสิทธิภาพ ควรใช้สายไฟขนาด **3x2.5mm²** ขึ้นไป

ความยาวไม่เกิน 20m เบรกเกอร์ 10A

ความยาวสาย 1.5 เมตร

ข้อแนะนำ SUGGESTION

- ควรบำรุงรักษาเครื่องตามคู่มือและใส่ใจในเรื่องของความปลอดภัยเป็นสำคัญ • ใช้แรงดันไฟฟ้าตามที่กำหนด • สังเกตทิศทางการหมุนของมอเตอร์ให้ถูกต้องโดยหมุนไปตามลูกศรที่แสดงไว้บนเครื่อง • ควรล้างหรือทำความสะอาดไส้กรองทุกๆ 200 ชั่วโมงการทำงาน • ทำความสะอาดวาล์ว หลังจาก 1,000 ชั่วโมง หรือ ครึ่งปี • ล้างทำความสะอาดเครื่องปีละครั้งและควรสวมใส่อุปกรณ์ที่จำเป็น • ห้ามปรับแรงดันภายในถัง

ข้อควรปฏิบัติ WARNING

ควรถ่ายน้ำออกจากถังทุกสัปดาห์ เพื่อป้องกันถังสึกกร่อน
Should take the water out of the tank every week to prevent erosion

ปั๊มลมไร้น้ำมัน 1.5 HP

SILENT OIL FREE AIR COMPRESSOR L TYPE 50L

PARTS ILLUSTRATION

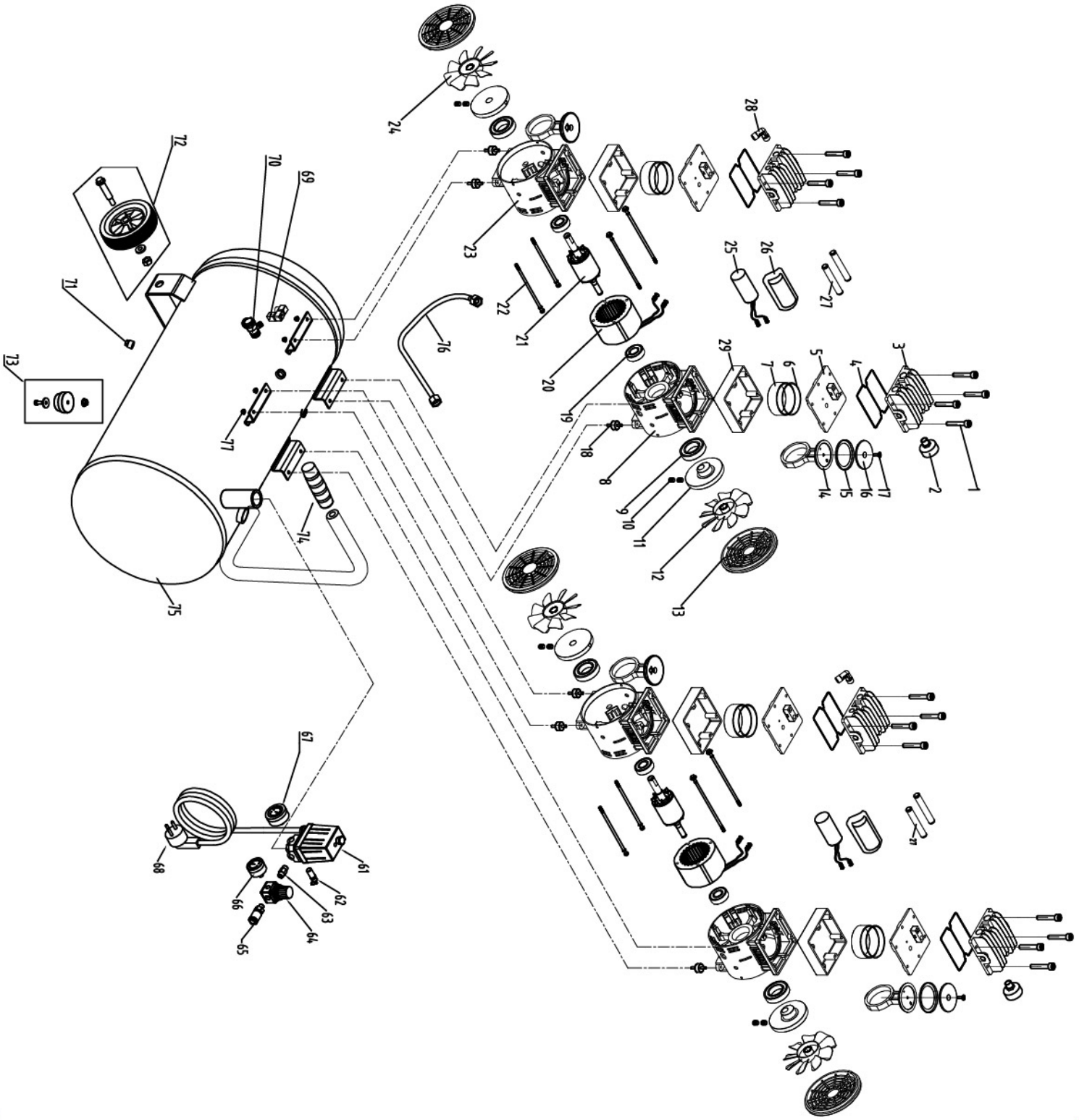

ปั๊มลมไร้น้ำมัน 1.5 HP

SILENT OIL FREE AIR COMPRESSOR L TYPE 50L

SPARE PART LIST

NO	Part description	Unit	Qty
1	Cylinder bolt	PC	8
2	Air filter	PC	1
3	Cyliner head	PC	2
4	Rubber ring for cylinder head	SET	2
5	Valve plate	PC	2
6	Rubber ring for cylinder	PC	2
7	Cylinder	PC	2
8	Crankcase (no cable side)	PC	1
9	Bering for conrod	PC	2
10	Lock bolt for crank	PC	4
11	Crank	SET	2
12	Motor fan (no cabel side)	PC	1
13	Fan cover	PC	2
14	Conrod	PC	2
15	Piston ring	PC	2
16	Piston cover	SET	2
17	Bolt for piston cover	PC	2
18	Motor foot	SET	4
19	Bearing for motor	PC	2
20	Motor stator	PC	1
21	Rotor	PC	1
22	Bolt for motor	PC	4
23	Crankcase (cable side)	PC	1
24	Motor fan (cable side)	PC	1
25	Capacitor	PC	1
26	Steel capacitor cover	SET	1
27	Air connection tube	PC	2
28	Tri-angle connector	SET	1

NO	Part description	Unit	Qty
61	Pressure switch	PC	1
62	Safty valve	PC	1
63	Line connector	PC	1
64	Regulator	PC	1
65	Quick coupler	PC	1
66	Pressure guage 40	PC	1
67	Pressure guage 50	PC	1
68	Power cord	PC	1
69	Solendoid valve	SET	1
70	Non-return valve	PCS	1
71	Drain valve	PC	1
72	Rubber wheel set	SET	2
73	Rubber foot set	SET	2
74	Handle sleeve	PC	1
75	Air tank	PC	1
76	Delivery pipe	PC	1
77	Nut	PC	4

SUMO INDUSTRIAL

ปั๊มลมไร้น้ำมัน 9L
SILENT OIL FREE AIR COMPRESSOR
MODEL 950

68 db

ขนาดเล็กกระทัดรัด ง่ายต่อการเคลื่อนย้าย

ลมเต็มถังภายใน **44** วินาที
ข้อมูลตามการทดสอบจริง

สามารถผลิตลม Air delivery **135 L/min**

ลวดทองแดง 100% COPPER WIRE

มอเตอร์ MOTOR **1.2HP 900W**

แรงดันลม **8** Bar
AIR PRESSURE



6,700.-/Pc
1 Pc/Carton

SPECIFICATION

Voltage/frequency	220V~240V,50Hz
TANK Volume	9L
Motor/Quantity	1
Total Watt	900W
Power	1.2HP
Working Pressure	CutIn: 5bar(79.7PSI) CutOut: 8bar(116PSI)
Switch Pressure	8kg
Max.capacity	135L/min
Displacement	70L/min
Motor Max.speed	2820RPM
Thickness of Tank	2.0 mm
Motor winding	Copper
Tank size	Tank length : 26 cm Tank diameter : 16 cm Tank perimeter : 50 cm Machine length : 46 cm Machine width : 19 cm Machine height (with wheel) : 47 cm
Stator length	90pcsx0.5 mm
Stator size	Ø118x90pcsx0.5 mm
Piston stroke	10mmx2(Air outlet)
Cylinder size	Ø63.7x24.5(H)
Plug type	2Round Pin Plug
Noise	<68db/a
Cable size & Length	1.0Sqmx3
Machine dimensions	46X19X47 cm
Net weight	14 kg

สีเครื่องเลือกใช้สีฝุ่น (Powder Coating) ซึ่งทนต่อทุกสภาพอากาศ ทนต่อการขูดขีด สารเคมีและความชื้น

เหมาะสำหรับงาน :

•โรงพยาบาล•คลินิกทันตกรรม•ห้องแล็ป•ห้องทดลอง•อุตสาหกรรมอาหาร
•งานสีขนาดเล็ก•Air brush หรือใช้ภายในบ้านที่ไม่ต้องการเสียงรบกวน

ใช้สายไฟที่มีขนาด 3x2.5mm² ขึ้นไป
เพื่อให้มอเตอร์ทำงานได้เต็มประสิทธิภาพ

ข้อแนะนำ SUGGESTION

- ควรบำรุงรักษาเครื่องตามคู่มือและใส่ใจในเรื่องของความปลอดภัยเป็นสำคัญ
- ใช้แรงดันไฟฟ้าตามที่กำหนด
- สังเกตทิศทางการหมุนของมอเตอร์ให้ถูกต้อง โดยหมุนไปตามลูกศรที่แสดงไว้บนเครื่อง
- ควรล้างหรือทำความสะอาดไส้กรองทุกๆ 200 ชั่วโมงการทำงาน
- ทำความสะอาดวาล์ว หลังจาก1,000 ชั่วโมง หรือครึ่งปี
- ล้างทำความสะอาดเครื่องปีละครั้ง และควรสวมใส่อุปกรณ์ที่จำเป็น
- ห้ามปรับแรงดันภายในถัง

ข้อควรปฏิบัติ WARNING
ควรถ่ายน้ำออกจากถังทุกสัปดาห์ เพื่อป้องกันถังสึกกร่อน

SUMO INDUSTRIAL

ปั๊มลมไร้น้ำมัน 9L

SILENT OIL FREE AIR COMPRESSOR

MODEL 9SO

SPARE PARTS

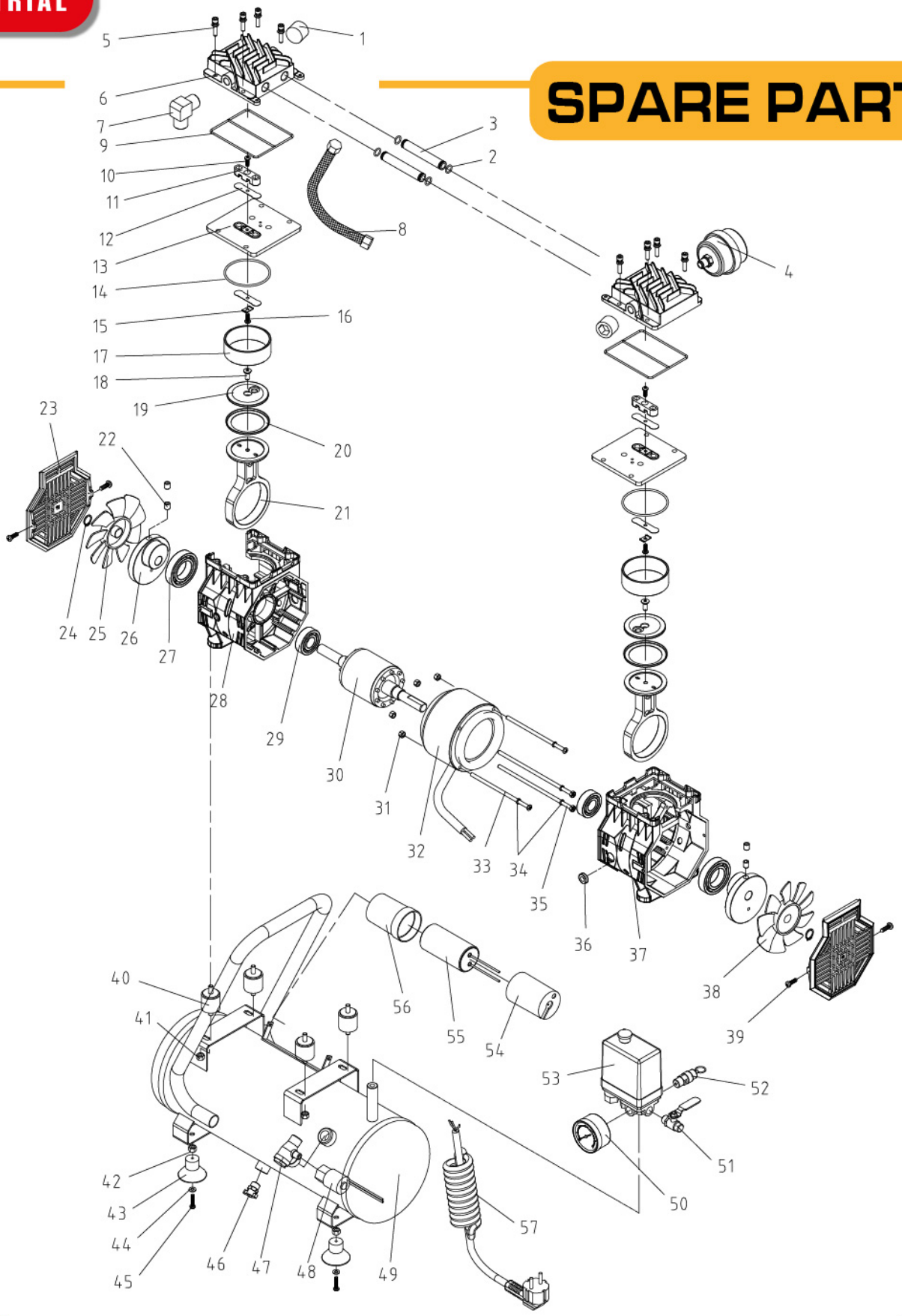

SUMO® INDUSTRIAL

ปั๊มลมไร้น้ำมัน 9L

SILENT OIL FREE AIR COMPRESSOR

MODEL 9SO

SPARE PARTS

NO	Part Name	Qty	Price
1	Bolt R1/4	2	
2	Sealing ring	4	
3	Connecting pipe	2	
4	Muffler	1	
5	Screw M5x25	8	
6	Cylinder cover	2	
7	Exhaust elbow	1	
8	Exhaust tube assembly	1	
9	Sealing ring for cylinder cover	2	
10	Screw M4x7	2	
11	Limit plate	2	
12	Inlet valve plate	4	
13	Valve plate	2	
14	Sealing ring for cylinder	2	
15	Washer	2	
16	Screw M4x6	2	
17	Cylinder	2	
18	Screw M6x16	2	
19	Pressplate of connecting rod	2	
20	Piston sleeve	2	
21	Connecting rod	2	
22	Screw M8x10	4	
23	Fan cover	2	
24	External ring for shaft	2	
25	Fan (left)	1	
26	Crankshaft	2	
27	Bearing 6006	2	
28	Motor housing (left)	1	
29	Bearing 6203	2	
30	Armature	1	

NO	Part Name	Qty	Price
31	Nut M5	4	
32	Stator	1	
33	Screw M5x80	2	
34	Spring washer	2	
35	Screw M5x120	2	
36	Wire connector	1	
37	Motor housing (right)	1	
38	Fan (right)	1	
39	Screw ST3x10	4	
40	Damping pad	4	
41	Nut M6	4	
42	Nut M6	4	
43	Rubber foot	4	
44	Flat washer Φ6	1	
45	Screw M6x20	4	
46	Drain cock	1	
47	Check valve	1	
48	Solenoid valve	1	
49	Air tank	1	
50	Pressure gauge	1	
51	Ball valve	1	
52	Safety valve	1	
53	Pressure switch	1	
54	Capacitor cover	1	
55	Capacitor	1	
56	Capacitor cover	1	
57	Power cord	1	

SUMO® INDUSTRIAL

ปั๊มลมไร้น้ำมัน 24L

SILENT OIL FREE AIR COMPRESSOR

MODEL 24SO

72 db

สามารถผลิตลม Air delivery

230 L/min

มอเตอร์ MOTOR

1.8HP

1350W

แรงดันลม **8** Bar

AIR PRESSURE



8,500.-/Pc

1 Pc/Carton

ลมเต็มถังภายใน **53** วินาที

ข้อมูลตามการทดสอบจริง

SPECIFICATION

Voltage/frequency	220V/50Hz
Tank	24L
Total Watt	1350W
Power	1.8 HP
Working Pressure	Cut in : 5.0 bar (72 psi)
	Cut out : 8.0 bar (116 psi)
Switch Pressure	8 kg
Capacity	110L/min
Displacement	230L/min
Max. Speed	2800RPM
Dimensions	52x26.5x53.5cm
Net Weight	23 kg

เครื่องปั๊มลมรุ่นเสียงเงียบ แบบไม่ใช้น้ำมัน

ขณะทำงานเสียงจะเบา (ประมาณ 50-60dB) ไม่ส่งเสียงดังรบกวน สามารถตั้งไว้ในบ้านหรือที่ทำงานได้ บำรุงรักษาง่าย ลดค่าใช้จ่าย เรื่องน้ำมันหล่อลื่น

เหมาะสำหรับงาน :

- **งานพ่นสี** (Paint Brush)
- งานอุตสาหกรรมยา
- **งานคลินิกทันตกรรม**
- งานอุตสาหกรรมที่ต้องการมาตรฐานปราศจากสารปนเปื้อน

ใช้สายไฟที่มีขนาด 3x2.5mm² ขึ้นไป
เพื่อให้มอเตอร์ทำงานได้เต็มประสิทธิภาพ

ข้อแนะนำ SUGGESTION

- ควรบำรุงรักษาเครื่องตามคู่มือและใส่ใจในเรื่องของความปลอดภัยเป็นสำคัญ
- ใช้แรงดันไฟฟ้าตามที่กำหนด
- สังเกตทิศทางการหมุนของมอเตอร์ให้ถูกต้อง โดยหมุนไปตามลูกศรที่แสดงไว้บนเครื่อง
- ควรล้างหรือทำความสะอาดไส้กรองทุกๆ 200 ชั่วโมงการทำงาน
- ทำความสะอาดวาล์ว หลังจาก1,000 ชั่วโมง หรือครึ่งปี
- ล้างทำความสะอาดเครื่องปีละครั้ง และควรสวมใส่อุปกรณ์ที่จำเป็น
- ห้ามปรับแรงดันภายในถัง

ข้อควรปฏิบัติ WARNING

ควรถ่ายน้ำออกจากถังทุกสัปดาห์ เพื่อป้องกันถังสึกกร่อน

SUMO INDUSTRIAL

ปั๊มลมไร้น้ำมัน 24L

SILENT OIL FREE AIR COMPRESSOR

MODEL 24SO

SPARE PARTS

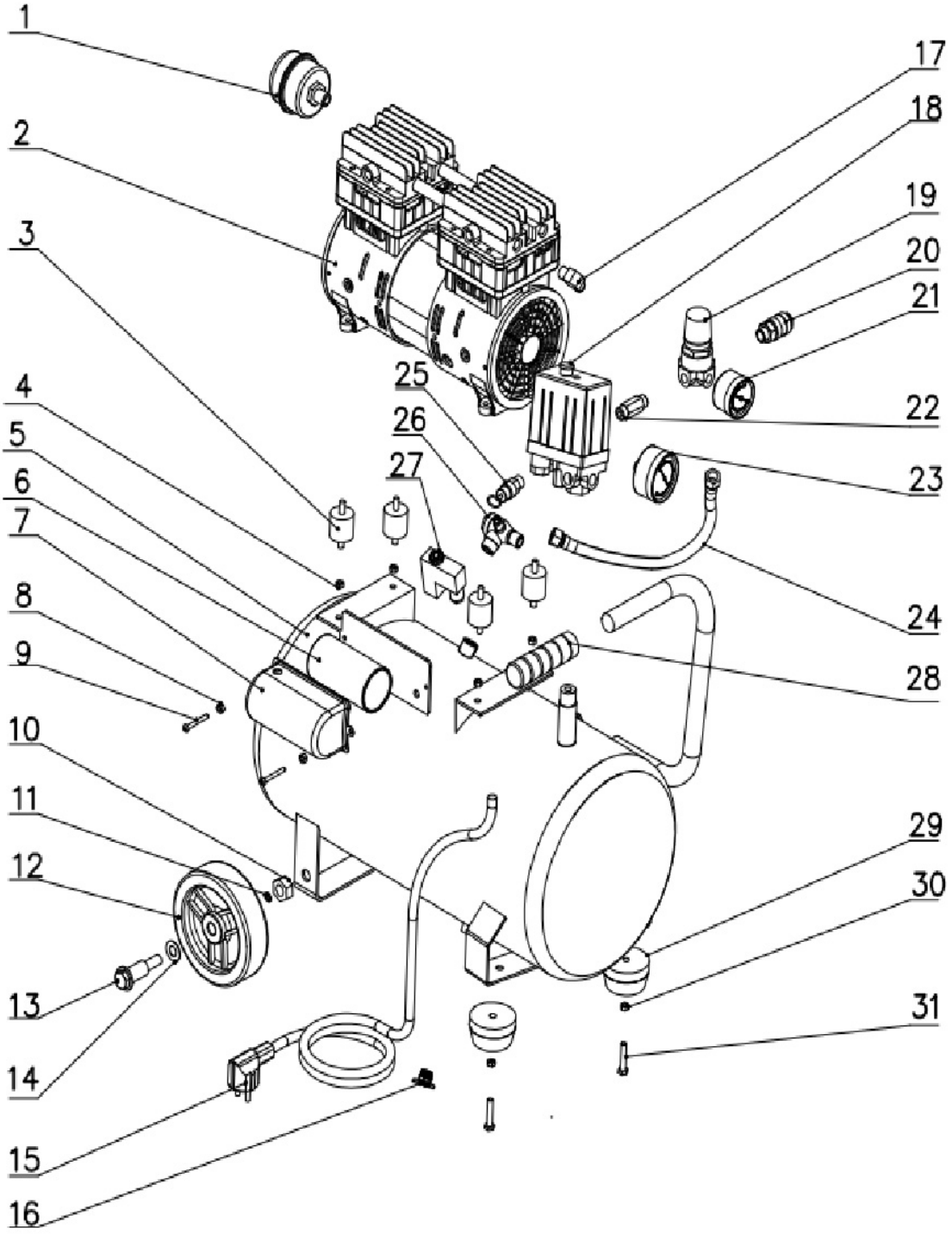

SUMO INDUSTRIAL

ปั๊มลมไร้น้ำมัน 24L

SILENT OIL FREE AIR COMPRESSOR

MODEL 2450

SPARE PARTS

NO	Name	Specifications	Qty	Price
1	Muffler	G1/4	1	
2	Pump Head	550W	1	
3	Shockproof Pad	M6×45	4	
4	Nut	M6	4	
5	Tank	24L	1	
6	Capacitor	20uf/450v	1	150.-
7	Capacitor Box		1	
8	Flat Washer	Ø4	2	
9	Bolt	M4×10	2	
10	Nut	M10	2	
11	Elastic Washer	Ø10	2	
12	Rubber Wheel	5"	2	
13	Wheel Axle	Ø12×50	2	
14	Flat Washer	Ø 10	2	
15	Power Cord	3×1.0mm²×1.5M	1	
16	Drain Plug	G1/4	1	
17	Bent	G1/2×M14×1.5	1	
18	Pressure Switch	240V/15A/116PSI	1	250.-
19	Oil-water Separator	CF2000	1	
20	Quick Connection	G1/4	1	
21	Pressure Gauge	Y40	1	
22	Joint	G1/4×32	1	
23	Pressure Gauge	Y50	1	
24	High-pressure Tube	Ø12×33	1	
25	Safe Valve	116PSI	1	
26	Single Valve	G1/2×M14×1.5	1	150.-
27	Solenoid Valve	250V	1	250.-
28	Handle Sleeve	Ø20	1	
29	Door Mat	Ø50×28	1	
30	Nut	M10	1	
31	Bolt	M8×25	1	

SUMO®
PROFESSIONAL

ปั๊มลมไร้น้ำมัน 50L
SILENT OIL FREE
AIR COMPRESSOR

MODEL
5050

78 db

สามารถผลิตลม Air delivery
460 L/min





ช่องซ้าย
ใช้ตัวหมุนสีแดง
ปรับแรงดันได้ตั้งแต่
0-8 บาร์
(ปรับแรงดันได้)

ช่องขวา
แรงดัน
คงที่
8 บาร์
(ปรับแรงดันไม่ได้)

มอเตอร์ MOTOR
3.6HP
2700W
แรงดันลม **8 Bar**
AIR PRESSURE

16,000.-/Pc
1 Pc/Carton



ลมเต็มถังภายใน
44 วินาที
ข้อมูลตามการทดสอบจริง

SPECIFICATION

Voltage /Frequency	220V / 50Hz
Tank	50L
Total Watt	2700W
Power	3.6 HP
Working Pressure	Cut in : 5.0 bar (72 psi)
	Cut out : 8.0 bar (116 psi)
Switch Pressure	8 kg
Air Delivery	220 l/min
Displacement	460 l/min
Max. Speed	2800RPM
Dimensions	70x36x67cm
Net Weight	40 kg

หัวปั๊มลมออกแบบเป็นพิเศษ

เพื่อผลิตลมได้ต่อเนื่องถึง 460L/นาที มีท่อคู่เพิ่มประสิทธิภาพการบรรจุลมให้เต็มถังได้ไวถึง 44 วินาที ปรับแรงดันลมได้ตั้งแต่ 0-8 บาร์ ให้เสียงเงียบเพียง 60-78 เดซิเบล มีใบพัดขนาดใหญ่ 2 ข้าง เพื่อระบายความร้อน และจุดเด่นอีกจุดหนึ่งคือมีน้ำหนักเบาเคลื่อนย้ายง่าย ใช้งานสะดวก สามารถใช้ได้กับอุตสาหกรรมที่ต้องการมาตรฐานที่ปราศจากอันตรายสารปนเปื้อน

เหมาะสำหรับงาน :

- **งานพ่นสี** (Paint Brush) • งานอุตสาหกรรมยา • **งานคลินิกทันตกรรม**
- งานอุตสาหกรรมที่ต้องการมาตรฐานปราศจากสารปนเปื้อน

ใช้สายไฟที่มีขนาด 3x2.5mm² ขึ้นไป
เพื่อให้มอเตอร์ทำงานได้เต็มประสิทธิภาพ

ข้อแนะนำ SUGGESTION

- ควรบำรุงรักษาเครื่องตามคู่มือและใส่ใจในเรื่องของความปลอดภัยเป็นสำคัญ
- ใช้แรงดันไฟฟ้าตามที่กำหนด
- สังเกตทิศทางการหมุนของมอเตอร์ให้ถูกต้อง โดยหมุนไปตามลูกศรที่แสดงไว้บนเครื่อง
- ควรล้างหรือทำความสะอาดไส้กรองทุกๆ 200 ชั่วโมงการทำงาน
- ทำความสะอาดวาล์ว หลังจาก1,000 ชั่วโมง หรือครึ่งปี
- ล้างทำความสะอาดเครื่องปีละครั้ง และควรสวมใส่อุปกรณ์ที่จำเป็น
- ห้ามปรับแรงดันภายในถัง

ข้อควรปฏิบัติ WARNING

ควรถ่ายน้ำออกจากถังทุกสัปดาห์
เพื่อป้องกันถังสึกกร่อน

SUMO®
PROFESSIONAL

ปั๊มลมไร้น้ำมัน 50L

SILENT OIL FREE
AIR COMPRESSOR

MODEL
5050

SPARE PARTS

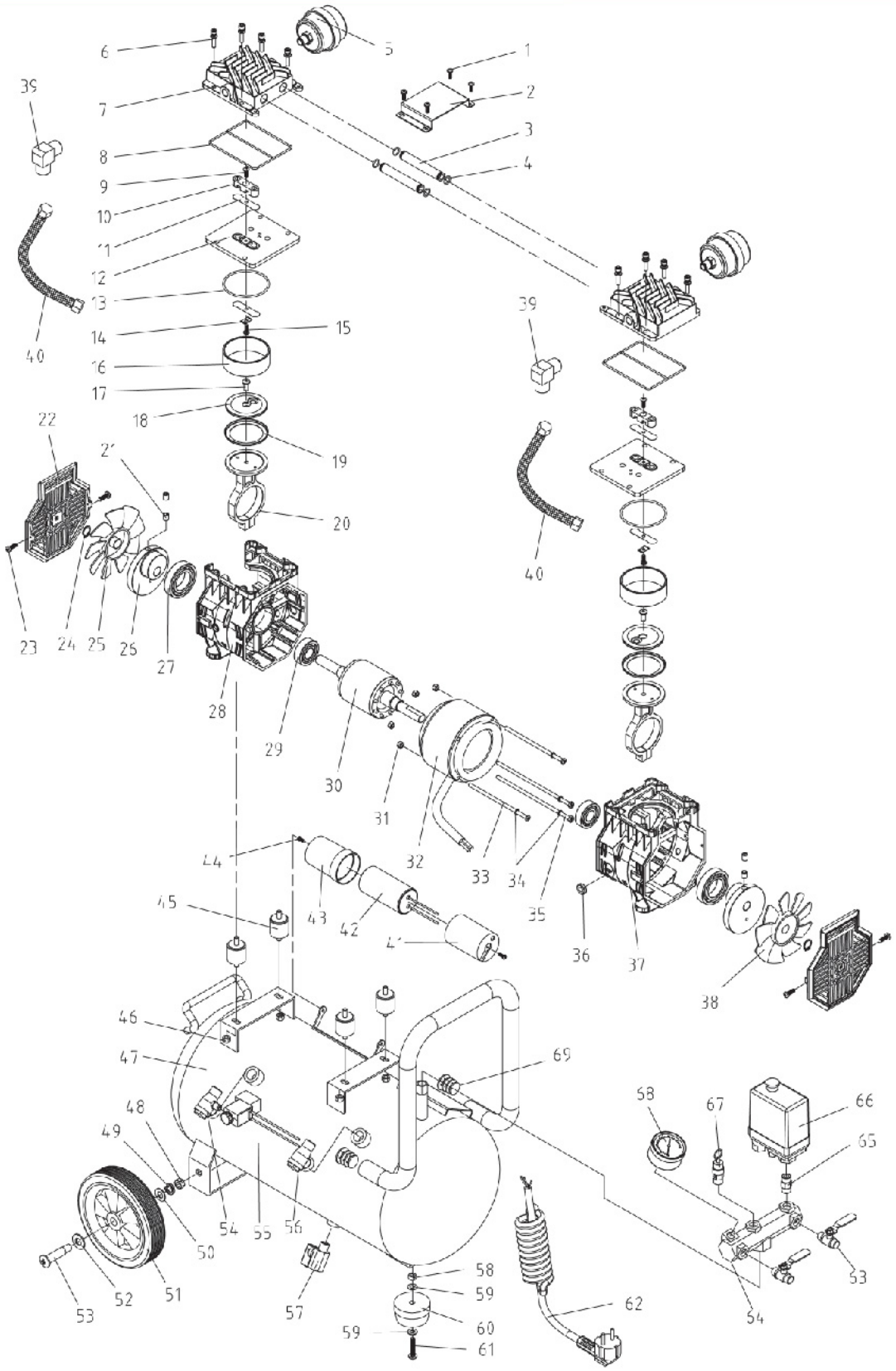

SUMO® PROFESSIONAL

ปั๊มลมไร้น้ำมัน 50L

SILENT OIL FREE AIR COMPRESSOR

MODEL 5050

SPARE PARTS

NO	Name	Qty	Price
1	Screw M4×7	2	
2	Top Plate	1	
3	Connecting Pipe	2	
4	Sealing Ring	4	
5	Air Filter Assembly	2	
6	Screw M5×25	8	
7	Cylinder Cover	2	
8	Sealing Ring For Cylinder Cover	2	
9	Screw M4×7	2	
10	Limited Plate	2	
11	Inlet Valve Plate	4	
12	Valve Plate	2	
13	Sealing Ring For Cylinder	2	
14	Washer	2	
15	Screw M4×7	2	
16	Cylinder	2	
17	Screw M6×16	2	
18	Pressplate	2	
19	Piston Sleeve	2	
20	Joint Lever	2	
21	Screw M8×10	4	
22	Wind Cover	2	
23	Screw ST3×10	4	
24	Cirlip Ø14	2	
25	Fan (Left)	1	
26	Crankshaft	2	
27	Bearing 6006	2	
28	Motor Housing (Left)	1	
29	Bearing 6203	2	
30	Rotor	1	
31	Nut M5	4	
32	Stator	1	
33	Screw M5×125	2	
34	Spring Washer Ø5	4	
36	Wire Connector	1	

NO	Name	Qty	Price
37	Motor Housing(Right)	1	
38	Fan(Right)	1	
39	Exhaust Elbow	2	
40	Connecting Pipe	2	
41	Capacitor Lower Cover	1	
42	Capacitor	1	150.-
43	Capacitor Upper Cover	1	
44	Screw ST3×10	2	
45	Cushion	4	
46	Nut M6	4	
47	Air Tank	1	
48	Nut M10	2	
49	Washer Ø10	2	
50	Washer Ø10×Ø20×1.5	2	
51	Footwheel	2	
52	Washer Ø12×24×1.5	2	
53	Bolt Ø12×36×50	2	
54	Single Direction For Solenoid Valve	1	
55	Solenoid Valve	1	
57	Drain Cock	2	
58	Nut M8	4	
59	Washer Ø8×Ø16×1.5	2	
60	Washer Ø52×Ø8×28	2	
61	Bolt M8×25	1	
62	Power Cord	1	
63	Coupler	2	
64	Multi-port Connector	1	
65	Connector	1	
66	Pressure Switch	1	
67	Safety Valve	1	
68	Pressure Gauge	1	
69	Rubber Stopper	2	

SUMO® INDUSTRIAL

ปั๊มลมไร้น้ำมัน

SILENT OIL FREE AIR COMPRESSOR

6050

60L 1600W 2.2HP

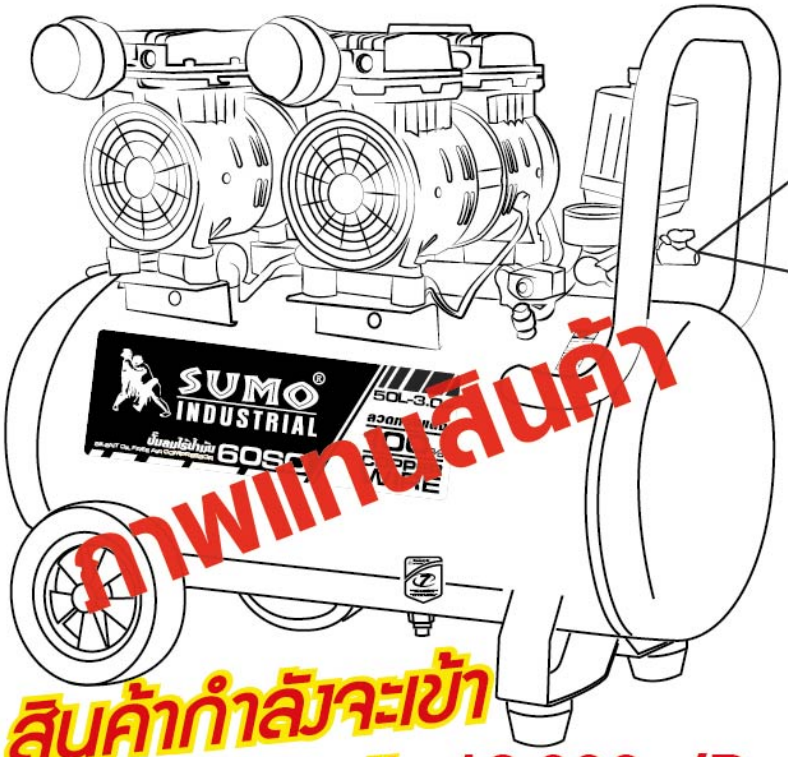

ภาพแทนสินค้า

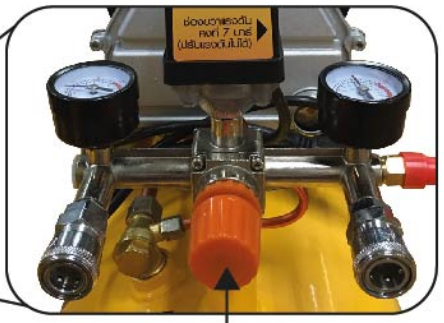

ช่องซ้าย
สามารถปรับตั้ง
แรงดันได้ตั้งแต่
0-7 บาร์

ช่องขวาแรงดัน
คงที่ 7 บาร์
(ปรับแรงดันไม่ได้)

ปุ่มหมุนปรับแรงดัน

สินค้ากำลังจะเข้า

Coming Soon !! **12,000.-/Pc**

1 Pc/Carton

ลวดทองแดง 100% COPPER WIRE

สีเครื่องเลือกใช้สีฝุ่น (Powder Coating)
ซึ่งทนต่อทุกสภาพอากาศ
ทนต่อการขูดขีด สารเคมีและความชื้น

ข้อควรระวัง WARNING

- ควรบำรุงรักษาเครื่องตามคู่มือและใส่ใจในเรื่องของความปลอดภัยเป็นสำคัญ
- ใช้แรงดันไฟฟ้าตามที่กำหนด
- สังเกตทิศทางการหมุนของมอเตอร์ ให้ถูกต้อง โดยหมุนไปตามลูกศรที่แสดงไว้บนเครื่อง
- ควรล้างหรือทำความสะอาดไส้กรองทุกๆ 200 ชั่วโมงการทำงาน
- ทำความสะอาดวาล์ว หลังจาก 1,000 ชั่วโมง หรือ ครึ่งปี
- ล้างทำความสะอาดเครื่องปีละครั้ง และควรสวมใส่อุปกรณ์ที่จำเป็น
- ห้ามปรับแรงดันภายในถัง

SPECIFICATION

Voltage/frequency	220V/50Hz
Tank	60L
Motor/Quantity	2
Total Watt	1600W
Power	2.2HP
Working Pressure	Cut in : 5bar (73psi) Cut out : 7bar (102psi)
Switch Pressure	7kg
Capacity	126 l/min
Max. Capacity	330 l/min
Displacement	0.126 m^3/min
Max. Speed	1450RPM
Motor Winding	Copper
Cylinder Size	64x2mm
Noise	91 db/a
Dimensions	77.5x32.5x64cm
Net Weight	38kg

SUMO®
PROFESSIONAL

ปั๊มลมไร้น้ำมัน 100L
SILENT OIL FREE AIR COMPRESSOR

MODEL 100SO

ไร้เสียงรบกวน
การปั๊มลมต่อเนื่อง

80 db

สามารถผลิตลม Air delivery
690 L/min

มอเตอร์ MOTOR
5.5HP
4050W

แรงดันลม **8** Bar
AIR PRESSURE





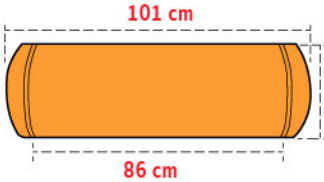

ลมเต็มถังภายใน
113 วินาที
ข้อมูลตามการทดสอบจริง

คำเตือน CAUTION ต้องเปิดสวิตช์มอเตอร์ให้ครบทั้ง 3 ตัว
MUST SWITCH ON FOR 3 MOTOR.

29,000.-/Pc
1 Pc/Carton

SPECIFICATION

Input voltage	:	220V
Frequency	:	50Hz
No. of motor	:	3 PCS
Motor	:	4050W
Power	:	5.5HP
Speed	:	2800RPM
Tank size	:	100L
Switch pressure	:	8kg/cm^3
Working pressure	:	Cut in 5.0 bar (79 psi)
		Cut out 8.0 bar (116 psi)
Air delivery	:	330L/min
Displacement	:	690L/min
Dimension of machine	:	101x33x71 cm
N.W.	:	73.0 kg

เหมาะสำหรับงาน : (Suitable for)

- **งานพ่นสี** (Paint Brush) • **งานไม้** (Wood) • **งานเฟอร์นิเจอร์** (Furniture)
- **อู่ซ่อมรถยนต์** (Automotive) • **งานอุตสาหกรรมขนาดใหญ่** (Factory)

ใช้กับเบรคเกอร์ขนาด 20A ขึ้นไป
ใช้สายไฟที่มีขนาด 4.0mm^{2}x3 ขึ้นไป
เพื่อให้มอเตอร์ทำงานได้เต็มประสิทธิภาพ

ข้อแนะนำ SUGGESTION

- ควรบำรุงรักษาเครื่องตามคู่มือและใส่ใจในเรื่องของความปลอดภัยเป็นสำคัญ
- ใช้แรงดันไฟฟ้าตามที่กำหนด
- สังเกตทิศทางการหมุนของมอเตอร์ให้ถูกต้อง โดยหมุนไปตามลูกศรที่แสดงไว้บนเครื่อง
- ควรล้างหรือทำความสะอาดไส้กรองทุกๆ 200 ชั่วโมงการทำงาน
- ทำความสะอาดวาล์ว หลังจาก1,000 ชั่วโมง หรือครึ่งปี
- ล้างทำความสะอาดเครื่องปีละครั้ง และควรสวมใส่อุปกรณ์ที่จำเป็น
- ห้ามปรับแรงดันภายในถัง

ข้อควรปฏิบัติ WARNING ควรถ่ายน้ำออกจากถังทุกสัปดาห์
เพื่อป้องกันถังสึกกร่อน

SUMO®
PROFESSIONAL

ปั๊มลมไร้น้ำมัน 120L

SILENT OIL FREE
AIR COMPRESSOR

MODEL
12050

ไร้เสียงรบกวน
การปั๊มลมต่อเนื่อง

82 db

สามารถผลิตลม Air delivery

920 L/min



มอเตอร์ MOTOR

7.2HP

5400W

แรงดันลม **8 Bar**
AIR PRESSURE

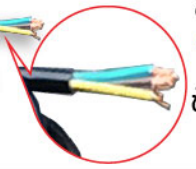

ลมเต็มถังภายใน
124 วินาที
ข้อมูลตามการทดสอบจริง

คำเตือน CAUTION ต้องเปิดสวิตช์มอเตอร์ให้ครบทั้ง 4 ตัว
MUST SWITCH ON FOR 4 MOTOR.

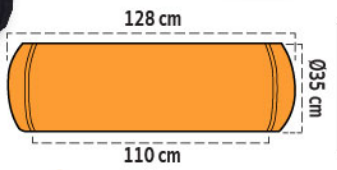

39,500.-/Pc
1 Pc/Carton

SPECIFICATION

Input voltage	:	220V
Frequency	:	50Hz
No. of motor	:	4 PCS
Motor	:	5400W
Power	:	7.2HP
Speed	:	2800RPM
Tank size	:	120L
Switch pressure	:	8kg/cm^3
Working pressure	:	Cut in 5.0 bar (79 psi) Cut out 8.0 bar (116 psi)
Air delivery	:	440L/min
Displacement	:	920L/min
Dimension of machine	:	128x36x74 cm
N.W.	:	88.0 kg

เหมาะสำหรับงาน : (Suitable for)

- **งานพ่นสี** (Paint Brush) • **งานไม้** (Wood) • **งานเฟอร์นิเจอร์** (Furniture)
- **อู่ซ่อมรถยนต์** (Automotive) • **งานอุตสาหกรรมขนาดใหญ่** (Factory)

ใช้กับเบรคเกอร์ขนาด 32A ขึ้นไป
ใช้สายไฟที่มีขนาด 4.0mm^{2}x3 ขึ้นไป
เพื่อให้มอเตอร์ทำงานได้เต็มประสิทธิภาพ

ข้อแนะนำ SUGGESTION

- ควรบำรุงรักษาเครื่องตามคู่มือและใส่ใจในเรื่องของความปลอดภัยเป็นสำคัญ
- ใช้แรงดันไฟฟ้าตามที่กำหนด
- สังเกตทิศทางการหมุนของมอเตอร์ให้ถูกต้อง โดยหมุนไปตามลูกศรที่แสดงไว้บนเครื่อง
- ควรล้างหรือทำความสะอาดไส้กรองทุกๆ 200 ชั่วโมงการทำงาน
- ทำความสะอาดวาล์ว หลังจาก1,000 ชั่วโมง หรือครึ่งปี
- ล้างทำความสะอาดเครื่องปีละครั้ง และควรสวมใส่อุปกรณ์ที่จำเป็น
- ห้ามปรับแรงดันภายในถัง

ข้อควรปฏิบัติ WARNING ควรถ่ายน้ำออกจากถังทุกสัปดาห์
เพื่อป้องกันถังสึกกร่อน

SUMO®
PROFESSIONAL

อะไหล่ปั๊มลมลูกสูบสายพาน

AIR COMPRESSOR

SB-23P

100L-3.0HP



Spare Parts AIR COMPRESSOR SB-23P

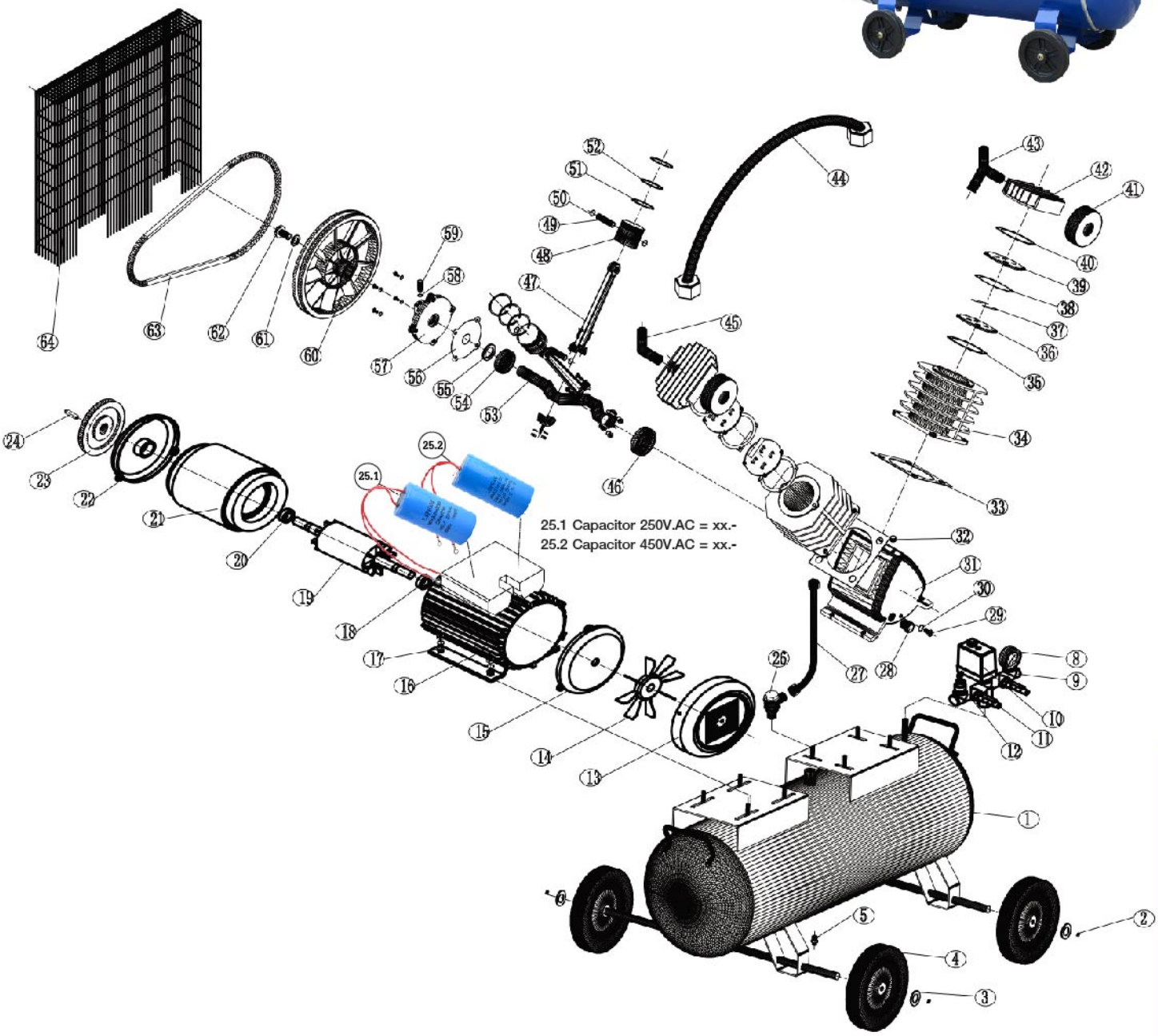

SUMO® PROFESSIONAL

อะไหล่ปั๊มลมลูกสูบสายพาน

AIR COMPRESSOR

SB-23P

100L-3.0HP

Spare Parts

AIR COMPRESSOR
SB-23P

No.	Description	Thai Name	QTY	Price	Remark
01	Tank				
02	Pin				
03	Gasket				
04	Wheel				
05	Drain valve				
06					
07					
08	Pressure geuge				
09	Six-way connect				
10	Pressure switch				
11	bell valve				
12	Safety valve				
13	Motor cover				
14	Fan				
15	Back cover of motor				
16	Motor shell				
17	Screw				
18	Bearing				
19	Rotor				
20	Bearing				
21	Stator				
22	Front cover of motor				
23	Motor pulley				
24	Pin				
25	Capacitor (25.1-25.2)				
26	One-way valve				
27	Aluminium pipe				
28	Oil indicator				
29	Oil drain				
30	Gasket				
31	Crankcase				
32	Oil plug				
33					

SUMO® PROFESSIONAL

อะไหล่ปั๊มลมลูกสูบสายพาน

AIR COMPRESSOR

SB-23P

100L-3.0HP

Spare Parts

AIR COMPRESSOR
SB-23P

No.	Description	Thai Name	QTY	Price	Remark
34	Cylinder				
35	Paper met				
36	Valve plate				
37	Valve slice				
38	Aluminium gesket				
39	Valve plate				
40	Cylinder met				
41	Muffler				
42	Cylinder head				
43	Three-way connect				
44	Cooling pipe				
45	Elbow				
46	Bearing				
47	Connecting rod				
48	notsiP				
49	Piston pin				
50	Snep ring				
51	Piston ring				
52	Piston ring				
53	Cranksheft				
54	Bearing				
55	Oil seal				
56	Paper gasket				
57	Front cover of air head				
58	Gasket				
59	Breeth pipe				
60	Pulley				
61	Spring ped				
62	Screw				
63	Belt				
64	Guard				

SUMO INDUSTRIAL

ปั๊มลมโรตารี่ 50L
AIR COMPRESSOR

MODEL 50BM

95 db

สามารถผลิตลม Air delivery

250 L/min





ช่องซ้าย ใช้ตัวหมุนสีแดง ปรับแรงดันได้ตั้งแต่ 0-8 บาร์ (ปรับแรงดันได้)

ช่องขวา แรงดันคงที่ 8 บาร์ (ปรับแรงดันไม่ได้)

ช่องปล่อยน้ำ

มอเตอร์ MOTOR

2.5HP

1800W

แรงดันลม AIR PRESSURE **8 Bar**

ลมเต็มถังภายใน **65** วินาที ขอมูลตามการทดสอบจริง

6,900.-/Pc
1 Pc/Carton

ปั๊มลมราคาประหยัด ขนาดกระทัดรัด ความเร็วในการปั๊มลมสูง เคลื่อนย้ายง่ายและการบำรุงรักษาง่าย สำหรับใช้ภายในบ้าน หรือโรงงานขนาดเล็ก ไม่เหมาะสำหรับการใช้งานหนัก

เหมาะสำหรับงาน

- งานสี Painting
- งานเฟอร์นิเจอร์ Furniture
- งานไม้ Wood Craft
- งานอู่ซ่อมรถยนต์ Car Garage

ใช้สายไฟที่มีขนาด 3x2.5mm² ขึ้นไป เพื่อให้มอเตอร์ทำงานได้เต็มประสิทธิภาพ

SPECIFICATION

Voltage/frequency	220V/50Hz
Tank	50L
Total Watt	51800W
Power	2880RPM
Working Pressure	2.5 HP
	8 kg
Switch Pressure	Cut in : 5.0 bar (79 psi)
Capacity	Cut out : 8.0 bar (116 psi)
Displacement	120 l/min
Max. Speed	250 l/min
Dimensions	37x57x65cm
Net Weight	24 kg

ข้อแนะนำ

- ควรบำรุงรักษาเครื่องตามคู่มือและใส่ใจในเรื่องของความปลอดภัยเป็นสำคัญ
- ใช้แรงดันตามไฟฟ้าที่กำหนด
- หมั่นตรวจสอบระดับน้ำมันหล่อลื่นให้อยู่ในระดับกึ่งกลางของตาแมวดูน้ำมัน
- สังเกตทิศทางการหมุนของมอเตอร์ ให้ถูกต้อง โดยหมุนไปตามลูกศรที่แสดงไว้บนเครื่อง
- สำหรับปั๊มลมใหม่ น้ำมันหล่อลื่นควรเปลี่ยนทุก 50 ชั่วโมง หลังจากนั้นเปลี่ยนถ่ายน้ำมันหล่อลื่นทุกๆ 500 – 800 ชั่วโมง
- ใช้น้ำมันหล่อลื่นเบอร์ 10W-40
- หยุดเครื่องก่อนการเติมหรือถ่ายน้ำมันเครื่อง
- ควรถ่ายน้ำในถังหลังการใช้งาน โดยเปิดวาล์วระบายลมที่อยู่ด้านล่าง
- ควรล้างหรือทำความสะอาดไส้กรองทุกๆ 200 ชั่วโมงการทำงาน
- ทำความสะอาดวาล์ว หลังจาก 1,000 ชั่วโมง หรือ ครึ่งปี
- ล้างทำความสะอาดเครื่องปีละครั้ง และควรสวมใส่อุปกรณ์ที่จำเป็น
- ห้ามปรับแรงดันภายในถัง

⚠ คำเตือน WARNING ก่อนที่จะเปิดเครื่อง ต้องดึงจุกสีขาวออก แล้วเปลี่ยนเป็นจุกหายใจ มิฉะนั้นมอเตอร์จะเกิดความเสียหาย

SUMO® INDUSTRIAL

ปั๊มลมโรตารี่ 50L
AIR COMPRESSOR MODEL 50BM

SPARE PARTS

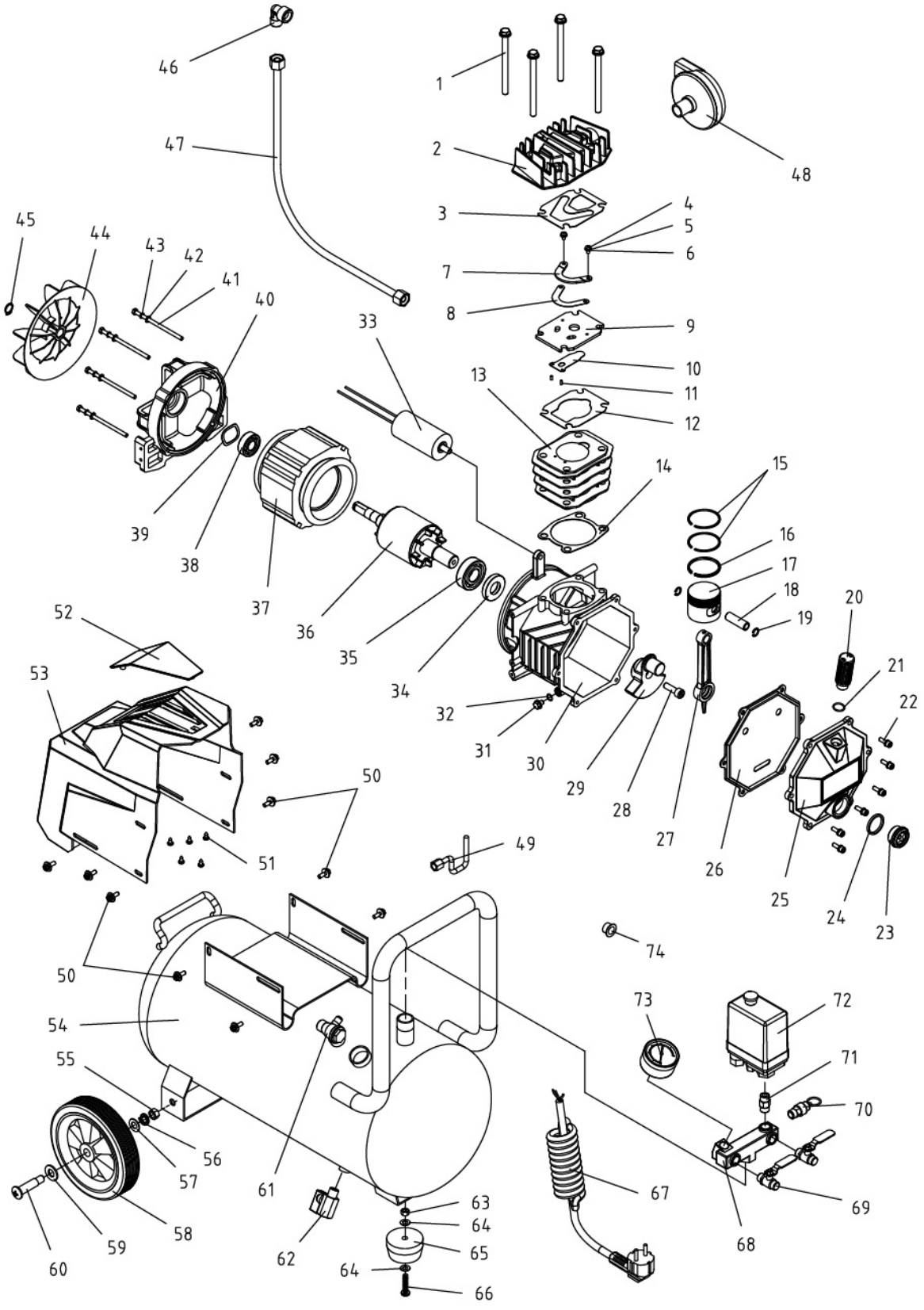

SUMO INDUSTRIAL

ปั๊มลมโรตารี่ 50L
AIR COMPRESSOR MODEL 50BM

SPARE PARTS

NO	Name	Qty	Price
01	Bolt M8×110	4	
02	Cylinder Head	1	
03	Valve Seat To Head Grasket	1	
04	Screw M4×7	2	
05	Spring Wahser ø4	2	
06	Flat washer ø4	2	
07	Limit plate	1	
08	Exhaust valve plate	1	
09	Valve plate	1	
10	Inlet valve plate	1	
11	Straight pin	2	
12	Valve seat	1	
13	Cylinder	1	
14	Valve seat for cylinder	1	
15	Air control ring ø51	2	
16	Oil control ring ø51	1	
17	Piston	1	
18	Piston pin	1	
19	Snap Ring ø13	2	
20	Crankcase Breather	1	
21	O Type Ring	1	
22	Screw M5×16	6	
23	Oil Sight Gauge	1	
24	Gaskets	1	
25	Crankcase Cover	1	
26	Oil Baffle Plate	1	
27	Connecting Rod	1	
28	Screw M8×22	1	
29	Crankshaft	1	
30	Crankcase	1	
31	Bolt M6×8	1	
32	O Type Ring	1	
33	Capacitor	1	
34	Oil Seal	1	
35	Bearing 6204	1	
36	Armature	1	
37	Stator	1	

NO	Name	Qty	Price
38	Bearing 6202	1	
39	Wave spring	1	
40	Motor backseat	1	
41	Bolt m5×110	4	
42	Flat washer ø5	4	
43	Spring washer ø5	4	
44	Fan	1	
45	External retaining ring	1	
46	Exhaust elbow	1	
47	Exhaust tube assembly	1	
48	Air filter assembly	1	
49	Unloading tube assembly	1	
50	Screw m5×14	10	
51	Screw 4×6	5	
52	Logo plate	1	
53	Motor cover	1	
54	Air tank	1	
55	Nut m10	2	
56	Spring washer ø10	2	
57	Flat washer	2	
58	Tank foot wheel	2	
59	Flat washer	2	
60	Bolt ø12×36×50	2	
61	Check valve	1	
62	Drain cock	1	
63	Nut M8	2	
64	Washer ø8×ø16×1.5	4	
65	Tank rubber foot	2	
66	Bolt M8×25	2	
67	Power cord	1	
68	Bracket	1	
69	Ball valve	2	
70	Safety valve	1	
71	Coupler	1	
72	Pressure switch	1	
73	Pressure gauge	1	
74	Crankcase breather cap	1	

ปั๊มลมโรตารี่ AIR COMPRESSOR 2 HP L TYPE 50L



อัตราการส่งอากาศ AIR DELIVERY
180L/min

MOTOR มอเตอร์
1500W

AIR PRESSURE แรงดันลม
8 Bar

ลมเต็มถังภายใน **190** วินาที
ข้อมูลตามการทดสอบจริง

86dB

6,500.-/Pc
1 Pc/Carton

SPECIFICATION

Input voltage	220V/50Hz
Power	1500W
Power HP	2HP
Tank capacity	50L
Rated speed	2850rpm
Current	7A
Air delivery	180L/min
Working pressure Cut in	: 6bar (87PSI)
Working pressure Cut out	: 8bar (116PSI)
Dimension machine	73.5 x Ø31x 63cm
Net weight	26 kg

หัวปั๊มลมออกแบบเป็นพิเศษ

เพื่อผลิตลมได้ต่อเนื่องถึง 180L/วินาที ประสิทธิภาพการบรรจุลมให้เต็มถังได้ไวถึง 190 วินาที ปรับแรงดันลมได้ตั้งแต่ 0-8 บาร์ ให้เสียงเงียบเพียง 60-86 เดซิเบล และจุดเด่นอีกจุดหนึ่งคือมีน้ำหนักเบาเคลื่อนย้ายง่าย ใช้งานสะดวกสามารถใช้ได้กับอุตสาหกรรมที่ต้องการมาตรฐานที่ปราศจากอันตรายสารปนเปื้อน

เหมาะสำหรับงาน :

- **งานพ่นสี** (Paint Brush)
- งานอุตสาหกรรมยา
- **งานคลินิกทันตกรรม**
- งานอุตสาหกรรมที่ต้องการมาตรฐานปราศจากสารปนเปื้อน
- Air brush หรือใช้ภายในบ้านที่ไม่ต้องการเสียงรบกวน

เพื่อให้มอเตอร์ทำงานได้เต็มประสิทธิภาพ ควรใช้สายไฟขนาด **3x2.5mm²** ขึ้นไป

ความยาวไม่เกิน 20m เบรกเกอร์ 10A

ความยาวสาย 1.5 เมตร

ข้อแนะนำ SUGGESTION

- ควรบำรุงรักษาเครื่องตามคู่มือและใส่ใจในเรื่องของความปลอดภัยเป็นสำคัญ • ใช้แรงดันไฟฟ้าตามที่กำหนด • สังเกตทิศทางการหมุนของมอเตอร์ให้ถูกต้องโดยหมุนไปตามลูกศรที่แสดงไว้บนเครื่อง • ควรล้างหรือทำความสะอาดไส้กรองทุกๆ 200 ชั่วโมงการทำงาน • ทำความสะอาดวาล์ว หลังจาก 1,000 ชั่วโมง หรือ ครึ่งปี • ล้างทำความสะอาดเครื่องปีละครั้งและควรสวมใส่อุปกรณ์ที่จำเป็น • ห้ามปรับแรงดันภายในถัง

ข้อควรปฏิบัติ WARNING

ควรถ่ายน้ำออกจากถังทุกสัปดาห์ เพื่อป้องกันถังสึกกร่อน

Should take the water out of the tank every week to prevent erosion

ปั๊มลมโรตารี่ 2 HP
AIR COMPRESSOR

L TYPE 50L

PARTS ILLUSTRATION

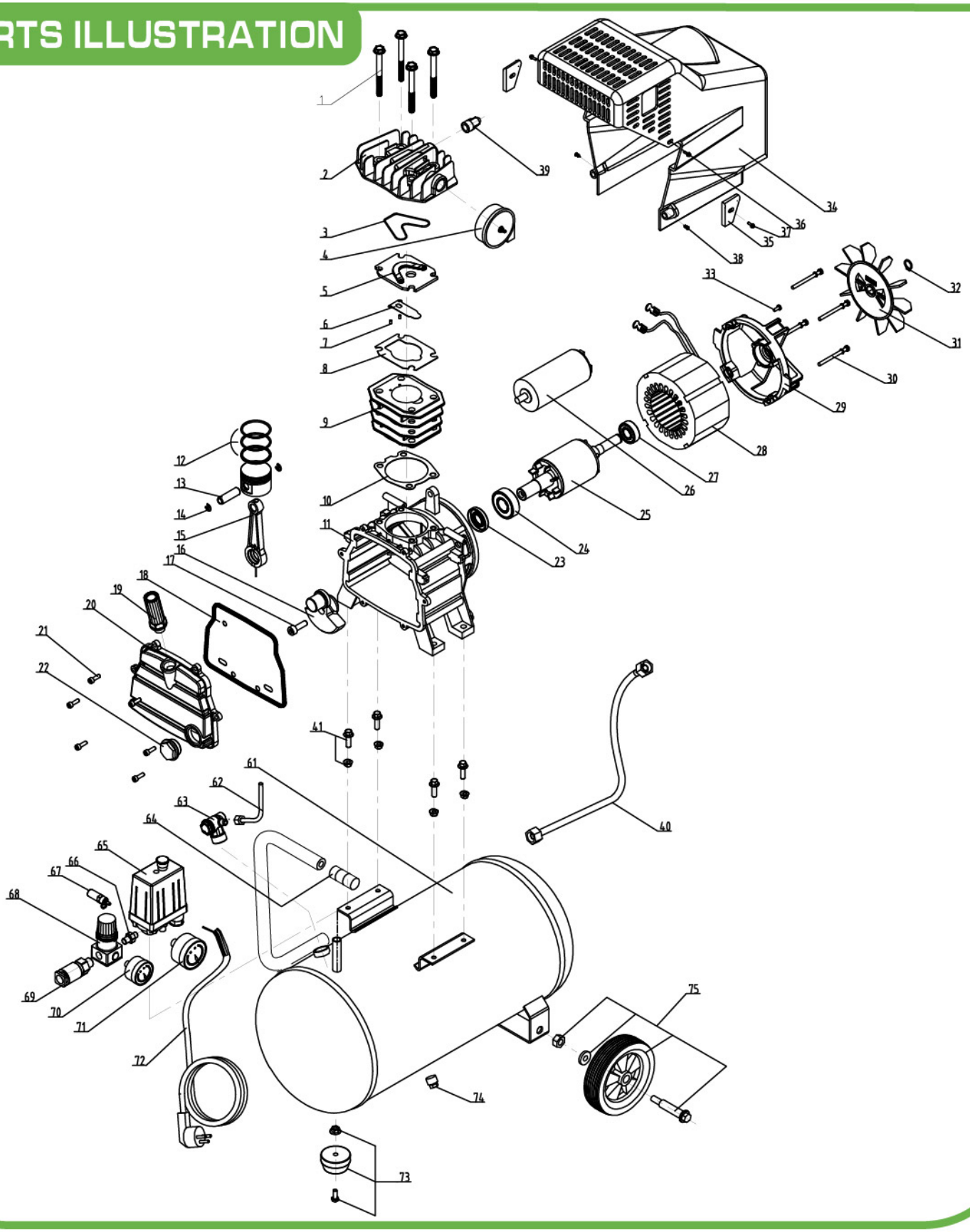

ปั๊มลมโรตารี่ AIR COMPRESSOR 2 HP L TYPE 50L

SPARE PART LIST

NO	Part description	Unit	Qty
1	bolt for cylinder head	PC	4
2	BM cylinder head	PC	1
3	o-ring for cylinder head	PC	1
4	air filter 3/8"-snail type	PC	1
5	outlet valve plate assy	PC	1
6	inlet vavle slice	PC	1
7	locating pin	PC	2
8	valve plate gasket	PC	1
9	cylinder bore	PC	1
10	cylinder gasket	PC	1
11	crankcase	PC	1
12	piston ring set	PC	1
13	Piston pin	PC	1
14	hole circlip	PC	2
15	conrod	PC	1
16	crank	PC	1
17	bolt for crank-left side	PC	1
18	rubber gasket for crankcase cover	PC	1
19	oil breather	PC	1
20	crankcase cover	PC	1
21	bolt for crankcase cover	PC	6
22	oil lever gauge	PC	1
23	Oil sealing ring	PC	1
24	bearing for crankcaseside	PC	1
25	motor rotor	PC	1
26	capacitor	PC	1
27	bearing for motor bracket side	PC	1
28	motor stator assy	PC	1
29	Motor bracket	PC	1
30	Bolt for motor fixing	PC	4

NO	Part description	Unit	Qty
31	motor fan	PC	1
32	circlip for motor fan	PC	1
33	screw for gounding	PC	1
34	BM pump cover	PC	1
35	ears of pump cover (1 pair)	PC	1
36	screw for pump cover	PC	2
37	screw for ear of pump cover	PC	2
38	self-stapping screw	PC	2
39	connector of cylinder head	PC	1
40	delivery pipe	PC	1
41	bolt set for pump fixing	PC	4
61_24	air tank	PC	1
62	release tube	PC	1
63	non-return valve	PC	1
64_24	rubber sleeve for handle	PC	1
65	pressure switch	PC	1
66	connector of switch to regulator	PC	1
67	safety valve	PC	1
68	Regulator	PC	1
69	quick coupler	PC	1
70	pressure gauge 40mm	PC	1
71	pressure gauge 50mm	PC	1
72	Power cord	PC	1
73	rubber foot set	PC	1
74	drain cock	PC	1
75_24	wheel set	PC	2

SUMO®

ปั๊มลมลูกสูบสายพาน 40L

AIR COMPRESSOR

CE GS NOA ISO9001 UKAS

MODEL ZO.036/7T40

รับประกันสินค้า 1 YEAR WARRANTY



83 db

สามารถผลิตลม Air delivery

36 L/min

มอเตอร์ MOTOR

1HP

750W

แรงดันลม AIR PRESSURE **7 Bar**

220V/50Hz

11,500.-/Pc

1 Pc/Carton

ปั๊มลมเร็ว

สามารถใช้งานได้อย่างต่อเนื่อง

ออกแบบมาให้เหมาะสมกับงานอุตสาหกรรมหนัก

ลมเต็มถังภายใน **3.5** นาที

ข้อมูลตามการทดสอบจริง

เหมาะสำหรับงาน (Suitable for) :

- งานพ่นสี (Paint)
- งานไม้ (Wood)
- อู่ซ่อมรถยนต์ (Automotive)
- งานเฟอร์นิเจอร์ (Furniture)
- งานอุตสาหกรรมขนาดใหญ่ (Factory)

● กรณีที่ต้องการต่อปลั๊กพ่วงสายไฟปลั๊กพ่วง **จะต้องเป็นเบอร์ 2.5mm² ขึ้นไป** ความยาวไม่เกิน 20เมตร และต้องใช้กับ**เบรกเกอร์ ขนาด 10A ขึ้นไป**

● ปลั๊กพ่วงเกิน 20เมตร ให้ใช้สายไฟ**เบอร์ 3.0 mm² ขึ้นไป** ใช้กับ**เบรกเกอร์ ขนาด 15A ขึ้นไป**

ข้อควรระวัง (Attention)

ตรวจเช็คระดับน้ำมันก่อนการใช้งานแต่ละครั้ง ตรวจเช็คให้แน่ใจว่าน้ำมันอยู่ระดับเดียวกันกับเส้นสีแดงบนตาแมว

Check oil level before each operation. Always make sure oil level is in the middle of red mark on the oil gauge.

คำเตือน WARNING

1.ก่อนเปิดเครื่องให้ถอดจุกพลาสติกบนหัวเครื่องออกแล้วติดตั้งตัวกรองอากาศและจุกหายใจ (ก้านวัดปริมาณน้ำมัน)

2.เครื่องจะสามารถเริ่มทำงานได้เมื่อน้ำมันหล่อลื่นมีปริมาณอยู่ในระดับที่เหมาะสมเท่านั้น

3.เครื่องจะไม่สามารถใช้งานได้เมื่อแรงดันไฟฟ้าสูงหรือต่ำเกินไป (แรงดันไฟฟ้า +/- ไม่เกิน 5%)

4.เมื่อมีแรงดันลมอยู่ในถัง ห้ามถอดชิ้นส่วนใดๆ ของเครื่องออก

5.ห้ามปรับเซฟตี้วาล์วโดยไม่จำเป็น

6.ห้ามปิดเครื่องโดยการถอดปลั๊กออก (ปิดเครื่องด้วยสวิทช์ เปิด/ปิด บนตัวเครื่องเท่านั้น)3

7.ถ้าปิดเครื่องแล้วลมยังออกอยู่ ควรรีบตรวจเช็คและแก้ปัญหาทันที

8.ควรถอดปลั๊กออกหลังจากปิดเครื่อง

Before starting the machine, take off the plastic cover on the machine head and install the air filter and suction tube (dipstick). The machine can be started only when the lubricating oil meets the requirement and the oil level is on the right level in the dipstick. The machine can not be operated when the voltage is too high or too low, (+/-5% is allowed). When there is pressure in the gas tank, do not loosen any part of the machine. Do not casually adjust the safety valve. Do not pull out the power plug to stop the machine. If the gas cannot be exhausted when the machine stops working, the problem should be checked out. The electricity should be cut off when the machine stops working.

SPECIFICATION

Input voltage	220V
Frequency	50Hz
Motor	750W
Power	1.0HP
Motor speed	2800RPM
Belt speed	1100RPM
Tank size	40L
No. Cylinder	1PCS
Cylinder size	1xØ51mm
Piston stroke	Ø45mm
Motor size	Ø128x60mm
Air delivery	36L/min
Displacement	101L/min
Air pressure	7bar (102psi)
Switch pressure	7kg/cm³(102psi)
Working pressure : Cut in	5.0 bar(73psi)
: Cut out	7.0 bar(102psi)
Dimension of machine	72x35x68 cm
N.W.	36 KG

SUMO®

ปั๊มลมลูกสูบสายพาน 40L

AIR COMPRESSOR

CE GS NOA ISO9001

MODEL

Z0.036/7T40

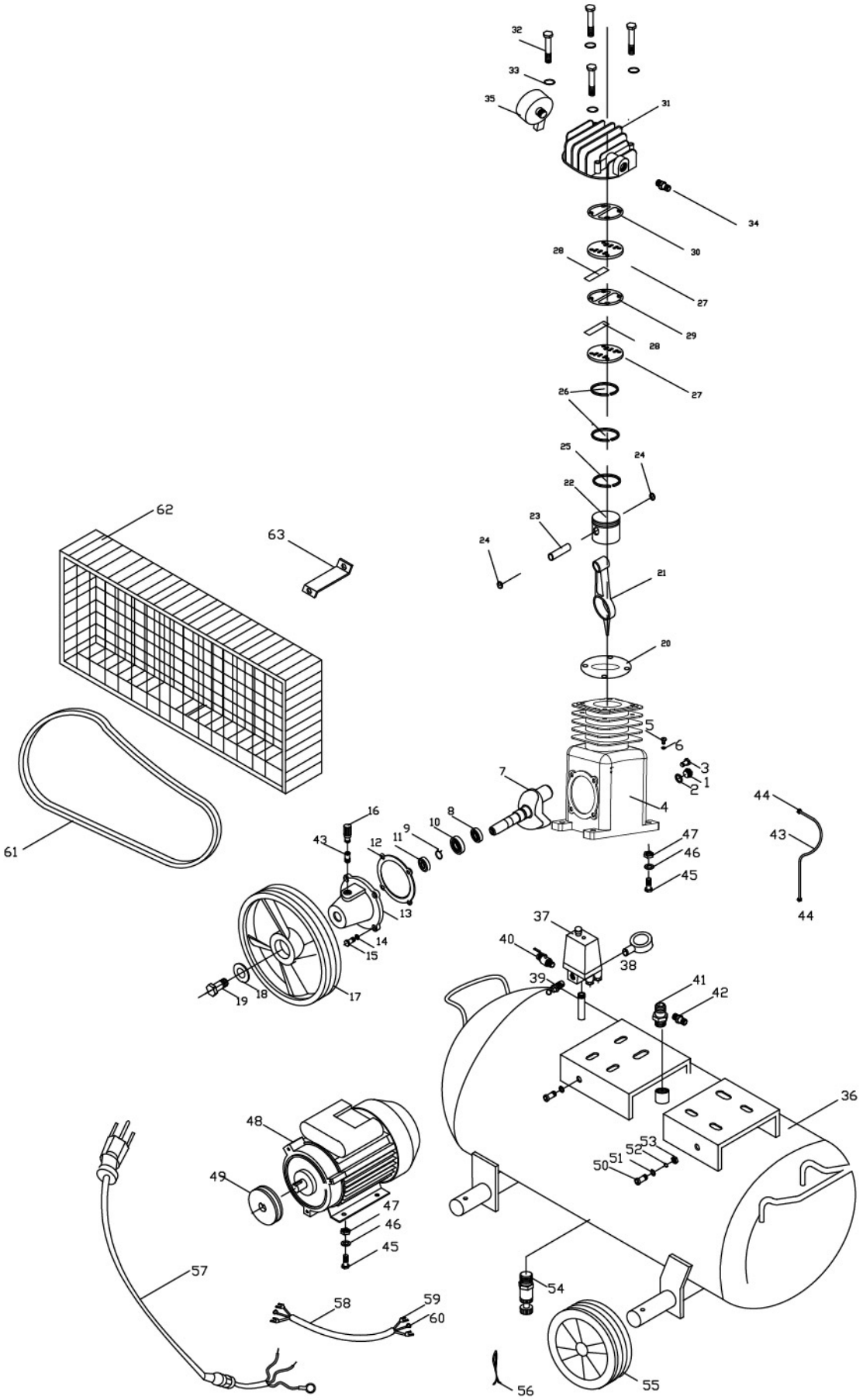

SUMO®

ปั๊มลมลูกสูบสายพาน 40L

AIR COMPRESSOR

MODEL ZO.036/7T40

SPARE PARTS

NO	Name	Specifications	Qty	Price
1	OIL LEVEL		1	
2	SEAL		1	
3	OIL PLUG		1	
4	CRANKCASE		1	
5	PLUG		1	
6	SEAL		1	
7	CRANKSHAFT		1	
8	BEARING		1	
9	RING		1	
10	BEARING		1	
11	OIL SEAL		1	
12	GASKET		1	
13	BEARING BEAT		1	
14	RING		1	
15	BOLT		4	
16	BREATHING		1	
17	BELT PULLEY		1	
18	RING		1	
19	BOLT		1	
20	GASKET		1	
21	ROD		1	
22	PISTON		1	
23	PIN Ø12.7X44		1	
24	RING Ø13		2	
25	OIL RING		1	
26	AIR RING		2	
27	VALVE		2	
28	VALVE PLATE		2	
29	GASKET		1	
30	GASKET		1	
31	CYLINDER HEAD		1	
32	BOLT M6X50		4	
33	RING		4	

SUMO®

ปั๊มลมลูกสูบสายพาน 40L

AIR COMPRESSOR

CE GS NOA ISO9001

MODEL ZO.036/7T40

SPARE PARTS

NO	Name	Specifications	Qty	Price
34	CONNECTER		1	
35	AIR FILTER		1	
36	AIR TANK		1	
37	PRESSURE SWITCH		1	
38	PRESSURE GAGE		1	
39	SAFTY VALVE		1	
40	BALL VALVE		1	
41	CHECK VALVE		1	
42	CONNECTER		1	
43	PIPE		1	
44	NUT		2	
45	BOLT		1	
46	WASHER		1	
47	NUT		1	
48	MOTOR (1HP)		1	
49	MOTOR PULLEY		1	
50	BOLT		2	
51	WASHER		2	
s2	RING WASHER		2	
53	NUT		2	
54	DRAIN VALVE		1	
55	WHEEL		4	
56	PIN		4	
57	POWER PLUG		1	
58	POWER LINE		1	
59	U CONNECTER		4	
60	O CONNECTER		2	
61	BELT		1	
62	MESH COVER		1	
63	SUPPORT PLATE		1	

SUMO®

ปั๊มลมลูกสูบสายพาน 65L

AIR COMPRESSOR

CE GS NOA ISO9001 UKAS

MODEL VO.12/7T65



รับประกันสินค้า 1 YEAR WARRANTY

83 db

220V/50Hz

สามารถผลิตลม Air delivery

120 L/min

มอเตอร์ MOTOR

1.5HP

1100W

แรงดันลม **7 Bar**

AIR PRESSURE

17,500.-/Pc

1 Pc/Carton

ปั๊มลมเร็ว

สามารถใช้งานได้อย่างต่อเนื่อง
ออกแบบมาให้เหมาะสมกับงานอุตสาหกรรมหนัก

ลมเต็มถังภายใน **3.0** นาที
ข้อมูลตามการทดสอบจริง

เหมาะสำหรับงาน (Suitable for) :
- งานพ่นสี (Paint)
- งานไม้ (Wood)
- อู่ซ่อมรถยนต์ (Automotive)
- งานเฟอร์นิเจอร์ (Furniture)
- งานอุตสาหกรรมขนาดใหญ่ (Factory)

● กรณีที่ต้องการต่อปลั๊กพ่วงสายไฟปลั๊กพ่วง
จะต้องเป็นเบอร์ 2.5mm² ขึ้นไป ความยาวไม่เกิน 20เมตร
และต้องใช้กับ**เบรกเกอร์ ขนาด 10A ขึ้นไป**
● ปลั๊กพ่วงเกิน 20เมตร ให้ใช้สายไฟ**เบอร์ 3.0 mm² ขึ้นไป**
ใช้กับ**เบรกเกอร์ ขนาด 15A ขึ้นไป**

ข้อควรระวัง (Attention)

ตรวจเช็คระดับน้ำมันก่อนการใช้งานแต่ละครั้ง ตรวจเช็คให้แน่ใจว่าน้ำมันอยู่ระดับเดียวกันกับเส้นสีแดงบนตาแมว

Check oil level before each operation. Always make sure oil level is in the middle of red mark on the oil gauge.

คำเตือน WARNING

1.ก่อนเปิดเครื่องให้ถอดจุกพลาสติกบนหัวเครื่องออกแล้วติดตั้งตัวกรองอากาศและจุกหายใจ (ก้านวัดปริมาณน้ำมัน)
2.เครื่องจะสามารถเริ่มทำงานได้เมื่อน้ำมันหล่อลื่นมีปริมาณอยู่ในระดับที่เหมาะสมเท่านั้น
3.เครื่องจะไม่สามารถใช้งานได้เมื่อแรงดันไฟฟ้าสูงหรือต่ำเกินไป (แรงดันไฟฟ้า +/- ไม่เกิน 5%)
4.เมื่อมีแรงดันลมอยู่ในถัง ห้ามถอดชิ้นส่วนใดๆ ของเครื่องออก
5.ห้ามปรับเซฟตี้วาล์วโดยไม่จำเป็น
6.ห้ามปิดเครื่องโดยการถอดปลั๊กออก (ปิดเครื่องด้วยสวิทช์ เปิด/ปิด บนตัวเครื่องเท่านั้น)3
7.ถ้าปิดเครื่องแล้วลมยังออกอยู่ ควรรีบตรวจเช็คและแก้ปัญหาทันที
8.ควรถอดปลั๊กออกหลังจากปิดเครื่อง

Before starting the machine, take off the plastic cover on the machine head and install the air filter and suction tube (dipstick). The machine can be started only when the lubricating oil meets the requirement and the oil level is on the right level in the dipstick. The machine can not be operated when the voltage is too high or too low, (+/-5% is allowed). When there is pressure in the gas tank, do not loosen any part of the machine. Do not casually adjust the safety valve. Do not pull out the power plug to stop the machine. If the gas cannot be exhausted when the machine stops working, the problem should be checked out. The electricity should be cut off when the machine stops working.

SPECIFICATION

Input voltage	220V
Frequency	50Hz
Motor	1100W
Power	1.5HP
Motor speed	2800RPM
Belt speed	950RPM
Tank size	65L
No. Cylinder	2PCS
Cylinder size	2xØ51mm
Piston stroke	Ø45mm
Motor size	Ø145x70mm
Air delivery	120L/min
Displacement	175L/min
Air pressure	7bar (102psi)
Switch pressure	7kg/cm³(102psi)
Working pressure : Cut in	5.0 bar(73psi)
: Cut out	7.0 bar(102psi)
Dimension of machine	95x38x72 cm
N.W.	54 KG

SUMO®

ปั๊มลมลูกสูบสายพาน 65L

AIR COMPRESSOR

CE GS NOA ISO9001

MODEL V0.12/7T65

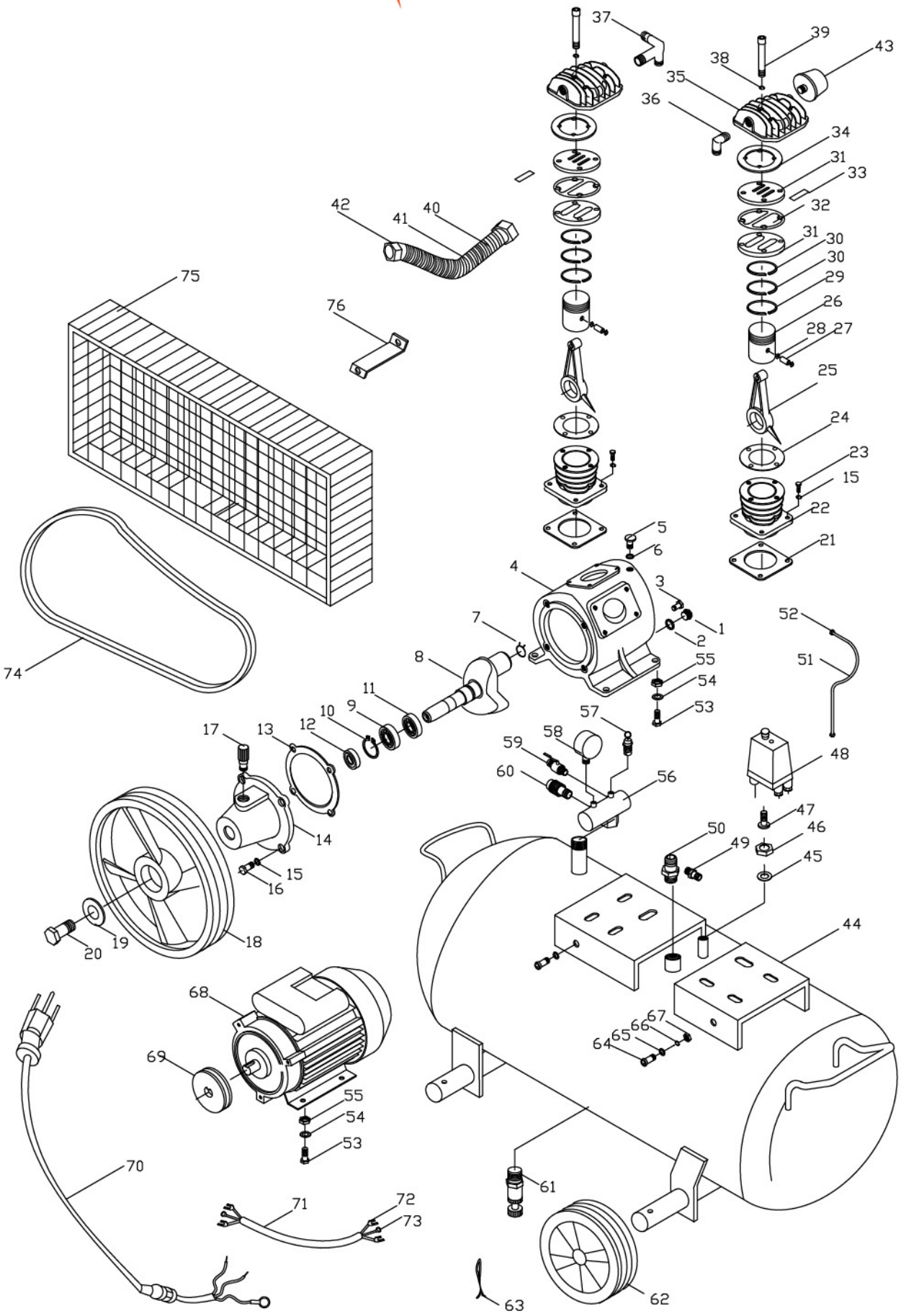

SUMO®

ปั๊มลมลูกสูบสายพาน 65L

AIR COMPRESSOR

MODEL VO.12/7T65

SPARE PARTS

NO	Name	Specifications	Qty	Price
1	OIL LEVEL		1	
2	SEAL		1	
3	OIL PLUG		1	
4	CRANKCASE		1	
5	PLUG		1	
6	SEAL		1	
7	RING		1	
8	CRANKSHAFT		1	
9	BEARING		1	
10	RING		1	
11	BEARING		1	
12	OIL SEAL		1	
13	GASKET		1	
14	BEARING SEAT		1	
15	RING		13	
16	BOLT M8X20		4	
17	BREATHING		1	
18	BELT PULLEY		1	
19	RING		1	
20	BOLT M8X30		1	
21	GASKET		2	
22	CYLINDER		2	
23	BOLT M8X25		8	
24	GASKET		2	
25	ROD		2	
26	PISTON		2	
27	PIN Ø12.7X44		2	
28	RING Ø13		4	
29	OIL RING		2	
30	AIR RING		4	
31	VALVE		4	
32	GASKET		2	
33	VALVE PLATE		4	
34	GASKET		2	
35	LINDER HEAD		2	
36	ELBOW		2	
37	EXHAUST THREE WAY		1	
38	RING		8	

SUMO®

ปั๊มลมลูกสูบสายพาน 65L

AIR COMPRESSOR

MODEL V0.12/7T65

SPARE PARTS

NO	Name	Specifications	Qty	Price
39	BOLT M6X55		8	
40	FIN		1	
41	PIPE Ø12		1	
42	NUT		1	
43	AIR FILTER		1	
44	AIR TANK		1	
45	CONNECT		1	
46	GASKET		1	
47	NUT		1	
48	AIR PRESSURE SWITCH		1	
49	CONNECT		1	
50	CHECK VALVE		1	
51	NUT		2	
52	PIPE		1	
53	BOLT M8X25		8	
54	WASHER		8	
55	NUT M8		8	
56	FIVE-WAY		1	
57	SAFTY VALVE		1	
58	PRESSURE GAGE		1	
59	BALL VALVE		1	
60	QU I CK CONNECT		1	
61	DRAIN VALVE		1	
62	WHEEL		4	
63	PIN		4	
64	BOLT M6X20		3	
65	WASHER		3	
66	RING WASHER		3	
67	NUT M6		3	
68	MOTOR (2HP)		1	
69	PULLEY		1	
70	POWER PLUG		1	
71	POWER LINE		1	
72	U CONNECT		6	
73	O CONNECT		3	
74	BELT		1	
75	MESH COVER		1	
76	SUPPORT PLATE		1	

ปั๊มลมลูกสูบสายพาน 100L
AIR COMPRESSOR

MODEL
JV0.30/8T100

รับประกันสินค้า 1 YEAR WARRANTY



92 db

สามารถผลิตลม Air delivery
300 L/min

มอเตอร์ MOTOR
3.0HP
2200W

แรงดันลม **8 Bar**
AIR PRESSURE

220V/50Hz

27,500.-/Pc
1 Pc/Carton

ปั๊มลมเร็ว
สามารถใช้งานได้อย่างต่อเนื่อง
ออกแบบมาให้เหมาะสมกับงานอุตสาหกรรมหนัก

ลมเต็มถังภายใน
3.52 นาที
ข้อมูลตามการทดสอบจริง

เหมาะสำหรับงาน (Suitable for) :
- งานพ่นสี (Paint)
- งานไม้ (Wood)
- อู่ซ่อมรถยนต์ (Automotive)
- งานเฟอร์นิเจอร์ (Furniture)
- งานอุตสาหกรรมขนาดใหญ่ (Factory)

● กรณีที่ต้องการต่อปลั๊กพ่วงสายไฟปลั๊กพ่วง
จะต้องเป็นเบอร์ 3.0mm² ขึ้นไป ความยาวไม่เกิน 10เมตร
และต้องใช้กับ**เบรกเกอร์ ขนาด 15A ขึ้นไป**
●ถ้าใช้สายไฟยาวไม่เกิน 10เมตร ต้องใช้สายไฟ**เบอร์ 4.0 mm²**
ใช้กับ**เบรกเกอร์ ขนาด 25A ขึ้นไป**

ข้อควรระวัง (Attention)
ตรวจเช็คระดับน้ำมันก่อนการใช้งานแต่ละครั้ง ตรวจเช็คให้แน่ใจว่าน้ำมันอยู่ระดับเดียวกันกับเส้นสีแดงบนตาแมว
Check oil level before each operation. Always make sure oil level is in the middle of red mark on the oil gauge.

คำเตือน WARNING
1.ก่อนเปิดเครื่องให้ถอดจุกพลาสติกบนหัวเครื่องออกแล้วติดตั้งตัวกรองอากาศและจุกหายใจ (ก้านวัดปริมาณน้ำมัน)
2.เครื่องจะสามารถเริ่มทำงานได้เมื่อน้ำมันหล่อลื่นมีปริมาณอยู่ในระดับที่เหมาะสมเท่านั้น
3.เครื่องจะไม่สามารถใช้งานได้เมื่อแรงดันไฟฟ้าสูงหรือต่ำเกินไป (แรงดันไฟฟ้า +/- ไม่เกิน 5%)
4.เมื่อมีแรงดันลมอยู่ในถัง ห้ามถอดชิ้นส่วนใดๆ ของเครื่องออก
5.ห้ามปรับเซฟตี้วาล์วโดยไม่จำเป็น
6.ห้ามปิดเครื่องโดยการถอดปลั๊กออก (ปิดเครื่องด้วยสวิทช์ เปิด/ปิด บนตัวเครื่องเท่านั้น)
7.ถ้าปิดเครื่องแล้วลมยังออกอยู่ ควรรีบตรวจเช็คและแก้ปัญหาทันที
8.ควรถอดปลั๊กออกหลังจากปิดเครื่อง

Before starting the machine, take off the plastic cover on the machine head and install the air filter and suction tube (dipstick). The machine can be started only when the lubricating oil meets the requirement and the oil level is on the right level in the dipstick. The machine can not be operated when the voltage is too high or too low, (+/-5% is allowed). When there is pressure in the gas tank, do not loosen any part of the machine. Do not casually adjust the safety valve. Do not pull out the power plug to stop the machine. If the gas cannot be exhausted when the machine stops working, the problem should be checked out. The electricity should be cut off when the machine stops working.

SPECIFICATION

Input voltage	220V
Frequency	50Hz
Motor	2200W
Power	3.0HP
Motor speed	2800RPM
Belt speed	990RPM
Tank size	100L
No. Cylinder	2PCS
Cylinder size	2xØ65mm
Piston stroke	48mm
Motor size	Ø145x90mm
Air delivery	300L/min
Displacement	318L/min
Air pressure	8bar (115psi)
Switch pressure	8kg/cm³(115psi)
Working pressure : Cut in	5.0 bar(79psi)
: Cut out	8.0 bar(115psi)
Dimension of machine	104x37.5x81 cm
N.W.	97kg

SUMO®

ปั๊มลมลูกสูบสายพาน 100L

AIR COMPRESSOR

CE GS NOA ISO9001 UKAS

MODEL

JV0.30/8T100

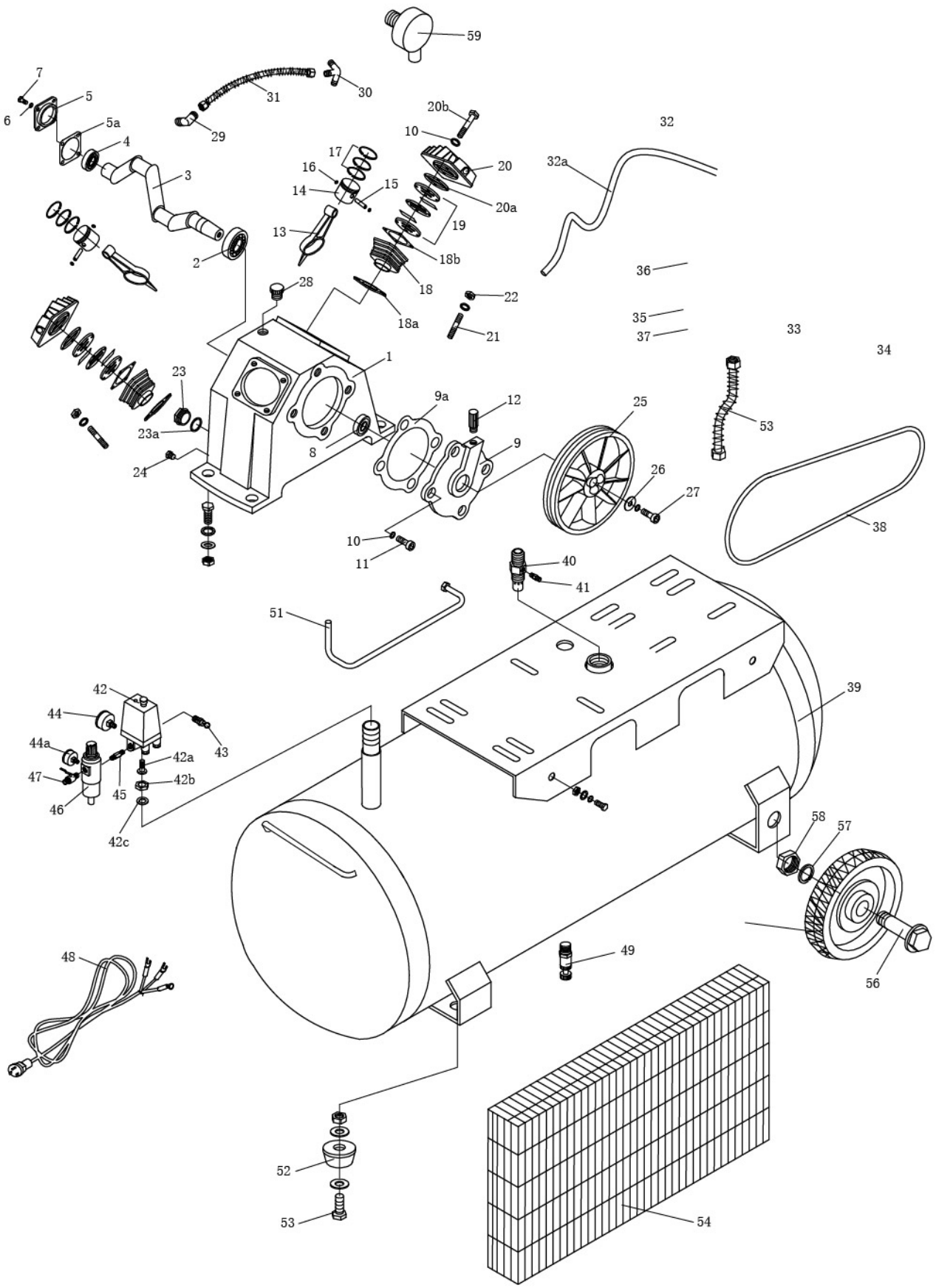

SUMO®

ปั๊มลมลูกสูบสายพาน 100L

AIR COMPRESSOR

CE GS NOA ISO9001

MODEL JV0.30/8T100

SPARE PARTS

NO	Name	Specifications	Qty	Price
1	CRANKCASE		1	
2	BEARING		1	
3	CRANKSHAFT		1	
4	BEARING		1	
5	COVER		1	
5A	GASKET OF COVER		1	
6	SPRING WASHER		4	
7	BOLT		4	
8	OIL SEAL		1	
9	FRONT COVER		1	
9A	GASKET OF FRONT COVER		1	
10	SPRING WASHER		4	
11	BOLT		4	
12	BREATH		1	
13	CONNECTING ROD		2	
14	PISTON		2	
15	PISTON PIN		2	
16	CIRCLIP		4	
17	PISTON RING		2 sets	
18	CYLINDER		2	
18A	GASKET OF CYLINDER		2	
18B	GASKET OF VALVE		2	
19	VALVE		4	
20	HEAD		2	
20A	GASKET OF HEAD		2	
20B	BOLT OF HEAD		8	
21	BOLT OF CYLINDER		8	
22	NUT		8	
23	OIL SIGHT GLASS		1	
23A	RUBBER GASKET		1	
24	OIL DRAIN PLUG		1	
25	BELT PULLEY		1	
26	WASHER		1	

SUMO®

ปั๊มลมลูกสูบสายพาน 100L

AIR COMPRESSOR

CE GS NOA ISO9001

MODEL JV0.30/8T100

SPARE PARTS

NO	Name	Specifications	Qty	Price
27	BOLT		1	
28	FILLER OIL PLUG		1	
29	ELBOW		1	
30	THREE WAY EXHAUST		1	
31	COOLING PIPE		1	
32	MOTOR		1	
33	MOTOR PULLEY		1	
34	KEY		1	
35	WASHER		4	
36	BOLT		4	
37	NUT		4	
38	V-BELT		1	
39	AIR TANK		1	
40	CHECK VALVE		1	
41	CONNECTOR		1	
42	PRESSURE SWITCH		1	
43	SAFETY VALVE		1	
44	PRESSURE GAUGE		1	
45	CONNECTOR		1	
46	OIL-WATER SEPARATOR		1	
47	BALL VALVE		1	
48	POWER LINES		1	
49	DRAIN COCK		1	
50	BOLT		2	
51	UNLOADING PIPE		1	
52	RUBBER FEET		2	
53	BOLT		2	
54	SAFETY SHIELD		1	
55	RUBBER WHEEL		2	
56	BOLT		2	
57	SPRING WASHER		2	
58	NUT		2	
59	AIR FILTER		2	

SUMO®

ปั๊มลมลูกสูบสายพาน 150L

AIR COMPRESSOR

CE GS NOA ISO9001 UKAS

MODEL JWO.40/8T150

1 YEAR WARRANTY รับประกันสินค้า 1 ปี

95 db



สามารถผลิตลม Air delivery

400 L/min

มอเตอร์ MOTOR

4.0HP

3000W

แรงดันลม AIR PRESSURE **8 Bar**

38,640.-/Pc
1 Pc/Carton

ปั๊มลมเร็ว

สามารถใช้งานได้อย่างต่อเนื่องออกแบบมาให้เหมาะสมกับงานอุตสาหกรรมหนัก

ลมเต็มถังภายใน **3.42** นาที
ข้อมูลตามการทดสอบจริง

เหมาะสำหรับงาน (Suitable for) :
- งานพ่นสี (Paint)
- งานไม้ (Wood)
- อู่ซ่อมรถยนต์ (Automotive)
- งานเฟอร์นิเจอร์ (Furniture)
- งานอุตสาหกรรมขนาดใหญ่ (Factory)

● กรณีที่ต้องการต่อปลั๊กพ่วงสายไฟปลั๊กพ่วง **จะต้องเป็นเบอร์ 3.0mm² ขึ้นไป** ความยาวไม่เกิน 10เมตร และต้องใช้กับ**เบรกเกอร์ ขนาด 15A ขึ้นไป**
● ถ้าใช้สายไฟยาวไม่เกิน 10เมตร ต้องใช้สายไฟ**เบอร์ 4.0 mm²** ใช้กับ**เบรกเกอร์ ขนาด 25A ขึ้นไป**

ข้อควรระวัง (Attention)

ตรวจเช็คระดับน้ำมันก่อนการใช้งานแต่ละครั้ง ตรวจเช็คให้แน่ใจว่าน้ำมันอยู่ระดับเดียวกันกับเส้นสีแดงบนตาแมว

Check oil level before each operation. Always make sure oil level is in the middle of red mark on the oil gauge.

คำเตือน WARNING

1.ก่อนเปิดเครื่องให้ถอดจุกพลาสติกบนหัวเครื่องออกแล้วติดตั้งตัวกรองอากาศและจุกหายใจ (ก้านวัดปริมาณน้ำมัน)
2.เครื่องจะสามารถเริ่มทำงานได้เมื่อน้ำมันหล่อลื่นมีปริมาณอยู่ในระดับที่เหมาะสมเท่านั้น
3.เครื่องจะไม่สามารถใช้งานได้เมื่อแรงดันไฟฟ้าสูงหรือต่ำเกินไป (แรงดันไฟฟ้า +/- ไม่เกิน 5%)
4.เมื่อมีแรงดันลมอยู่ในถัง ห้ามถอดชิ้นส่วนใดๆ ของเครื่องออก
5.ห้ามปรับเซฟตี้วาล์วโดยไม่จำเป็น
6.ห้ามปิดเครื่องโดยการถอดปลั๊กออก (ปิดเครื่องด้วยสวิทช์ เปิด/ปิด บนตัวเครื่องเท่านั้น)
7.ถ้าปิดเครื่องแล้วลมยังออกอยู่ ควรรีบตรวจเช็คและแก้ปัญหาทันที
8.ควรถอดปลั๊กออกหลังจากปิดเครื่อง

Before starting the machine, take off the plastic cover on the machine head and install the air filter and suction tube (dipstick). The machine can be started only when the lubricating oil meets the requirement and the oil level is on the right level in the dipstick. The machine can not be operated when the voltage is too high or too low, (+/-5% is allowed). When there is pressure in the gas tank, do not loosen any part of the machine. Do not casually adjust the safety valve. Do not pull out the power plug to stop the machine. If the gas cannot be exhausted when the machine stops working, the problem should be checked out. The electricity should be cut off when the machine stops working.

SPECIFICATION

Input voltage	220V
Frequency	50Hz
Motor	3000W
Power	4.0HP
Motor speed	2800RPM
Belt speed	900RPM
Tank size	150L
No. Cylinder	3PCS
Cylinder size	3xØ65mm
Piston stroke	50mm
Motor size	Ø145x120mm
Air delivery	400L/min
Displacement	422L/min
Air pressure	8bar (115psi)
Switch pressure	8kg/cm3(115psi)
Working pressure : Cut in	5.0 bar(79psi)
: Cut out	8.0 bar(115psi)
Dimension of machine	123x43x95cm
N.W.	142kg

ปั๊มลมลูกสูบสายพาน 150L

AIR COMPRESSOR

MODEL

JW0.40/8T150

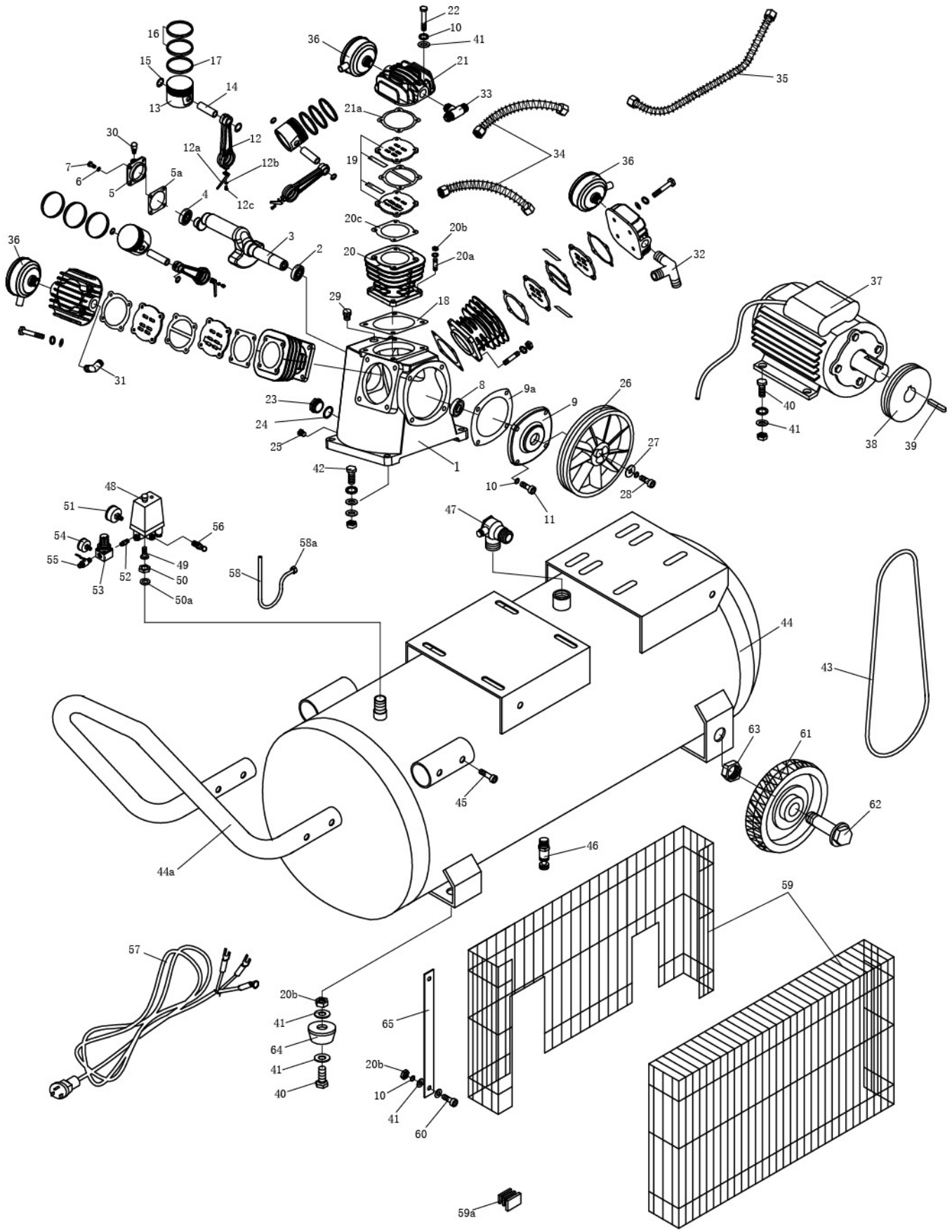

SUMO®

ปั๊มลมลูกสูบสายพาน 150L

AIR COMPRESSOR

CE GS NOA ISO9001 UKAS

MODEL JW0.40/8T150

SPARE PARTS

NO	Name	Specifications	Qty	Price
1	CRANKCASE		1	
2	BEARING		1	
3	CRANKSHAFT		1	
4	BEARING		1	
5	COVER		1	
5A	GASKET OF COVER		1	
6	SPRING WASHER		4	
7	BOLT		4	
8	OIL SEAL		1	
9	FRONT COVER		1	
9A	GASKET OF FRONT COVER		1	
10	SPRING WASHER		4	
11	BOLT		4	
12	CONNECTING ROD		3	
13	PISTON		3	
14	PISTON PIN		3	
15	CIRCLIP		6	
16	PISTON AIR RING		6	
17	PISTON OIL RING		3	
18	GASKET OF CYLINDER		3	
19	VALVE		6	
20	CYLINDER		3	
21	HEAD		3	
21A	GASKET OF HEAD		3	
22	BOLT OF HEAD		12	
23	OIL SIGHT GLASS		1	
24	RUBBER GASKET		1	
25	OIL DRAIN PLUG		1	
26	BELT PULLEY		1	
27	WASHER		1	
28	BOLT		1	
29	FILLER OIL PLUG		1	
30	BREATH		1	
31	ELBOW		1	

SUMO®

ปั๊มลมลูกสูบสายพาน 150L

AIR COMPRESSOR

MODEL JW0.40/8T150

SPARE PARTS

NO	Name	Specifications	Qty	Price
32	THREE WAY EXHAUST		1	
33	T-TYPE WAY EXHAUST		1	
34	COOLING PIPE		2	
35	EXHAUST PIPE		1	
36	AIR FILTER		3	
37	MOTOR		1	
38	MOTOR PULLEY		1	
39	KEY		1	
40	BOLT		4	
41	WASHER		4	
42	BOLT		4	
43	V-BELT		1	
44	AIR TANK		1	
45	BOLT		2	
46	DRAIN COCK		1	
47	CHECK VALVE		1	
48	PRESSURE SWITCH		1	
49	CONNECTOR		1	
50	NUT		1	
51	PRESSURE GAUGE		1	
52	CONNECTOR		1	
53	REGULATING VALVE		1	
54	PRESSURE GAUGE		1	
55	BALL VALVE		1	
56	SAFETY VALVE		1	
57	POWER LINES		1	
58	UNLOADING PIPE		1	
59	SAFETY SHIELD		1	
60	BOLT		2	
61	RUBBER WHEEL		2	
62	BOLT		2	
63	NUT		2	
64	RUBBER FEET		2	
65	PLATE		1	

SUMO®

ปั๊มลมลูกสูบสายพาน 300L

AIR COMPRESSOR

CE GS NOA ISO9001 UKAS

MODEL

JW0.90/12.5T300

1 YEAR WARRANTY รับประกันสินค้า



สามารถผลิตลม Air delivery

900 L/min

มอเตอร์ MOTOR

10.0HP

7500W

แรงดันลม AIR PRESSURE **12.5 Bar**

100db

52,000.-/Pc
1 Pc/Carton

ปั๊มลมเร็ว

สามารถใช้งานได้อย่างต่อเนื่องออกแบบมาให้เหมาะสมกับงานอุตสาหกรรมหนัก

ลมเต็มถังภายใน **5.09** นาที
ข้อมูลตามการทดสอบจริง

เหมาะสำหรับงาน (Suitable for) :

- งานพ่นสี (Paint)
- งานไม้ (Wood)
- อู่ซ่อมรถยนต์ (Automotive)
- งานเฟอร์นิเจอร์ (Furniture)
- งานอุตสาหกรรมขนาดใหญ่ (Factory)

กรณีต้องการต่อสายไฟ

1. ถ้าใช้สายไฟยาวไม่เกิน 10 เมตร **ต้องใช้สายไฟเบอร์ 4 (4.0mm²) ใช้เบรกเกอร์ 3 เฟส ขนาด 25A**
2. ถ้าใช้สายไฟยาวเกิน 10 เมตร **ต้องใช้สายไฟเบอร์ 6 (6mm²) ใช้เบรกเกอร์ 3 เฟส ขนาด 32A**
3. ต้องต่อกับเมนโดยตรงเท่านั้น ห้ามต่อรวมกับอุปกรณ์อื่น
4. แรงดันไฟฟ้าต้องไม่ต่ำกว่า 350V ถ้าต่ำกว่านี้ห้ามใช้งาน

ข้อควรระวัง (Attention) ตรวจเช็คระดับน้ำมันก่อนการใช้งานแต่ละครั้ง ตรวจเช็คให้แน่ใจว่าน้ำมันอยู่ระดับเดียวกันกับเส้นสีแดงบนตาแมว

Check oil level before each operation. Always make sure oil level is in the middle of red mark on the oil gauge.

คำเตือน WARNING

1.ก่อนเปิดเครื่องให้ถอดจุกพลาสติกบนหัวเครื่องออกแล้วติดตั้งตัวกรองอากาศและจุกหายใจ (ก้านวัดปริมาณน้ำมัน)
2.เครื่องจะสามารถเริ่มทำงานได้เมื่อน้ำมันหล่อลื่นมีปริมาณอยู่ในระดับที่เหมาะสมเท่านั้น
3.เครื่องจะไม่สามารถใช้งานได้เมื่อแรงดันไฟฟ้าสูงหรือต่ำเกินไป (แรงดันไฟฟ้า +/- ไม่เกิน 5%)
4.เมื่อมีแรงดันลมอยู่ในถัง ห้ามถอดชิ้นส่วนใดๆ ของเครื่องออก
5.ห้ามปรับเซฟตี้วาล์วโดยไม่จำเป็น
6.ห้ามปิดเครื่องโดยการถอดปลั๊กออก (ปิดเครื่องด้วยสวิทช์ เปิด/ปิด บนตัวเครื่องเท่านั้น)
7.ถ้าปิดเครื่องแล้วลมยังออกอยู่ ควรรีบตรวจเช็คและแก้ปัญหาทันที
8.ควรถอดปลั๊กออกหลังจากปิดเครื่อง

Before starting the machine, take off the plastic cover on the machine head and install the air filter and suction tube (dipstick). The machine can be started only when the lubricating oil meets the requirement and the oil level is on the right level in the dipstick. The machine can not be operated when the voltage is too high or too low, (+/-5% is allowed). When there is pressure in the gas tank, do not loosen any part of the machine. Do not casually adjust the safety valve. Do not pull out the power plug to stop the machine. If the gas cannot be exhausted when the machine stops working, the problem should be checked out. The electricity should be cut off when the machine stops working.

SPECIFICATION

Input voltage	380V
Frequency	50Hz
Motor	7500W
Power	10.0HP
Motor speed	2800RPM
Belt speed	880RPM
Tank size	300L
No. Cylinder	3PCS
Cylinder size	2xØ90mm,1xØ65mm
Piston stroke	60mm
Motor size	Ø210x105mm
Air delivery	900L/min
Displacement	1030L/min
Air pressure	12.5bar (181psi)
Switch pressure	12.5kg/cm³(181psi)
Working pressure : Cut in	10.0 bar(145psi)
: Cut out	12.5 bar(181psi)
Dimension of machine	156x52x106cm
N.W.	248kg

SUMO®

ปั๊มลมลูกสูบสายพาน 300L

AIR COMPRESSOR

CE GS NOA ISO9001 UKAS

MODEL

JW0.90/12.5T300

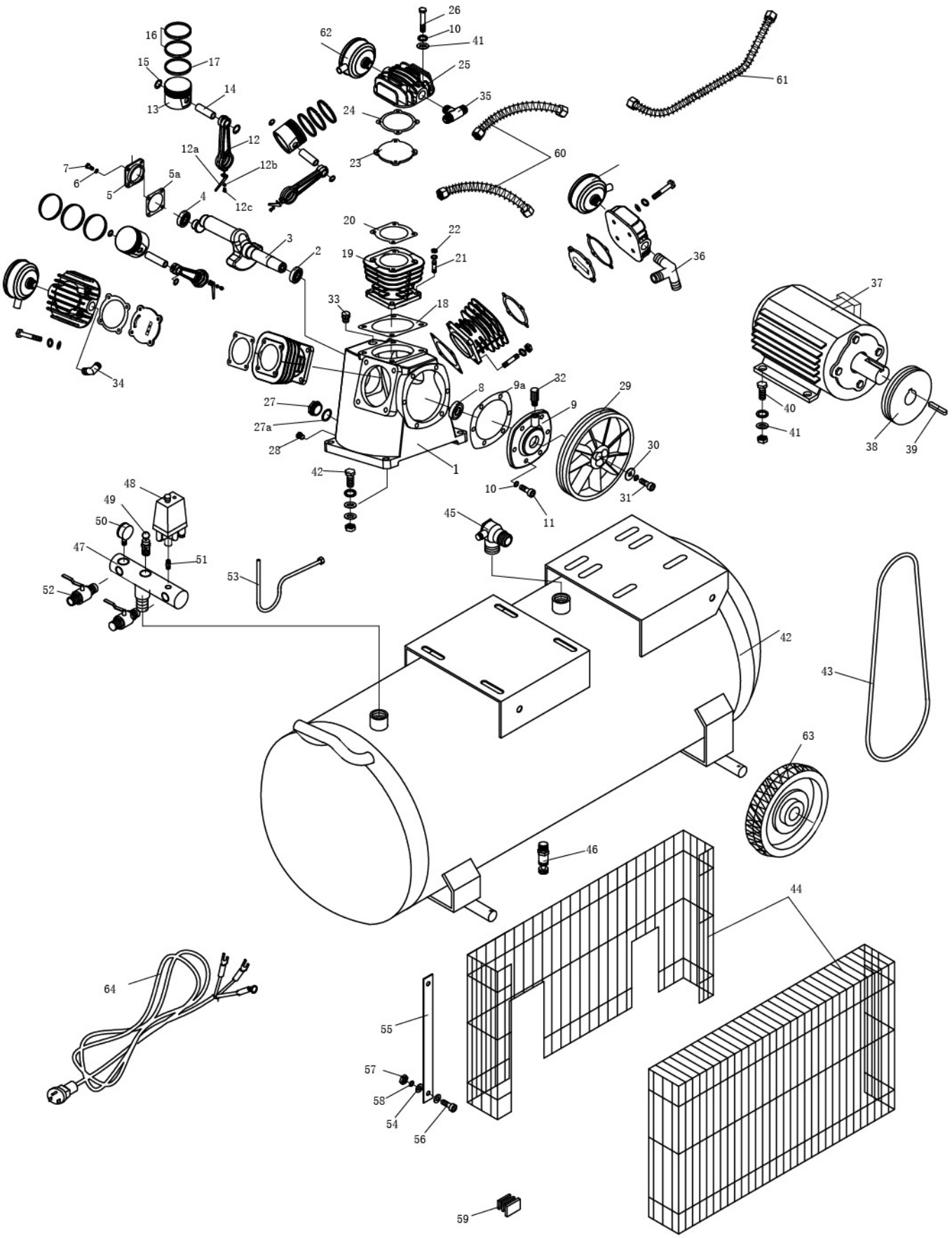

SUMO®

ปั๊มลมลูกสูบสายพาน 300L

AIR COMPRESSOR

CE GS NOA ISO9001 UKAS

MODEL

JW0.90/12.5T300

SPARE PARTS

NO	Name	Specifications	Qty	Price
1	CRANKCASE		1	
2	BEARING		1	
3	CRANKSHAFT		1	
4	BEARING		1	
5	COVER		1	
5A	GASKET OF COVER		1	
6	SPRING WASHER		4	
7	BOLT		4	
8	OIL SEAL		1	
9	FRONT COVER		1	
9A	GASKET OF FRONT COVER		1	
10	SPRING WASHER		6	
11	BOLT		6	
12	CONNECTING ROD		3	
13	PISTON		3	
14	PISTON PIN		3	
15	CIRCLIP		6	
16	PISTON AIR RING		6	
17	PISTON OIL RING		3	
18	GASKET OF CYLINDER		3	
19	CYLINDER		3	
20	GASKET OF VALVE		3	
21	BOLT		12	
22	NUT		12	
23	VALVE		3	
24	GASKET OF HEAD		3	
25	HEAD		3	
26	BOLT OF HEAD		12	
27	OIL SIGHT GLASS		1	
27A	RUBBER GASKET		1	
28	OIL DRAIN PLUG		1	
29	BELT PULLEY		1	
30	WASHER		1	
31	BOLT		1	

SUMO®

ปั๊มลมลูกสูบสายพาน 300L

AIR COMPRESSOR

CE GS NOA ISO9001 UKAS

MODEL

JW0.90/12.5T300

SPARE PARTS

NO	Name	Specifications	Qty	Price
32	BREATH		1	
33	FILLER OIL PLUG		1	
34	ELBOW		1	
35	T-TYPE WAY EXHAUST		1	
36	THREE WAY EXHAUST		1	
37	MOTOR		1	
38	MOTOR PULLEY		1	
39	KEY		1	
40	BOLT		4	
41	WASHER		4	
42	AIR TANK		1	
43	V-BELT		1	
44	SAFETY SHIELD		1	
45	CHECK VALVE		1	
46	DRAIN COCK		1	
47	SIX WAY EXHAUST		1	
48	PRESSURE SWITCH		1	
49	SAFETY VALVE		1	
50	PRESSURE GAUGE		1	
51	CONNECTOR		1	
52	BALL VALVE		2	
53	UNLOADING PIPE		1	
54	WASHER		2	
55	PLATE		2	
56	BOLT		2	
57	NUT		2	
58	SPRING WASHER		2	
59	CLIPS		2	
60	COOLING PIPE		2	
61	EXHAUST PIPE		1	
62	AIR FILTER		3	
63	RUBBER WHEEL		4	
64	POWER LINES		1	

SUMO INDUSTRIAL

ปั๊มลมสโครล
SCROLL AIR COMPRESSOR 130L

CE GS NOA ISO9001 REGISTERED COMPANY UKAS QUALITY MANAGEMENT

รุ่น / Mod. **WX0.36/10T130**

รับประกันสินค้า 2 YEAR WARRANTY

38 db



มอเตอร์ MOTOR 3.0HP 2200W

สามารถผลิตลม Air delivery 360 L/min

แรงดันลม AIR PRESSURE 10 Bar

ลมเต็มถังภายใน 4.20 นาที
ข้อมูลตามการทดสอบจริง

79,000.-/Pc
1 Pc/Carton

วาล์วท่อลมออก (Air outlet) : 1/2" (4 หุน)

เสียงเงียบ (38dB) ประหยัดพลังงาน ใช้งานได้ทั้งวัน

กรณีต้องการต่อสายไฟ ควรต่อกับสายไฟ **ขนาด 2 mm² ขึ้นไป** และใช้กับเบรกเกอร์ **ขนาด 10A ขึ้นไป**

ข้อแนะนำ (Suggestion)

• ต้องตรวจสอบและทำความสะอาดเครื่องระบายความร้อนทุกๆ 30 วัน
You must inspect and clean the after-cooling machine every 30 days.

คำเตือน WARNING

1. อ่านคู่มือก่อนการใช้งานและการบำรุงรักษา
2. ห้ามสัมผัสชิ้นส่วนใดๆ ที่มีไฟฟ้าเมื่อเปิดเครื่องใช้งานและปิดวาวล์ลมเสมอ
3. ปิดเครื่องถอดปลั๊กไฟออกและปล่อยลมออกจากถังให้หมดก่อนทำความสะอาดและซ่อมแซมเครื่อง

1. Read the instruction book before operating and maintaining.
2. Do not touch any places with electricity when start the air compressor. And keep the door closing.
3. Before cut off power, air released to 0 bar and the machine is fully cooled. Do not do any maintaining and repairing.

SPECIFICATION

Input voltage	220V
Frequency	50Hz
Motor	2200W
Power	3.0HP
Motor speed	2880RPM
Tank size	130L
Quantity of motor	1PC
Diameter of scroll	Ø161mm
Air delivery	360L/min
Displacement	400L/min
Air pressure	10 bar (142psi)
Switch pressure	10 kg/cm³(142psi)
Working pressure : Cut in	6.0 bar (87psi)
Cut out	10.0 bar (142psi)
Dimension of machine	65x56x130cm
N.W.	135.0kg

SUMO INDUSTRIAL

CE GS NOA ISO9001 REGISTERED COMPANY UKAS QUALITY MANAGEMENT

ปั๊มลมสโครล
SCROLL AIR COMPRESSOR 200L

รุ่น / Mod. **WX0.36/10T200**

รับประกันสินค้า 2 YEAR WARRANTY

38 db



มอเตอร์ MOTOR 3.0HP 2200W

สามารถผลิตลม Air delivery 360 L/min

แรงดันลม AIR PRESSURE 10 Bar

ลมเต็มถังภายใน 6.40 นาที ข้อมูลตามการทดสอบจริง

95,000.-/Pc
1 Pc/Carton

วาล์วลมออก (Air outlet) : 1/2" (4หุน) + quick coupler 1/4" (2หุน)

เสียงเงียบ (38dB) ประหยัดพลังงาน ใช้งานได้ทั้งวัน

กรณีต้องการต่อสายไฟ ควรต่อกับสายไฟ **ขนาด 2 mm² ขึ้นไป** และใช้กับเบรกเกอร์ **ขนาด 10A ขึ้นไป**

ข้อแนะนำ (Suggestion)

• ต้องตรวจสอบและทำความสะอาดเครื่องระบายความร้อนทุกๆ 30 วัน
You must inspect and clean the after-cooling machine every 30 days.

คำเตือน WARNING

1. อ่านคู่มือก่อนการใช้งานและการบำรุงรักษา
2. ห้ามสัมผัสชิ้นส่วนใดๆ ที่มีไฟฟ้าเมื่อเปิดเครื่องใช้งานและปิดวาว์ลลมเสมอ
3. ปิดเครื่องถอดปลั๊กไฟออกและปล่อยลมออกจากถังให้หมดก่อนทำความสะอาดและซ่อมแซมเครื่อง

1. Read the instruction book before operating and maintaining.
2. Do not touch any places with electricity when start the air compressor. And keep the door closing.
3. Before cut off power, air released to 0 bar and the machine is fully cooled. Do not do any maintaining and repairing.

SPECIFICATION

Input voltage	220V
Frequency	50Hz
Motor	2200W
Power	3.0HP
Motor speed	2880RPM
Tank size	200L
Quantity of motor	1PC
Diameter of scroll	Ø161mm
Air delivery	360L/min
Displacement	400L/min
Air pressure	10 bar (142psi)
Switch pressure	10 kg/cm3(142psi)
Working pressure : Cut in	6.0 bar (87psi)
Cut out	10.0 bar (142psi)
Dimension of machine	128x47x122cm
N.W.	165.0kg

SUMO INDUSTRIAL

CE GS NOA ISO9001 REGISTERED COMPANY UKAS QUALITY MANAGEMENT

ปั๊มลมสโครล
SCROLL AIR COMPRESSOR 300L

รุ่น / Mod. **WX0.67/10T300**



รับประกันสินค้า 2 YEAR WARRANTY

65 db

มอเตอร์ MOTOR 6.0HP 4500W

สามารถผลิตลม Air delivery 670 L/min

แรงดันลม AIR PRESSURE 10 Bar

ลมเต็มถังภายใน 5.00 นาที ข้อมูลตามการทดสอบจริง

115,000.-/Pc
1 Pc/Carton

วาล์วลมออก (Air outlet) : 1/2" (4หุน) + quick coupler 1/4" (2หุน)

เสียงเงียบ (65dB)

ประหยัดพลังงาน ใช้งานได้ทั้งวัน

กรณีต้องการต่อสายไฟ ควรต่อกับสายไฟ **ขนาด 2.5 mm² ขึ้นไป** และใช้กับเบรกเกอร์ **ขนาด 15A ขึ้นไป**

ข้อแนะนำ (Suggestion)

• ต้องตรวจสอบและทำความสะอาดเครื่องระบายความร้อนทุกๆ 30 วัน
You must inspect and clean the after-cooling machine every 30 days.

คำเตือน WARNING

1. อ่านคู่มือก่อนการใช้งานและการบำรุงรักษา
2. ห้ามสัมผัสชิ้นส่วนใดๆ ที่มีไฟฟ้าเมื่อเปิดเครื่องใช้งานและปิดวาว์ลลมเสมอ
3. ปิดเครื่องถอดปลั๊กไฟออกและปล่อยลมออกจากถังให้หมดก่อนทำความสะอาดและซ่อมแซมเครื่อง

1. Read the instruction book before operating and maintaining.
2. Do not touch any places with electricity when start the air compressor. And keep the door closing.
3. Before cut off power, air released to 0 bar and the machine is fully cooled. Do not do any maintaining and repairing.

SPECIFICATION

Input voltage	380V
Frequency	50Hz
Motor	4500W
Power	6.0HP
Motor speed	2880RPM
Tank size	300L
Quantity of motor	1PC
Diameter of scroll	Ø200mm
Air delivery	670L/min
Displacement	670L/min
Air pressure	10 bar (142psi)
Switch pressure	10 kg/cm3(142psi)
Working pressure : Cut in	6.0 bar (87psi)
Cut out	10.0 bar (142psi)
Dimension of machine	153x53x130cm
N.W.	210.0kg

SUMO INDUSTRIAL

CE GS NOA ISO9001 UKAS

ปั๊มลมสโครล
SCROLL AIR COMPRESSOR 500L

รุ่น / Mod. **WX1.20/10T500**

รับประกันสินค้า 2 YEAR WARRANTY

68 db



มอเตอร์ MOTOR 10.0HP 7500W

สามารถผลิตลม Air delivery 1200 L/min

แรงดันลม AIR PRESSURE 10 Bar

ลมเต็มถังภายใน 4.50 นาที ข้อมูลตามการทดสอบจริง

150,000.-/Pc
1 Pc/Carton

วาล์วลมออก (Air outlet) : 1/2" (4หุน) + quick coupler 1/4" (2หุน)

เสียงเงียบ (68dB)
ประหยัดพลังงาน ใช้งานได้ทั้งวัน

กรณีต้องการต่อสายไฟ ควรต่อกับสายไฟ **ขนาด 4.0 mm² ขึ้นไป** และใช้กับเบรกเกอร์ **ขนาด 20A ขึ้นไป**

ข้อแนะนำ (Suggestion)

• ต้องตรวจสอบและทำความสะอาดเครื่องระบายความร้อนทุกๆ 30 วัน
You must inspect and clean the after-cooling machine every 30 days.

คำเตือน WARNING

1. อ่านคู่มือก่อนการใช้งานและการบำรุงรักษา
2. ห้ามสัมผัสชิ้นส่วนใดๆ ที่มีไฟฟ้าเมื่อเปิดเครื่องใช้งานและปิดวาว์ลลมเสมอ
3. ปิดเครื่องถอดปลั๊กไฟออกและปล่อยลมออกจากถังให้หมดก่อนทำความสะอาดและซ่อมแซมเครื่อง

1. Read the instruction book before operating and maintaining.
2. Do not touch any places with electricity when start the air compressor. And keep the door closing.
3. Before cut off power, air released to 0 bar and the machine is fully cooled. Do not do any maintaining and repairing.

SPECIFICATION

Input voltage	380V
Frequency	50Hz
Motor	7500W
Power	10.0HP
Motor speed	2880RPM
Tank size	500L
Quantity of motor	1PC
Diameter of scroll	Ø241mm
Air delivery	1200L/min
Displacement	1200L/min
Air pressure	10 bar (142psi)
Switch pressure	10 kg/cm^3 (142psi)
Working pressure : Cut in	6.0 bar (87psi)
Cut out	10.0 bar (142psi)
Dimension of machine	175x60x143cm
N.W.	330.0kg