วิธีการอ่านเลขโมเดล Model Signification

Model : AW3000-03

A W 30 00 - 03

A — SERIES : "A" , "B", ...

W —
R : Regulator
F : Filter
L : Lubricator
W : Filter + Regulator
C : Filter + Regulator + Lubricator

30 —
10 : 1000 Body Size
20 : 2000 Body Size
30 : 3000 Body Size
40 : 4000 Body Size
50 : 5000 Body Size

00 —

00 : Three Units (F+R+L)

10 : Two Units (F+R+L)

03 —

Port Size
M5 : M5
01 : 1/8"
02 : 1/4"
03 : 3/8"
04 : 1/2"
06 : 3/4"
10 : 1"

Blank : Manual Drain type
D : Auto Drain Type
Available Only For 2000 or Above

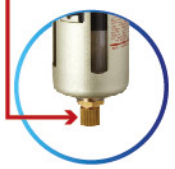

R :Regulator

F : Filter

L : Lubricator

W : Filter + Regulator

C : Filter + Regulator + Lubricator

เกจวัดแรงดัน Regulator | น้ำมันหล่อลื่น Lubricants | กรองฝุ่น Filter Dust | ดักไอน้ำ Steam | กรองละอองน้ำ Water Droplets | สิ่งสกปรก Dirt Particles | เภสัชกรรม Pharmaceutical

SUMO INDUSTRIAL

ชุดปรับแรงดันลม G1/4"

AIR REGULATOR

Model :

AR2000-02

AR SERIES

รายละเอียดสินค้า (SPECIFICATION)	
ขนาดรูเกลียว Size of Tube	1/4in
อัตราการไหลสูงสุด Air Flow	550L/min
แรงดันใช้งานได้สูงสุด Max. Working Pressure	10bar
ความต้านทานแรงดัน Proof Pressure Resistance	15bar
รองรับอุณหภูมิสูงสุด Temperature Range	5-60°C
แรงดันขณะใช้งาน Operating Pressure	0.5-8.5bar
ทนต่อแรงดันสูงสุด Max. Pressure	10bar
เกจวัดความดัน Pressure Guage	0-1MPa/145PSI
น้ำหนัก Net Weight	0.29kg

ใช้สำหรับปรับตั้งแรงดันพร้อมหน้าปัดแสดงผลแบบเข็ม โดยประกอบเข้ากับอุปกรณ์ลม เครื่องปั๊มลมหรือชุดกรองลมได้

Use for control pressure to lower requirement of branch tube and adjust the spring tension. Use with patients or pharmaceutical production to prevent rust off with the wind.

เกจวัดแรงดัน Regulator 0-10bar

ข้อแนะนำ : เช็คชุดกรองลมทุกครั้งก่อนใช้งาน

คำเตือน : หมั่นตรวจสอบความถูกต้องเที่ยงตรงของการแสดงผลในการวัดอยู่เสมอ

Model	ขนาดรูเกลียว Size of Tube	อัตราการไหลสูงสุด Max. Flow Rate (L/min)	เกจ์วัดแรงดัน Pressure gauge	น้ำหนัก N.W. (g)	บรรจุ QTY Box	บรรจุ QTY Carton	ราคา Price
AR1000-M5	M5x0.8"	110	Ø50mm 1/8"				
▶ AR2000-02	G1/4"	550		290	1	100	380.-
AR3000-02	1/4"	2500					
AR3000-03	3/8"	2500	1/4"				
AR4000-03	3/8"	6000					
AR4000-04	1/2"	6000					
AR4000-06	3/4"	6000					
AR5000-06	3/4"	8000					
AR5000-10	1"	8000					

AR2000

AR3000

AR4000

▶ = มีสินค้า ● = สินค้ากำลังจะเข้า

Note 1 : Under the pressure of 0.7MPa{7.1kgf/cm^2} ,and the secondary pressure is set at 0.5MPa {1.5kgf/cm^2}

SUMO® INDUSTRIAL

ชุดปรับแรงดันลม G1/4"

AIR REGULATOR

AR SERIES

กรองอนุภาค Filter particles as small as

ได้เล็กถึง 5 ไมครอน MICRON

เกจวัดแรงดัน
Regulator 0-10bar

Structural Diagram

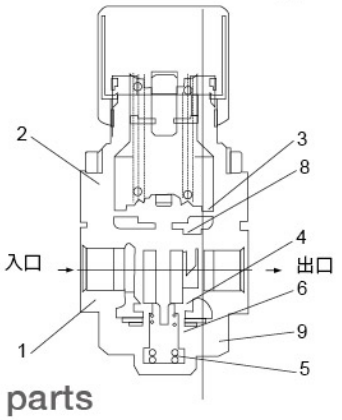

面板切削孔

AR1000~AR3000:最大厚度3.5
AR4000~AR5000:最大厚度5

Outline size diagram (mm)

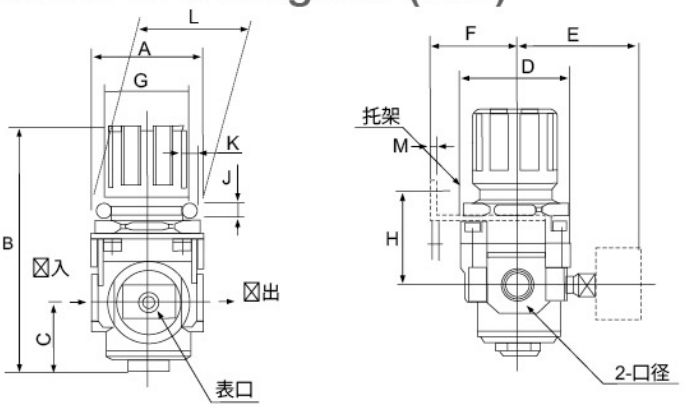

Main parts

Number	Name	Material			Note
		AR1000-2000	AR3000	AR4000-5000	
1	Valve body	Zinc die casting	Aluminium die casting		Plate platinum and silver color
2	Valve cap	Polyacetaldehyde		Zinc die casting	Black

Parts list/Washer list

Number	Part Name	Material	Part Number					
			AR1000	AR2000	AR3000	AR4000	AR4000-06	AR5000
3	Diaphragm component	NBR						
4	Valve component	Brass NBR						
5	Valve spring	Synthetic resin						
6	O ring of valve	NBR						
7	Smallest Y washer of piston	NBR						
8	O ring	NBR						
9	O ring	NBR						
10	Adjustable spring	-						
11	Exhaust valve component	-						

Model	Caliber	A	B	C	D	E	F	G	H	J	K	L	M	N
AR1000	M5x0.8"	30	61.5	11	25	26	25	28	30	4.5	6.5	40	2	20.5
AR2000	1/4"	40	95	17	40	56.8	30	34	45	5.4	15.4	55	2.3	33.5
AR3000	1/4" · 3/8"	53	127.5	35	53	60.8	41	40	46	6.5	8	53	2.3	42.5
AR4000	3/8" · 1/2"	70	149.5	37.5	70	65.5	50	54	54	8.5	10.5	70	2.3	52.5
AR4000-06	3/4"	75	154.5	40.5	70	69.5	50	54	56	8.5	10.5	70	2.3	52.5
AR5000	3/4 · 1	90	168	48	90	75.5	70	66	65.8	11	13	90	3.2	52.5

SUMO® INDUSTRIAL

ชุดกรองลม G1/2"

AIR FILTER

Model :

AF4000-04

AF SERIES

กรองอนุภาค Filter particles as small as

ได้เล็กถึง 5 ไมครอน MICRON

เภสัชกรรม Pharmaceutical | กรองฝุ่น Filter Dust | ดักไอน้ำ Steam | กรองละอองน้ำ Water Droplets | สิ่งสกปรก Dirt Particles

รายละเอียดสินค้า (SPECIFICATION)

ขนาดรูเกลียว - Size of Tube	1/2in
อัตราการไหลสูงสุด - Air Flow	4000L/min
แรงดันใช้งานได้สูงสุด - Max. Working Pressure	10bar
ความต้านทานแรงดัน - Proof Pressure Resistance	15bar
รองรับอุณหภูมิสูงสุด - Temperature Range	5-60°C
แรงดันขณะใช้งาน - Operating Pressure	0.5-8.5bar
ทนต่อแรงดันสูงสุด - Max. Pressure	10bar
กระบอกทำจาก - Type of Tube	Polycarbonate
ระบบการระบายน้ำ - Drain System	Manual
ความละเอียดในการกรอง - Filter Screen Micron	5μm
ความจุของกระบอก - Cup Capacity	230cm³
น้ำหนัก - Net Weight	550g
ขนาดสินค้า - Product size	7x7x16.9 cm

ใช้สำหรับกรองฝุ่น ละอองน้ำ ไอน้ำและสิ่งสกปรก ในงานนิวเมติกส์หรืองานทั่วๆ ไปที่ต้องการความสะอาดมากๆ เช่น ห้องผลิตยา ต้องใช้กับ **Mist or Micro Mist Separator**

Use for filter dust, small water droplets, dirt particles and air steam. With general application requiring very clean. Such as a pharmaceutical requires the Mist or Micro Mist separator.

ข้อแนะนำ : เช็คชุดกรองลมทุกครั้งก่อนใช้งาน

คำเตือน : หลีกเลี่ยงการถูกสารทินเนอร์ สารคาร์บอนเตตระคลอไรด์ สารคลอโรฟอร์ม สารเอทธีล อะซีเทต กรดไนตริค กรดซัลฟูริก สารอะนิลีน สารคีโรซีนและสารละลายอินทรีย์ อื่นรวมถึงหลีกเลี่ยงการโดนแสงอาทิตย์โดยตรง

Model	ขนาดรูเกลียว Size of Tube	ขนาดกระบอกลม Body Size of Filter	อัตราการไหลสูงสุด Max. Flow Rate (L/min)	Cup Capacity (cm²)	Spare parts Cup units	น้ำหนัก N.W. (g)	บรรจุ QTY Box	บรรจุ QTY Carton	ราคา Price
AF1000-M5	M5x0.8"		110	4	Manual drain C100F / Automatic drain AD61				
AF2000-02	1/4"		750	15	C200F / AD62				
AF3000-02	1/4"		1500	20	C300F / AD43				
AF3000-03	3/8"		1500	20	C300F / AD43				
AF4000-03	3/8"		4000	45	C400F / AD44				
▶ AF4000-04	G1/2"	230cm³	4000	45	C400F / AD44	550	1	40	620.-
AF4000-06	3/4"		6000	45	C400F / AD44				
AF5000-06	3/4"		7000	130	C400F / AD44				
AF5000-10	1"		7000	130	C400F / AD44				

AF2000

AF3000

AF4000

▶ = มีสินค้า ● = สินค้ากำลังจะเข้า

Note 1 : Standard automatic drain is N.O. AC3000~6000, and N.C. Is optional,and the owest servic pressure:N.O.-0.1MPa-0.1MPa {1kgf/cm²}, N.C.-0.15MPa {1.5kgf/cm²}

Note 2 : Under the pressure of 0.7MPa{7.1kgf/cm²}

SUMO INDUSTRIAL

ชุดกรองลม G1/2" AIR FILTER

AF SERIES

กรองอนุภาค Filter particles as small as

ได้เล็กถึง 5 ไมครอน MICRON

เภสัชกรรม Pharmaceutical | กรองฝุ่น Filter Dust | ดักไอน้ำ Steam | กรองละอองน้ำ Water Droplets | สิ่งสกปรก Dirt Particles

Structural Diagram

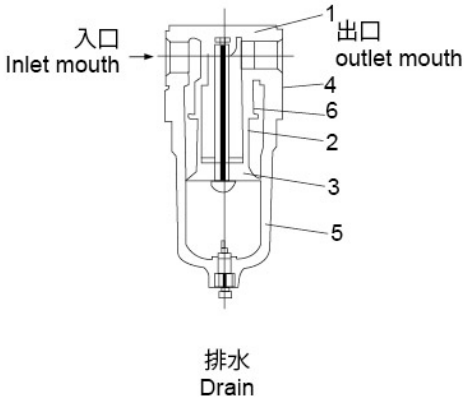

AF1000-2000

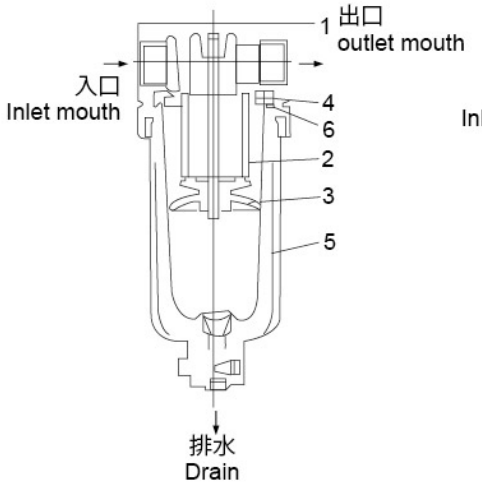

AF3000-4000

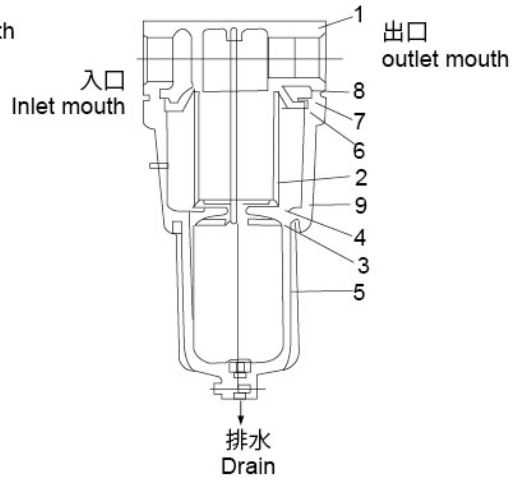

AF5000

Main parts

Number	Name	Material			Note
		AF1000-2000	AF3000-4000-4000-06	AF5000	
1	Filter body	Zinc die casting	Aluminium die casting		Plate platinum and silver color
9	Base			Aluminium die casting	Plate platinum and silver color

Parts list/Washer list

Number	Part Name	Material	Part Number					
			AF1000	AF2000	AF3000	AF4000	AF4000-06	AF5000
2	Filtering element	Resin						
3	Partition board	ABS						
4	O ring	NBR						
5	Cupper component	Polycarbonate						
6	Deflecting plate	ABS						
7	O ring	NBR						
8	Washer	NBR						

SUMO® INDUSTRIAL

ชุดกรองลม G1/2" AIR FILTER

AF SERIES

กรองอนุภาค Filter particles as small as

ได้เล็กถึง 5 ไมครอน MICRON

เภสัชกรรม Pharmaceutical | กรองฝุ่น Filter Dust | ดักไอน้ำ Steam | กรองละอองน้ำ Water Droplets | สิ่งสกปรก Dirt Particles

Outline size diagram (mm)

AF1000~2000

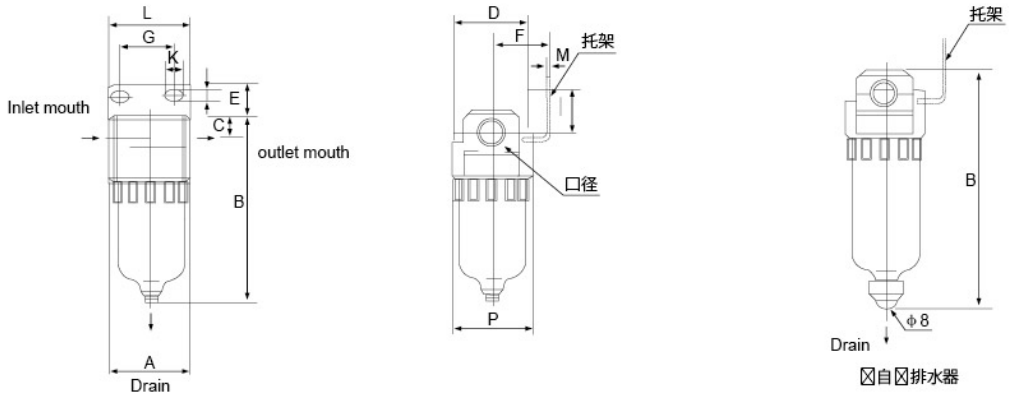

AF 3000-4000

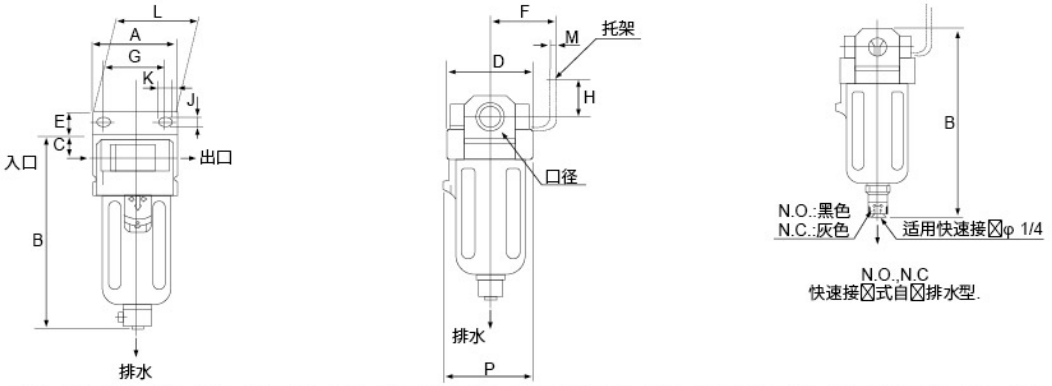

AF5000

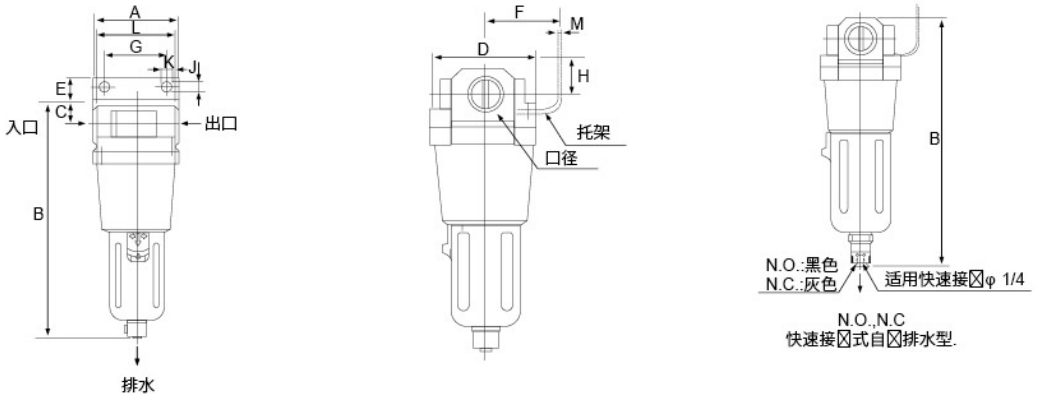

Model	Caliber	A	B	C	D	E	F	G	H	J	K	L	M	P	Connect with automatic drain pipe B
AF1000	M5x0.8"	25	66	7	25	-	-	-	-	-	-	-	-	26.5	86.5
AF2000	1/4"	40	97.5	11	40	17	30	27	22	5.4	8.4	40	2.3	40	120.5
AF3000	1/4" · 3/8"	53	132.5	14	53	16	41	40	23	6.5	8	53	2.3	56	170
AF4000	3/8" · 1/2"	70	168.5	18	70	17	50	54	26	8.5	10.5	70	2.3	73	206
AF4000-06	3/4"	75	172.5	20	70	14	50	54	25	8.5	10.5	70	2.3	73	210
AF5000	3/4" · 1"	90	247.5	24	90	23	70	66	35	11	13	90	2.3	90	285.5

SUMO INDUSTRIAL

ชุดจ่ายน้ำมันหล่อลื่น G1/2"

Air Lubricator

Model : **AL4000-04**

AL SERIES

กรองอนุภาค Filter particles as small as

ได้เล็กถึง 5 ไมครอน MICRON

น้ำมันหล่อลื่น Lubricants

รายละเอียดสินค้า (SPECIFICATION)	
ขนาดรูเกลียว - Size of Tube	1/2in
อัตราการไหลสูงสุด - Air Flow	5000L/min
แรงดันใช้งานได้สูงสุด - Max. Working Pressure	10bar
ความต้านทานแรงดัน - Proof Pressure Resistance	15bar
รองรับอุณหภูมิสูงสุด - Temperature Range	5-60°C
แรงดันขณะใช้งาน - Operating Pressure	0.5-8.5bar
ทนต่อแรงดันสูงสุด - Max. Pressure	10bar
ชนิดน้ำมันที่ควรใช้ - Suggest Oil	ISO VG32 or Equivalent
กระบอกทำจาก - Type of Tube	Polycarbonate
ระบบการระบายน้ำ - Drain System	Manual
ความละเอียดในการกรอง - Filter Screen Micron	5μm
ความจุของกระบอก - Cup Capacity	200cm^3
น้ำหนัก - Net Weight	0.55kg

เหมาะสำหรับ
ทำหน้าที่จ่ายน้ำมันหล่อลื่นเข้าไปที่ชิ้นส่วนต่างๆ เช่น โซลินอยด์วาล์ว กระบอกลม กระบอกสูบ เพื่อยืดอายุการใช้งานของอุปกรณ์

Suitable for
Use to compound with pnuematic equipment, Air compressor or Air filter for pressure setting. Analogue dials display.

ข้อแนะนำ : เช็คชุดกรองลมทุกครั้งก่อนใช้งาน

คำเตือน : • หลีกเลี่ยงการถูกสารทินเนอร์, สารคาร์บอนเตตระคลอไรด์, สารคลอโรฟอร์ม สารเอทธีล อะซิเทต, กรดไนตริค, กรดซัลฟูริค, สารอนิลีน, สารคีโรซีนและสารละลายอินทรีย์อื่นๆ รวมถึงหลีกเลี่ยงการโดนแสงอาทิตย์โดยตรง
• คำแนะนำควรใช้กับน้ำมันหล่อลื่น TURBO OIL CLASS ISO VG32.

Model	ขนาดรูเกลียว Size of Tube	ขนาดกระบอกน้ำมัน Body Size of lubricator	อัตราการไหลสูงสุด Max. Flow Rate (L/min)	Min Operation flow (L/min)	CUP Capacity (cm^2)	น้ำหนัก N.W. (g)	บรรจุ QTY Box	บรรจุ QTY Carton	ราคา Price
AL1000-M5	M5x0.8"		95	4	7				
AL2000-02	1/4"		800	15	25				
AL3000-02	1/4"		1700	30	50				
AL3000-03	3/8"		5000	40	50				
AL4000-03	3/8"		5000	40	130				
▶ AL4000-04	G1/2"	200cm^3	5000	50	130	550	1	40	700.-
AL4000-06	3/4"		6300	50	130				
AL5000-06	3/4"		7000	190	130				
AL5000-10	1"		7000	190	130				

AL2000

AL3000

AL4000

▶ = มีสินค้า ● = สินค้ากำลังจะเข้า

Note 1 : Under the pressure of 0.5MPa {1.5kgf/cm^2} ,and oil drop is 5 dripping/min,use turbine oil No.1 (ISOVG32), when the temperature is 20

Note 2 : Under the pressure of 0.5MPa {1.5kgf/cm^2} ,and decompression is 0.3MPa {0.3kgf/cm^2}

SUMO® INDUSTRIAL

ชุดจ่ายน้ำมันหล่อลื่น G1/2" AL SERIES

Air Lubricator

กรองอนุภาค Filter particles as small as

ได้เล็กถึง 5 ไมครอน MICRON

น้ำมันหล่อลื่น
Lubricants

Structural Diagram

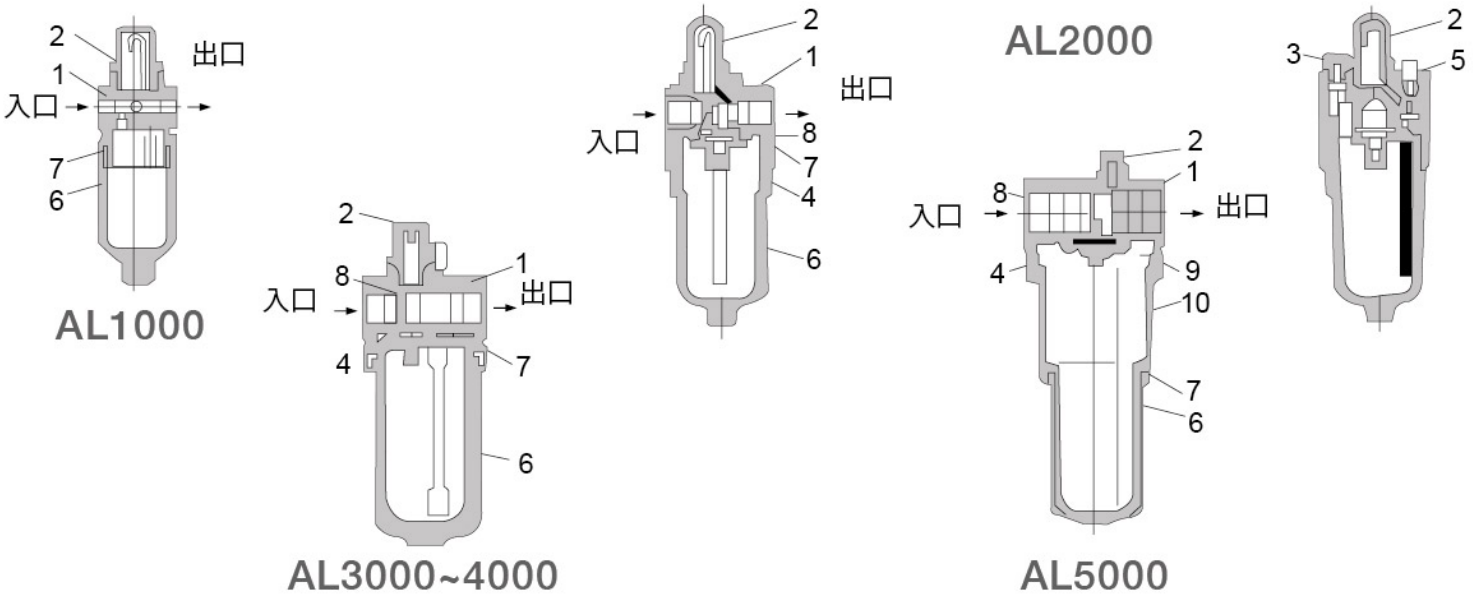

Main parts

Number	Name	Material			Note
		AL1000-2000	AL3000-4000-4000-06	AL5000	
1	Lubricator body	Zinc die casting	Aluminium die casting		Plate platinum and silver color
10	Base			Aluminium die casting	

Parts list/Washer list

Number	Part Name	Material	Part Number					
			AL1000	AL2000	AL3000	AL4000	AL4000-06	AL4000-06
2	Observation done component	Polycarbonate						
3	Oil inlet component	-						
4	Damp pipe component	-						
5	Needle valve component	-						
6	Cupper component	-						
7	O ring of cup	NBR						
8	Damper	Synthetic resin						
9	O ring of whole	NBR						

SUMO® INDUSTRIAL

ชุดจ่ายน้ำมันหล่อลื่น G1/2" AL SERIES

Air Lubricator

กรองอนุภาค Filter particles as small as

ได้เล็กถึง 5 ไมครอน MICRON

น้ำมันหล่อลื่น Lubricants

Outline size diagram (mm)

AL1000~2000

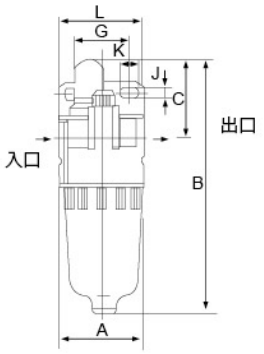

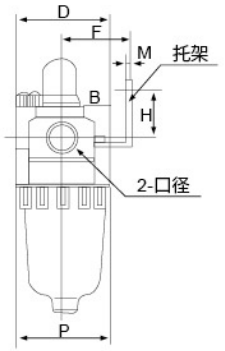

AL3000-4000

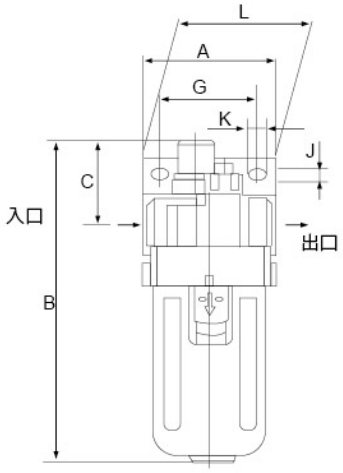

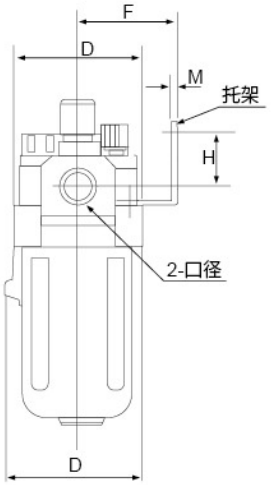

AL5000

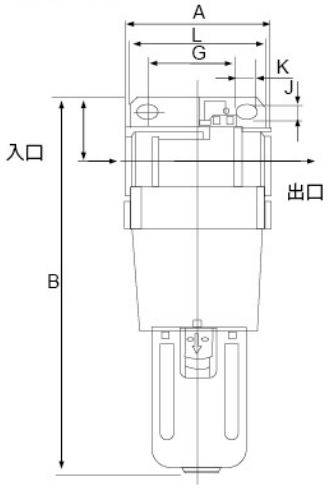

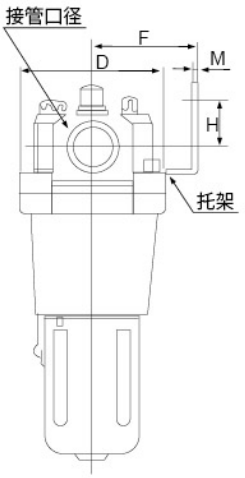

Model	Caliber	A	B	C	D	F	G	H	J	K	L	M	P
AL1000	M5x0.8"	25	81.5	25.5	25	-	-	-	-	-	-	-	27
AL2000	1/4"	40	122	38	40	30	27	22	5.4	8.4	40	2.3	40
AL3000	1/4" · 3/8"	53	142	38	53	41	40	23	6.5	8.0	53	2.3	56
AL4000	3/8" · 1/2"	70	177	41	70	50	54	26	8.5	10.5	70	2.3	73
AL4000-06	3/4"	75	177	39	70	50	54	25	8.5	10.5	70	2.3	73
AL5000	3/4" · 1"	90	254	45	90	70	66	35	11	13	90	3.2	90

SUMO INDUSTRIAL

ชุดกรองลมปรับแรงดันลม G1/4"

Air Filter with Regulator

Model :

AW2000-02

AW SERIES

Filter particles as small as

กรองอนุภาคขนาดเล็กได้ถึง 5 ไมครอน MICRON

ไส้กรอง ทองเหลือง แข็งแรง ทนทาน

เกจวัดแรงดัน Regulator 0-10bar | กรองฝุ่น Filter Dust | ดักไอน้ำ Steam | กรองละอองน้ำ Water Droplets | สิ่งสกปรก Dirt Particles

คุณสมบัติ

- ชุดกรองลมปรับแรงดันลม G1/4" ระบบระบายน้ำแบบ manual
- ตัวกรองทองเหลืองละเอียดถึง 5 ไมครอน อายุการใช้งานยาวนานกว่า
- สามารถกรองสิ่งสกปรกและความชื้นในอากาศได้หมดจด
- กระบอกใสทำจากโพลีคาร์บอเนต ทนความร้อน ไม่แตกง่าย
- สะดวกในการติดตั้งและถอดออก กำจัดสิ่งสกปรกที่ติดอยู่ด้านในได้ง่ายด้วยการระบายทางด้านล่าง

FEATURE • G1/4" manual drain air pressure filter.
- 5 Micron brass filter element, much longer life.
- It can completely filter out impurities and moisture in the gas.
- Transparent cup is molded from polycarbonate. Heat resistant,not easy to damage, excellent hold.
- Convenient to install and remove. Easy to dispose waste trapped inside with drain valve.

เหมาะสำหรับ

- กรองฝุ่น ละอองน้ำ ไอน้ำและสิ่งสกปรก พร้อมกับตัวปรับตั้งแรงดันลม
- งานลมทุกประเภทที่ไม่ต้องการให้น้ำมันหล่อลื่นเข้าไปในระบบภายในเครื่องจักร หรืออุปกรณ์
- สามารถใช้ร่วมกับอุปกรณ์อื่นๆ ได้ เช่น ปั๊มลม

SUITABLE FOR • Use for filter dust, small water droplets, dirt particles and air steam with pressure controller.
- The pneumatics industry which do not want any contaminants to enter the machine or equipment.
- Can be combined with other equipment such as air compressor.

รายละเอียดสินค้า (SPECIFICATION)

ขนาดเกลียวทางลมเข้า-ออก (Thread size)	1/4"
ขนาดเกลียวเกจ์วัดแรงดัน (Gauge thread size)	1/8"
อัตราการไหลสูงสุด (Max. flow rate)	550 L/min
ความต้านทานแรงดันสูงสุด (Proof pressure resistance)	15 bar
แรงดันขณะใช้งาน (Working pressure)	0.5-8.5 bar
อุณหภูมิสูงสุด (Max. temperature)	60°C
วัสดุกระบอก (Bowl material)	Polycarbonate
ระบบการระบายน้ำ (Drain system)	Manual
ความละเอียดในการกรอง (Filter screen)	5 Micron
วัสดุตัวกรอง (Filter screen material)	Brass
ความจุของกระบอก (Bowl capacity)	25 ml
เกจ์วัดแรงดัน (Pressure gauge)	0-150 PSI
น้ำหนักสุทธิ (Net weight)	362 g
น้ำหนักรวมกล่อง (Gross weight)	390 g
ขนาดสินค้า (Product size)	5.5x16.5x4 cm

กรองฝุ่น ละออง ไอน้ำ และ สิ่งสกปรก พร้อมกับเกจ์ปรับตั้งแรงดัน

วิธีใช้ : ใช้กรองฝุ่น ละอองน้ำ ไอน้ำ และสิ่งสกปรกพร้อมกับปรับตั้งแรงดันลม

Hot to use: Use for filter dust, small water droplets, dirt particles and air steam with pressure control together.

ข้อแนะนำ : ห้ามติดตั้งในบริเวณที่มีความชื้นสูงหรือมีอุณหภูมิสูงเกจ์วัดแรงดันอาจทำงานผิดปกติได้

Suggestion: Do not install in areas of high humid or high temperature. Pressure gauge may malfunction.

Model	ขนาดรูเกลียว Size of Tube	ขนาดกระบอกลม Body Size of Filter	อัตราการไหลสูงสุด Max. Flow Rate (L/min)	เกจ์วัดแรงดัน Pressure gauge	น้ำหนัก N.W. (g)	บรรจุ QTY Box	บรรจุ QTY Carton	ราคา Price
AW1000-M5	M5x0.8"		100	1/16"				
AW1000-M5D								
AW2000-02	G1/4"	45cm³	550	Ø50mm 1/8"	390	1	70	560.-
AW2000-02D								
AW3000-02	1/4"		2000	1/8"				
AW3000-02D								
AW3000-03	3/8"		2000	1/8"				
AW3000-03D								
AW4000-03	3/8"		4000	1/4"				
AW4000-03D								
AW4000-04	G1/2"	230cm³	4000	Ø50mm 1/4"	1,250	1	20	1,300.-
AW4000-04D								
AW4000-06	3/4"		4500	1/4"				
AW4000-06D								

▶ = มีสินค้า
● = สินค้ากำลังจะเข้า

Note 1 : Standard automatic drain is N.O. AW3000~4000, and N.C. Is optional,and the owest servic pressure:N.O.-0.1MPa-0.1MPa {1kgf/cm²}, N.C.-0.15MPa {1.5kgf/cm²}

Note 2 : Under the pressure of 0.7MPa{7.1kgf/cm²}

⚠ คำเตือน ⚠

- หลีกเลี่ยงการใช้งานในสภาพแวดล้อมที่มีตัวทำละลายอินทรีย์ และสารเคมี เช่น ทินเนอร์ อะซิโตน แอลกอฮอล์ เอทิลีนคลอไรด์ กรดซัลฟิวริก ไนเตรต กรดไฮโดรคลอริก น้ำมันก๊าด น้ำมันเบนซิน เพราะตัวทำละลายอินทรีย์และสารเคมีเหล่านี้จะเกาะติดกับตัวกรอง
- หลีกเลี่ยงการใช้งานที่มีการเปลี่ยนแรงดันบ่อยครั้ง อาจทำให้กระเปาะเสียหายได้
- ป้องกันรังสีอัลตราไวโอเลตและความร้อนจากรังสี

WARNING • Organic solvents including synthetic fluid, thinner, acetone, alcohol, ethylene chloride, sulphuric acid, nitrate, hydrochloric acid,cutting oil, kerosene, gasoline. Do not use the filter regulator where containing those. Effects organic solvents and chemicals, and where these elements are likely to adhere to the equipment.
• Avoid the application where charge and discharge of pressure to bowl is switched frequently. This may damage the bowl. • Protect from ultraviolet ray and radiation heat by shield.

SUMO® INDUSTRIAL

ชุดกรองลมปรับแรงดันลม G1/2"

AIR FILTER, REGULATOR

AW SERIES

Model :

AW4000-04

กรองอนุภาค Filter particles as small as

ได้เล็กถึง 5 ไมครอน MICRON

เกจวัดแรงดัน Regulator 0-10bar | กรองฝุ่น Filter Dust | ดักไอน้ำ Steam | กรองละอองน้ำ Water Droplets | สิ่งสกปรก Dirt Particles

รายละเอียดสินค้า (SPECIFICATION)	
ขนาดรูเกลียว - Size of Tube	1/2in
อัตราการไหลสูงสุด - Air Flow	4000L/min
แรงดันใช้งานได้สูงสุด - Max. Working Pressure	10bar
ความต้านทานแรงดัน - Proof Pressure Resistance	15bar
รองรับอุณหภูมิสูงสุด - Temperature Range	5-60°C
แรงดันขณะใช้งาน - Operating Pressure	0.5-8.5bar
ทนต่อแรงดันสูงสุด - Max. Pressure	10bar
กระบอกทำจาก - Type of Tube	Polycarbonate
ระบบการระบายน้ำ - Drain System	Manual
ความละเอียดในการกรอง - Filter Screen Micron	5μm
ความจุของกระบอก - Cup Capacity	230cm³
เกจวัดความดัน - Pressure Guage	0-1MPa/145PSI
ขนาดสินค้า - Product Size	7x26.2x7cm
น้ำหนัก - Net Weight	1.20kg

วิธีใช้ : ใช้กรองฝุ่น ละอองน้ำ ไอน้ำและสิ่งสกปรกพร้อมกับปรับตั้งแรงดันลม

Use for filter dust, small water droplets, dirt particles and air steam with pressure control together.

ข้อแนะนำ : เช็คชุดกรองลมทุกครั้งก่อนใช้งาน

คำเตือน: หลีกเลี่ยงการถูกสารทินเนอร์ สารคาร์บอนเตตระคลอไรด์ สารคลอโรฟอร์ม สารเอทธีล อะซีเทต กรดไนตริค กรดซัลฟูริก สารอริลีน สารคีโรซีน และสารละลายอินทรีย์อื่นๆ รวมถึงหลีกเลี่ยงการโดนแสงอาทิตย์โดยตรง

Model	ขนาดรูเกลียว Size of Tube	ขนาดกระบอกลม Body Size of Filter	อัตราการไหลสูงสุด Max. Flow Rate (L/min)	เกจ์วัดแรงดัน Pressure gauge	น้ำหนัก N.W. (g)	บรรจุ QTY Box	บรรจุ QTY Carton	ราคา Price
AW1000-M5	M5x0.8"		100	1/16"				
AW1000-M5D								
▶ AW2000-02	G1/4"	45cm³	550	Ø50mm 1/8"	390	1	70	560.-
AW2000-02D								
AW3000-02	1/4"		2000	1/8"				
AW3000-02D								
AW3000-03	3/8"		2000	1/8"				
AW3000-03D								
AW4000-03	3/8"		4000	1/4"				
AW4000-03D								
▶ AW4000-04	G1/2"	230cm³	4000	Ø50mm 1/4"	1,250	1	20	1,300.-
AW4000-04D								
AW4000-06	3/4"		4500	1/4"				
AW4000-06D								

AW2000

AW3000

AW4000

▶ = มีสินค้า ● = สินค้ากำลังจะเข้า

Note 1 : Standard automatic drain is N.O. AW3000~4000, and N.C. Is optional,and the owest servic pressure:N.O.-0.1MPa-0.1MPa {1kgf/cm²}, N.C.-0.15MPa {1.5kgf/cm²}

Note 2 : Under the pressure of 0.7MPa{7.1kgf/cm²}

SUMO® INDUSTRIAL

ชุดกรองลมปรับแรงดันลม G1/2"

AIR FILTER, REGULATOR

AW SERIES

กรองอนุภาค Filter particles as small as

ได้เล็กถึง 5 ไมครอน MICRON

เกจวัดแรงดัน Regulator 0-10bar | กรองฝุ่น Filter Dust | ดักไอน้ำ Steam | กรองละอองน้ำ Water Droplets | สิ่งสกปรก Dirt Particles

Structural Diagram

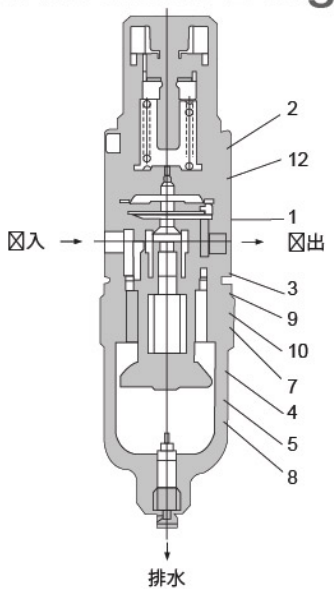

AW1000

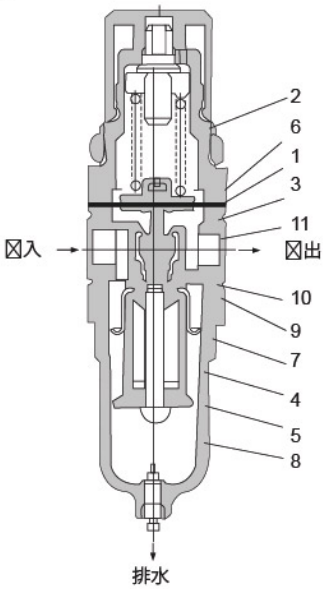

AW2000

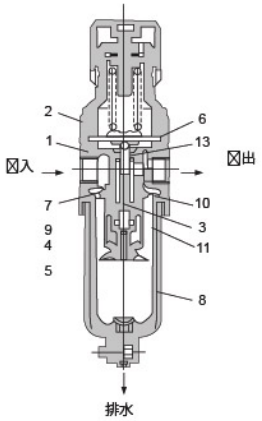

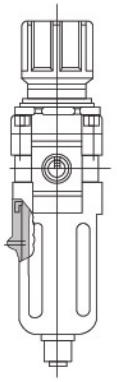

AW3000-4000

Main parts

Number	Name	Material			Note
		AW1000-2000	AW3000-4000-4000-06	AW5000	
1	Valve body	Zinc die casting	Aluminium die casting		Plate platinum and silver color
2	Valve cap	Polyacetaldehyde		Aluminium die casting	Black coating

Parts list

Number	Part Name	Material	Part Number				
			AW1000	AW2000	AW3000	AW4000	AW4000-06
3	Valve component	Brass NBR					
4	Filter component	Resin					
5	Partition board	ABS					
6	Diaphragm component	NBR					
7	Deflecting plate	ABS					
8	Cupper component	Polycarbonate					
9	Valve spring	Stainless steel					
10	O ring of case	NBR					
11	O ring of valve	NBR					
12	MY sealing ring	NBR					
13	O ring	NBR					

SUMO® INDUSTRIAL

ชุดกรองลมปรับแรงดันลม G1/2"

AIR FILTER, REGULATOR

AW SERIES

กรองอนุภาค Filter particles as small as

ได้เล็กถึง 5 ไมครอน MICRON

เกจวัดแรงดัน Regulator 0-10bar | กรองฝุ่น Filter Dust | ดักไอน้ำ Steam | กรองละอองน้ำ Water Droplets | สิ่งสกปรก Dirt Particles

Outline size diagram (mm)

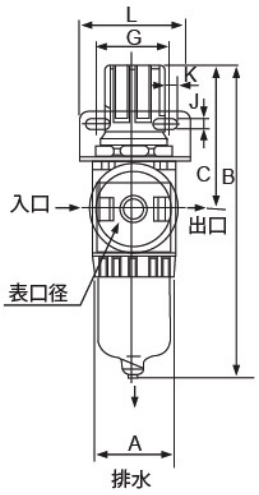

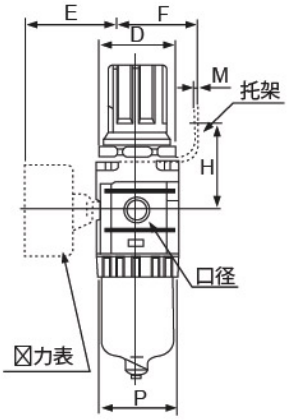

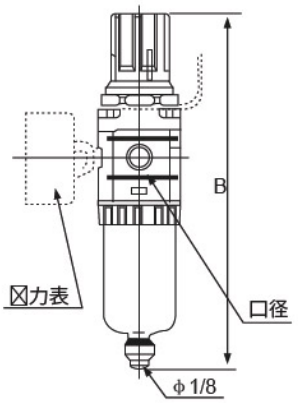

表自表排水器(差表型)

AW1000: 最大厚度3.5
AW2000: 最大厚度5

AW1000-2000

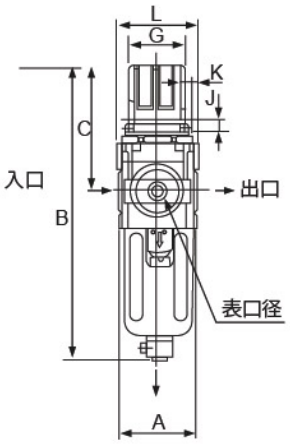

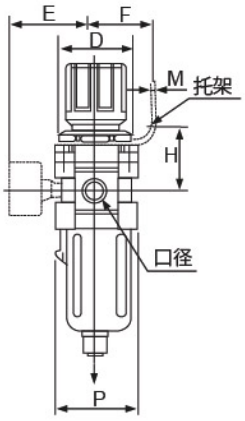

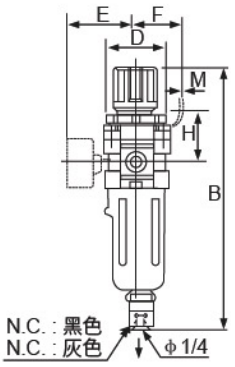

N.C.;N.C.
表速接表式自表排水型

AW3000: 最大厚度3.5
AW4000: 最大厚度5

AW3000-4000

Model	Caliber	A	B	C	D	E	F	G	H	J	K	L	M	N	P	Connect with automatic drain pipe B
AW1000	M5x0.8"	25	109.5	50.5	25	26	25	28	30	4.5	6.5	40	2.0	20.5	28	130
AW2000	1/4"	40	164.5	78	40	56.8	30	34	45	55	15.4	55	2.3	33.5	40	187.5
AW3000	1/4" · 3/8"	53	211	92.5	53	60.8	41	40	46	6.5	8.0	53	2.3	42.5	56	248.5
AW4000	3/8" · 1/2"	70	262.5	112	70	70.5	50	54	54	8.5	10.5	70	2.3	52.5	73	300
AW4000-06	3/4"	75	267	114	70	70.5	50	54	56	8.5	10.5	70	2.3	52.5	73	304

SUMO® INDUSTRIAL

ชุดกรองลมพร้อมตัวส่งน้ำมัน G1/2"

AIR FILTER, REGULATOR, LUBRICATOR

AC SERIES

Model :

AC4010-04

กรองอนุภาค Filter particles as small as

ได้เล็กถึง 5 ไมครอน MICRON

เกจวัดแรงดัน Regulator 0-10bar | น้ำมันหล่อลื่น Lubricants | กรองฝุ่น Filter Dust | ดักไอน้ำ Steam | กรองละอองน้ำ Water Droplets | สิ่งสกปรก Dirt Particles

รายละเอียดสินค้า (SPECIFICATION)

ขนาดรูเกลียว - Size of Tube	1/2in
อัตราการไหลสูงสุด - Air Flow	3000L/min
แรงดันใช้งานได้สูงสุด - Max. Working Pressure	10bar
ความต้านทานแรงดัน - Proof Pressure Resistance	15bar
รองรับอุณหภูมิสูงสุด - Temperature Range	5-60°C
แรงดันขณะใช้งาน - Operating Pressure	0.5-8.5bar
ทนต่อแรงดันสูงสุด - Max. Pressure	10bar
ชนิดน้ำมันที่ควรใช้ - Suggest Oil	ISO VG32
กระบอกทำจาก - Type of Tube	Polycarbonate
ระบบการระบายน้ำ - Drain System	Manual
ความละเอียดในการกรอง - Filter Screen Micron	5μm
ความจุของกระบอก - Cup Capacity - Filter	230cm³
ความจุของกระบอก - Cup Capacity - Lubricator	200cm³
เกจวัดความดัน - Pressure Guage	0-1MPa/145PSI
น้ำหนัก - Net Weight	1.83kg
ขนาดสินค้า - Product size	7x15.4x26.2 cm

วิธีใช้ : ใช้สำหรับกรองฝุ่น ละอองน้ำ ไอน้ำหรือ สิ่งสกปรก พร้อมทั้งปรับตั้งแรงดันและจ่ายน้ำมันหล่อลื่นให้ชิ้นส่วนภายใน เพื่อยืดอายุการใช้งาน

Use for filter dust, small water droplets, dirt particles and air steam with pressure control together.
And take the lubricants for reduce ware and prolong service life.

ข้อแนะนำ : เช็คชุดกรองลมทุกครั้งก่อนใช้งาน

คำเตือน
- หลีกเลี่ยงการถูกสารทินเนอร์ สารคาร์บอนเตตระคลอไรด์ สารคลอโรฟอร์ม สารเอทธิล อะซีเทต กรดไนตริค กรดซัลฟูริก สารอะนิลีน สารคีโรซีน และสารละลายอินทรีย์อื่นๆ รวมถึงหลีกเลี่ยงการโดนแสงอาทิตย์โดยตรง
- ควรใช้กับน้ำมันหล่อลื่น TURBO OIL CLASS ISO VG32

Model	ขนาดกระบอลม Body Size of Filter	ขนาดกระบอกน้ำมัน Body Size of lubricator	ขนาดรูเกลียว Size of Tube	อัตราการไหลสูงสุด Max. Flow Rate (L/min)	เกจ์วัดแรงดัน Pressure gauge	น้ำหนัก N.W. (g)	บรรจุ QTY Box	บรรจุ QTY Carton	ราคา Price
AC1010-M5	AW1000	AL1000	M5x0.8"	90	1/6"				
AC1010-M5D									
AC2020-02	AW2000	AL2000	1/4"	500	1/8"				
AC2010-02D									
AC3010-02	AW3000	AL3000	1/4"	2000	1/8"				
AC3010-02D									
AC3010-03	AW3000	AL3000	3/8"	2000	1/8"				
AC3010-03D									
AC4010-03	AW4000	AL4000	3/8"	4000	1/4"				
AC4010-03D									
▶ AC4010-04	230cm³ Ref.AW4000	200cm³ Ref.AL4000	G1/2"	4000	Ø50mm 1/4"	1,830	1	10	1,800.-
AC4010-04D									
AC4010-06	AW4000	AL4000	3/4"	4500	1/4"				
AC4010-06D									

AC2010

AC3010

AC4010

▶ = มีสินค้า ● = สินค้ากำลังจะเข้า

Note 1 : Standard automatic drain is N.O. AC3010~5010, and N.C. Is optional,and the owest servic pressure:N.O.-0.1MPa-0.1MPa {1kgf/cm²}, N.C.-0.15MPa {1.5kgf/cm²}

Note 2 : Under the pressure of 0.7MPa{7.1kgf/cm²}

SUMO® INDUSTRIAL

ชุดกรองลมพร้อมตัวส่งน้ำมัน G1/2"

AIR FILTER, REGULATOR, LUBRICATOR

AC SERIES

กรองอนุภาค Filter particles as small as

ได้เล็กถึง 5 ไมครอน MICRON

เกจวัดแรงดัน Regulator 0-10bar | น้ำมันหล่อลื่น Lubricants | กรองฝุ่น Filter Dust | ดักไอน้ำ Steam | กรองละอองน้ำ Water Droplets | สิ่งสกปรก Dirt Particles

Outline size diagram (mm)

AC1010-2010

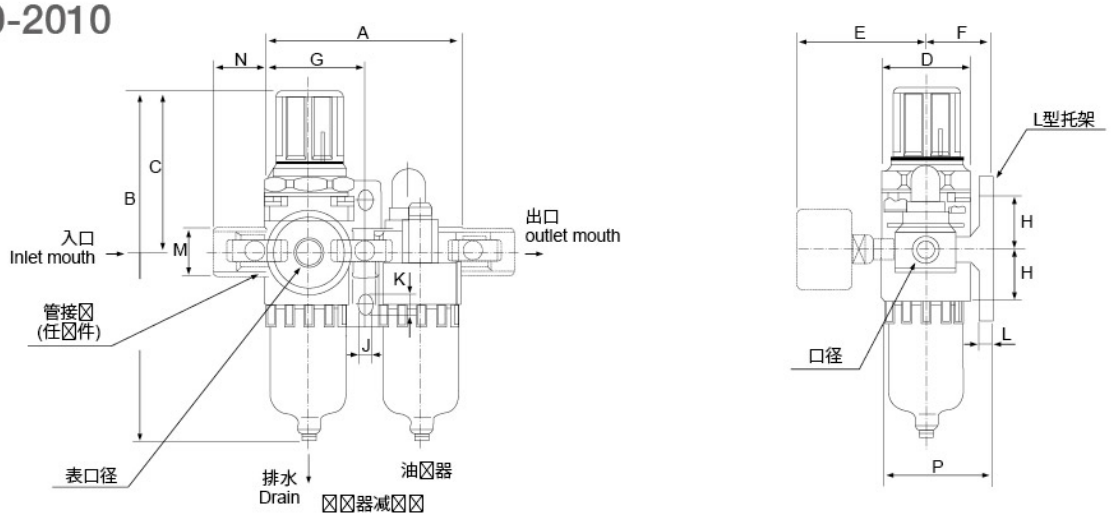

AC3010-4010

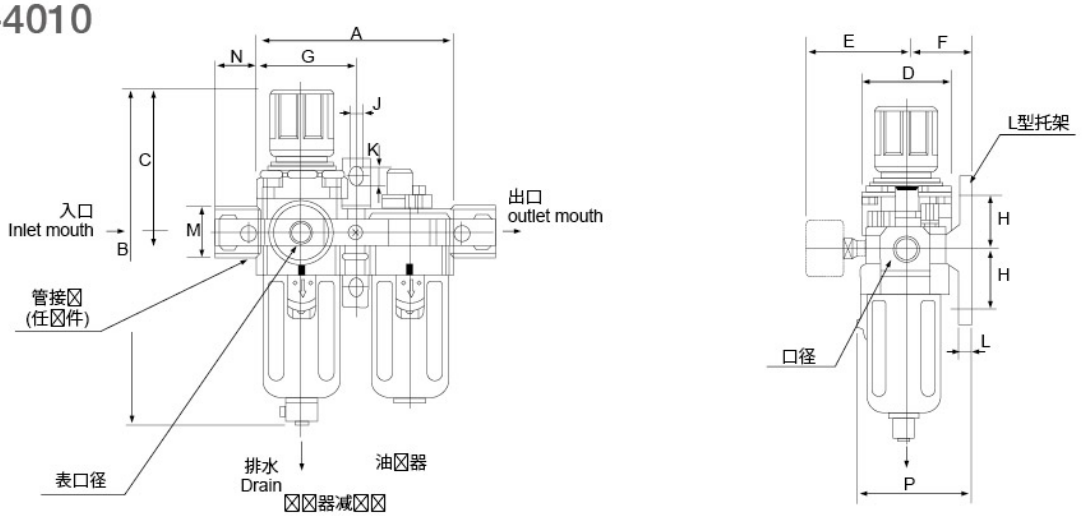

Model	Caliber	A	B	C	D	E	F	G	H	J	K	L	M	N	P	Connect with automatic drain pipe B
AC1010	M5x0.8"	58	109.5	50.5	25	26	25	29	20	4.5	7.5	5	17.5	16	38.5	130
AC2010	1/4"	90	164.5	78	40	56.8	30	45	24	5.5	8.5	5	22	23	50	187.5
AC3010	1/4" · 3/8"	117	211	92.5	53	60.8	41	58.5	35	7	11	7	34.2	26	70.5	248.5
AC4010	3/8" · 1/2"	154	262.5	112	70	70.5	50	77	40	9	13	7	42.2	33	88	300
AC4010-06	3/4"	164	267	114	70	70. 5	50	82	40	9	13	7	46.2	36	88	304

ออโต้เดรนวาล์ว 1/2"

AUTO DRAIN VALVE

Model : **AD402-04**

ออโต้เดรนวาล์ว รุ่น AD402-04 SUMO สามารถระบายน้ำ ช่วยกรองสิ่งสกปรก ความชื้นและน้ำมัน ในลมอัดปรับปรุง คุณภาพลมพร้อมใช้งานระบายน้ำขังลดความร้อนในระบบนิวเมติกส์ปลอดภัยและไม่ใช้ไฟฟ้า ระบบ เดรนน้ำ Auto Drain วาล์วระบายน้ำอัตโนมัติแบบลอย

It can drain water, filter out contaminants, moisture, and oil in compressed air, improving air quality for use. It also removes trapped water to reduce heat buildup in pneumatic systems, is safe, and operates without electricity.

สิ่งสกปรก Dirt Particles

ดักไอน้ำ Steam

กรองละอองน้ำ Water Droplets

กรองฝุ่น Filter Dust

คุณสมบัติ

- ทำหน้ากรองสิ่งสกปรกที่ติดมากับลมอัดหรือความชื้นและน้ำมัน หรือน้ำที่หลงเหลืออยู่
- มาปรับปรุงคุณภาพของลมซึ่งอยู่ในสภาพเป็นลมอัด ให้พร้อมก่อนนำไปใช้งาน
- ออโต้เดรนวาล์ว (Auto Drain valve) สำคัญมากในระบบนิวเมติกส์เพราะทำหน้าที่ในการระบายน้ำเสียหรือน้ำขัง
- หากน้ำขังหรือหยดน้ำมีปริมาณมากเกินไป ในระบบนิวเมติกส์ จึงเกิดความร้อนสะสมขึ้น
- ตัวระบายน้ำนี้ยังปราศจากไฟฟ้า ปลอดภัย เป็นมิตรต่อสิ่งแวดล้อม

เหมาะสำหรับ (Suitable for)

- อุตสาหกรรมในระบบนิวเมติกส์ต้องการความสามารถอุปกรณ์ที่ช่วยให้การระบายน้ำ
- สามารถใช้ร่วมกับอุปกรณ์อื่นๆ ได้ เช่น ปั๊มลม หรือชุดกรองลม
- โดยใช้ติดตั้งในระบบท่อลมที่มักเกิดการขังของน้ำภายในท่อส่งลม

920.-/Pc

30 Boxes/Ctn.

การติดตั้งออโต้เดรนวาล์ว (Auto Drain valve)

- หรือชุดระบายน้ำอัตโนมัติ สามารถติดตั้งควบคู่กับชุดกรองลมหรือชุดควบคุมคุณภาพลมอัดได้ ตลอดจนสามารถติดตั้งระหว่างถังพักลมกับระบบกรองลมอัดได้เช่นเดียวกัน
- สำหรับการทำงาน เพื่อให้สามารถมองเห็นภาพที่ชัดเจนมากยิ่งขึ้นได้ การทำงานของออโต้เดรนวาล์ว (Auto Drain valve) กับลูกลอย
- โดยปกติแล้วออโต้เดรนวาล์ว (Auto Drain valve) ที่ไม่มีความดันลูกลอยที่อยู่ในชุดออโต้เดรนวาล์ว (Auto Drain valve) จะตกลงมาด้านล่างเพื่อบังคับให้วาวล์ปิดรูระบายน้ำ
- แต่เมื่อไรก็ตามที่ไอน้ำหรือหยดน้ำมีการสะสมในปริมาณมากขึ้น จนถึงระดับที่ลูกลอยสามารถสั่งออโต้เดรนในการปล่อยหรือระบายน้ำทิ้งได้
- ซึ่งอาจมีแรงดันมากกว่าหรือเท่ากัน 1 MPa ไหลผ่านเข้าไปในชุดออโต้เดรนวาล์ว (Auto Drain valve)
- ส่งผลให้ลูกลอยดันตัวขึ้นมา ท้ายที่สุดแล้วก็คือการทำให้วาวล์ที่อยู่ภายในเปิดรูระบายน้ำ เพื่อระบายน้ำออกมาจากระบบนิวเมติกส์

รายละเอียดสินค้า (SPECIFICATION)

ขนาดท่อเข้า เกลียวใน	1/2" 4 หุน
ขนาดท่อทางน้ำออก เกลียวใน	3/8" 3หุน
ขนาดรูระบายน้ำ (Drain bore)	8 mm
ความจุกระบอก (Bowl capacity)	400cm³
แรงดันขณะใช้งาน (Operatiling pressure)	3 - 8 bar
แรงดันใช้งานขั้นต่ำ (Minimum operating pressure)	1.5 bar
แรงดันใช้งานสูงสุด (Maximum operating pressure)	10 bar
อุณหภูมิในการทำงานขั้นต่ำ (Minimum operating temperature)	+5°C
อุณหภูมิในการทำงานสูงสุด (Maximum operating temperature)	+80°C
รองรับแรงดัน (Ensure pressure resistance)	15 bar
ขนาดสินค้า (Dimensions)	82x184x82 mm
น้ำหนัก (Weight)	540g

การดูแลรักษา

- ต้องหมั่นคอยสังเกตดูว่ามีการทำงานปล่อยน้ำ อากาศปนน้ำและน้ำมันออกมาหรือไม่ ถ้าไม่ทำงานเลย อาจมีสิ่งสกปรกอุดตัน
- ต้องถอดออกมาล้างทำความสะอาดและตรวจเช็คว่ามีชิ้นส่วนทำงานไม่สมบูรณ์หรือชำรุดหรือไม่ ถ้าซ่อมไม่ได้ต้องเปลี่ยนใหม่
- ในขณะจะเปลี่ยนไส้กรองใหม่ ควรระมัดระวังอย่าใส่สลับชุดกันระหว่างไส้กรองหยาบและละเอียดเพราะจะทำให้ไส้กรองละเอียดเกิดการอุดตันเร็ว
- ตรวจสอบจำนวนสต็อกไส้กรองควรมีไว้อย่างเพียงพอสำหรับการเปลี่ยนในครั้งต่อไป

ข้อดี ออโต้เดรนวาล์ว (Auto Drain valve)

- ช่วยให้ระบบนิวเมติกส์ไม่สูญเสียลมในขณะระบายน้ำออกจากระบบ
- ช่วยให้ระบบนิวเมติกส์มีความเสี่ยงต่อไอน้ำหรือความชื้นน้อยลง
- ช่วยลดต้นทุนค่าไฟฟ้าได้ในระยะยาว
- ง่ายต่อการควบคุมและดูแลรักษาที่ง่าย ไม่ยุ่งยาก
- และสามารถใช้งานร่วมกับอุปกรณ์อื่นๆ ได้โดยไม่มีปัญหาใดๆ

วิธีใช้ ติดตั้งกับปั๊มลม ถังพักลมหรือติดตั้งอยู่กับจุดเดรนของท่อลมอุตสาหกรรมต่างๆ How to use : It is installed on air compressors, air tanks, or at the drain points of various industrial air pipes.

ข้อแนะนำ

- ตรวจสอบการทำงานในทุกๆ 6 เดือน ถึง 1 ปี
- ตรวจสอบวาล์วการทำงานในทุก ๆ จุด ว่าทำงานดี และมีประสิทธิภาพหรือไม่
- และมีการทำงานได้ดี หรือ ไม่ก็ตรวจสอบความดันให้เหมาะสม

Suggestions:

- Inspect the operation every 6 months to 1 year.
- Check the operation at every point to ensure it is working well and efficiently.
- Adjust the operation to be optimal, or check the pressure to ensure it is appropriate.

คำเตือน : ห้ามใช้วาล์วกับแรงดันเกินกำหนด เพราะอาจทำให้วาล์วเสียหาย

Warning : Do not use the valve with pressure exceeding the specified limit, as it may cause damage to the valve.

ออโต้เดรนวาล์ว 1/2"

AUTO DRAIN VALVE

Model :

AD-8C

ออโต้เดรนวาล์ว รุ่น AD-8C SUMO เป็นวาล์วระบายน้ำในระบบลมที่ทำงานอัตโนมัติช่วยกำจัดความชื้นจากถังลม หรืออุปกรณ์ต่างๆ ป้องกันปัญหาจากน้ำที่สะสม เช่น สนิม และการกัดกร่อน

The auto-drain valve is an automatic drain valve in an air system that helps remove moisture from air tanks or equipment, preventing issues caused by accumulated water, such as rust and corrosion.

1,100.-/Pc

50 Boxes/Ctn.

คุณสมบัติ

- ออโต้เดรนวาล์ว เป็นวาวล์ระบายน้ำ ใช้กับอุปกรณ์ที่ใช้ในระบบลม เพื่อระบายน้ำหรือความชื้นที่สะสมอยู่ในถังลม ซึ่งจะช่วยป้องกันปัญหาที่เกิดจากน้ำที่สะสมในถังลม เช่น การเกิดสนิม การกัดกร่อน และการเสียหายต่ออุปกรณ์ โดยจะทำงานอัตโนมัติโดยไม่ต้องมีการควบคุมด้วยมือ
- ออโต้เดรนวาล์ว จะติดตั้งกับปั๊มลม ถังพักลมต่างๆ หรือติดตั้งอยู่กับจุดเดรนของท่อลมอุตสาหกรรมต่างๆ

รายละเอียดสินค้า	(SPECIFICATION)
แรงดันขณะใช้งาน (Operating pressure)	0.5 - 8.5 bar
แรงดันใช้งานสูงสุด (Max.Operating pressure)	12 bar
ปริมาณการปล่อยน้ำเริ่มต้น (Initial discharge volume)	22ml
ปริมาณการปล่อยน้ำสูงสุด (Largest discharge capacity)	84L / h
ช่วงอุณหภูมิในการทำงาน (Operating temperature range)	5-60 °C
ขนาดเกลียวทางเข้า (Inlet connector)	1/2" 4 หุน
ขนาดเกลียวทางออก (Outlet connector)	1/8"
ขนาดรูระบายน้ำ (Drain bore)	8 mm
ขนาดสินค้า (Dimensions)	123x80x123 mm
น้ำหนัก (Weight)	230g

วิธีใช้ : ติดตั้งกับปั๊มลม ถังพักลม หรือติดตั้งอยู่กับจุดเดรนของท่อลมอุตสาหกรรมต่างๆ

How to use : It is installed on air compressors, air tanks, or at the drain points of various industrial air pipes.

ข้อแนะนำ : ตรวจสอบการทำงานทุก 6 เดือนถึง 1 ปี ตรวจสอบวาล์วในทุกจุดว่าทำงานได้ดีและมีประสิทธิภาพ

Suggestion : Inspect the operation every 6 months to 1 year. Check all valves to ensure they are functioning well and efficiently.

คำเตือน : ห้ามใช้วาล์วกับแรงดันเกินกำหนด เพราะอาจทำให้วาล์วเสียหาย

Warning : Do not use the valve with pressure exceeding the specified limit, as it may cause damage to the valve.

กรองลมดักน้ำ
Main line filter

Model : **QS-15** **G1/2"**

สามารถใช้รวมกับอุปกรณ์อื่นๆ ได้ เช่น ปั๊มลม ชุดกรองลม

กรองลมดักน้ำ เป็นตัวกรองลมหลักที่ใช้ในการกรองฝุ่น ควัน น้ำ น้ำมัน และสารละลายต่างๆ ในระบบลมอัดหรือก๊าซช่วยป้องกันการเสียหายของอุปกรณ์ที่เชื่อมต่อ และเพิ่มประสิทธิภาพการทำงานของระบบลมอุตสาหกรรม

Main line filter is the primary filter used to filter dust, smoke, water, oil, and various solvents in compressed air or gas systems. It helps prevent damage to connected equipment and improves the efficiency of the industrial air system.

สิ่งสกปรก Dirt Particles

กรองฝุ่น Filter Dust

กรองละอองน้ำ Water Droplets

ขนาดเกลียว **G1/2"**

อัตราการไหลสูงสุด **1000 L/Min**

กรองอนุภาคขนาด **5 microns**

2,500.-/Pc
20 Boxes/Ctn.

สามารถใช้กับออโต้เดรนช่วยในการระบายน้ำ

ออโต้ เดรน AUTO DRAIN รุ่น HAD402-04 1/2"	ออโต้ เดรน AUTO DRAIN รุ่น AD-20C-04	ออโต้ เดรน AUTO DRAIN รุ่น AD-20E-04

ฟิลเตอร์แบบไซโคลน

จะใช้หลักการหมุนวนในการแยกสิ่งสกปรกออกจากน้ำโดยน้ำจะถูกหมุนในทิศทางที่กำหนดทำให้สิ่งสกปรกที่มีมวลมากตกลงไปที่ก้นกระบอก

รายละเอียดสินค้า (SPECIFICATION)

ขนาดเกลียวทางเข้า-ออก / Inlet-outlet size	G1/2"
อัตราการไหลสูงสุด / Max flow rate L/min	1000 L/Min
กรองอนุภาคขนาด / Filtering particles greater than	5 microns
แรงดัน / Pressure	10 บาร์
ขนาดเกลียงทางระบายน้ำ / Drain thread size	1/2" 4 หุน
ขนาดสินค้า / Product size	8 x 9 x 28.5 cm
น้ำหนักสินค้า / Product weight	840g

คุณสมบัติ

- ใช้ในการกรองฝุ่นและละอองน้ำออกจากลม เพื่อให้ได้ลมที่สะอาดและไม่มีเศษฝุ่นติดอยู่
- ทำหน้ากรองสิ่งสกปรกที่ติดมากับลมอัดหรือความชื้น และน้ำมันหรือน้ำที่หลงเหลืออยู่ในปั๊มลม
- ดักจับฝุ่นละอองและที่ผ่านเข้ามาในชุดกรองลมเมื่อลมไหลผ่านไส้กรองออกมาแล้วก็จะเป็นลมที่สะอาดแต่ยังมีความชื้นอยู่เพราะหน้าที่หลักของชุดกรองลมคือดักจับฝุ่นละออง
- อาจจะช่วยดักจับน้ำและความชื้นบ้างแต่ไม่มากซึ่งชุดไส้กรองของชุดกรองลมจะมีความละเอียดที่หลากหลายให้เลือกใช้ตั้งแต่ 0.01 -5 ไมครอน
- ซึ่งตัวไส้กรองนี้มาจากทำจากโลหะซินเตอร์กระดาษไวร์โคลท (Wire Cloth) ไหมเทียมหรือฝ้ายคล้ายรวงผึ้ง ซึ่งความละเอียดของไส้กรองจะกรองฝุ่นละอองและความชื้นที่ปนมากับลม

วิธีใช้ (How to use)

ติดตั้งในระบบลมอัดหรือก๊าซหลังจากคอมเพรสเซอร์และถังพักลม
It is installed in the compressed air or gas system after the compressor and air receiver tank.

ข้อแนะนำ (Suggestion)

- ตรวจสอบการทำงานทุก 6 เดือนถึง 1 ปี
- ตรวจสอบตัวกรอง ทำความสะอาดหรือเปลี่ยนใหม่หากจำเป็น เพื่อให้ระบบทำงานได้เต็มประสิทธิภาพ

- Inspect the operation every 6 months to 1 year.
- Check the filter and clean it if necessary to ensure optimal performance.

คำเตือน ห้ามใช้งานในสภาพแวดล้อมที่มีแรงดันเกินกว่าที่กำหนด เพราะอาจทำให้ตัวกรองเสียหายหรือประสิทธิภาพลดลง

Warning: Do not use the filter in environments with pressure exceeding the specified limit, as it may cause damage to the filter or reduce its efficiency.

SUMO

ตัวตั้งลม R102 = 1/4” 50	ตัวตั้งลม R152 = 1/4” 50	ตัวตั้งลม R202 = 1/4” 50	เกจวัด PG1.5” 10kg/cm²-150PSI 100	ตัวตั้งลม R302 = 1/4” 24	ชุดกรองลม C202 = 1/4” 24
มีตัววัด 255 ฿	มีตัววัด 350 ฿ ไม่มีตัววัด 250 ฿	มีตัววัด 475 ฿ ไม่มีตัววัด 390 ฿	150฿	1060 ฿	1250 ฿
ชุดกรองลม FRL202 = 1/4” 30	ตัวดักน้ำพร้อมตัวตั้งลม FR202 = 1/4” 48	ตัวดักน้ำ F202 = 1/4” 50	ตัวส่งน้ำมัน L202 = 1/4” 50	 ชุดกรองลม C802 = 1/4” C803 = 3/8” C804 = 1/2” 12	
1050 ฿	740 ฿	375 ฿	375 ฿	1975 ฿	
 ชุดกรองลม FRL802 = 1/4” FRL803 = 3/8” FRL804 = 1/2” 12	 ตัวดักน้ำพร้อมตัวตั้งลม FR802 = 1/4” FR803 = 3/8” FR804 = 1/2” 12	 ตัวดักน้ำ F802 = 1/4” F803 = 3/8” F804 = 1/2” 24	 ตัวส่งน้ำมัน L802 = 1/4” L803 = 3/8” L804 = 1/2” 24		
1550 ฿	1250 ฿	655 ฿	625 ฿		
 ตัวตั้งลม R802 = 1/4” R803 = 3/8” R804 = 1/2” 24	 ชุดกรองลม C502 = 1/4” C503 = 3/8” C504 = 1/2” 12	 ชุดกรองลม FRL502 = 1/4” FRL503 = 3/8” FRL504 = 1/2” 12			
740 ฿	2005 ฿	1810 ฿			
 ตัวดักน้ำพร้อมตัวตั้งลม FR502 = 1/4” FR503 = 3/8” FR504 = 1/2” 12	 ตัวดักน้ำ F502 = 1/4” F503 = 3/8” F504 = 1/2” 24	 ตัวส่งน้ำมัน L502 = 1/4” L503 = 3/8” L504 = 1/2” 24	 ตัวดักน้ำ F906 = 3/4” F908 = 1” MAX PRESSURE 300 psi		
1270 ฿	675฿	655฿	2155 ฿		
 ชุดกรองลม C906 = 3/4” C908 = 1”	 ตัวส่งน้ำมัน L906 = 3/4” L908 = 1”	 ตัวตั้งลม R906 = 3/4” R908 = 1”			
6100 ฿	2000 ฿	2050 ฿			