# เครื่องขัดกระดาษทรายสายพานไร้สาย

## CORDLESS BELT SANDER

MODEL **BS533N**

Belt Size. ขนาดสายพาน 10x533mm

THE ROCK OF POWER



สินค้ากำลังจะเข้า Coming Soon !!

**แขนสายพาน**
สามารถปรับมุมได้
ตั้งแต่0–90°




ความเร็วรอบสูงสุด
**1700 m/min**
MAX.NO-LOAD SPEED

**21 VOLT**

ไม่รวมแบตเตอรี่ และ แท่นชาร์จ
BATTERY AND CHARGER NOT INCLUDED

**1,750-/Pc**
**8 pcs/ctn**

### การใช้งาน Applioations

เหมาะสำหรับงานขัด เจียร ลบคมและตกแต่งพื้นผิวในพื้นที่แคบ หรือจุดที่เข้าถึงยาก สามารถใช้งานได้ทั้ง งานไม้ งานโลหะ และงาน DIY ทั่วไป

Suitable for sanding, grinding, deburring, and surface finishing in narrow spaces or hard-to-reach areas. Can be used for woodworking, metalworking, and general DIY applications.

### ข้อมูลทางเทคนิค (Technical Data)

| | |
|---|---|
| แรงดันไฟฟ้า Rated Voltage / Frequency. | 21V |
| เกียร์ปรับระดับความเร็วได้ Speed Adjustment. | 6 Speed |
| ความเร็วสายพาน Belt Speed. | 600-1700m/mins |
| ขนาดสายพาน Belt Size. | 10x533mm |
| ไฟแอลอีดีส่องสว่าง LED Light. | YES |
| ปรับมุมแขนสายพาน Adjustable Arm Angle. | 0° - 90° |
| ขนาดเครื่อง Dimension | 460 x 90 x 130mm |
| น้ำหนักสินค้า (ไม่รวมแบตเตอรี่) Net Weight (No Battery) | 1kg |

1



การขัดชิ้นงานไม้
Woodworking piece sanding

2



การขัดแต่งรูด้านในชิ้นงานโลหะ
Metal inner hole processing

3

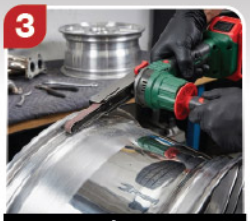

การขัดเงาชิ้นส่วนรถยนต์
Car parts polishing

4



การเจียรแต่งรอยเชื่อม
Weld seam grinding

### อุปกรณ์มาตรฐาน ( Standard Aooessories )




| ด้ามจับเสริม 1 อัน | กระดาษทรายสายพาน เบอร์ 80 1 เส้น - เบอร์ 120 1 เส้น | ข้อต่อท่อดูดฝุ่น ขนาด 35มม. 1 อัน | ข้อต่อท่อดูดฝุ่น ขนาด 32 มม. 1 อัน |
|---|---|---|---|
| Auxiliary handle 1 PC. | Sanding belts 1 belt of grit #80-1 belt of grit #120 | Dust adapter size 35mm 1 PC. | Dust tube size 32 mm 1 PC. |

**⚠ คำเตือน WARNING**

อ่านคำเตือนเพื่อความปลอดภัยและข้อแนะนำทั้งหมดการไม่ปฏิบัติตามคำเตือนและข้อแนะนำอาจได้รับบาดเจ็บอย่างร้ายแรง

READ ALL SAFETY WARNINGS AND ALL INSTRUCTIONS. FAILURE TO FOLLOW THE WARNINGS AND INSTRUCTIONS MAY GOT SERIOUS INJURY.

# เครื่องขัดกระดาษทรายสายพานไร้สาย

## CORDLESS BELT SANDER

MODEL **BS533N**

Belt Size. ขนาดสายพาน 10x533mm

THE ROCK OF POWER

**ด้ามจับหุ้มยางนุ่ม**
ให้ความกระชับจับสบายมือ
Soft leather-wrapped handle, comfortable to hold

**เกียร์**
ปรับความเร็วได้ 6 ระดับ
6-speed adjustment.

**ปรับมุมแขนขัด**
ได้อย่างรวดเร็ว 0–90 องศา
Quick angle adjustment 0°–90°

**ปรับความตึงสายพานง่าย**
เปลี่ยนสายพานรวดเร็ว
Belt tension adjustment & Quick belt replacement.




**สวิตซ์ล็อก**
การทำงานให้เครื่องทำงานต่อเนื่อง
Switch Lock for Continuous Operation

**สวิตช์ไกปืน** ควบคุมการเปิด–ปิดเครื่อง
Trigger switch ON/OFF

**ไฟ LED**
เพิ่มความสว่างขณะใช้งาน
Equipped with LED lights.

**ด้ามจับเสริม**
ช่วยให้จับกระชับและควบคุมเครื่องได้ดียิ่งขึ้น
Equipped with an auxiliary handle to increase grip.

**ช่องต่อระบายฝุ่น**



ช่องสำหรับต่อระบบดูดฝุ่น เพื่อความสะอาดและสุขอนามัยในที่ทำงาน

**ความเร็วรอบ ปรับได้ 6 ระดับ**

| | | | | | |
|---|---|---|---|---|---|
| 1 | 600 rpm | | 4 | 1400 rpm | |
| 2 | 1100 rpm | | 5 | 1500 rpm | |
| 3 | 1300 rpm | | 6 | 1700 rpm | |




**เกียร์ 5-6**
ความเร็วสูง (High speed)
ขัดกินเนื้อวัสดุ ขจัดเนื้องานได้อย่างรวดเร็ว




**เกียร์ 3-4**
ความเร็วปานกลาง (Medium speed)
ขัดเรียบรอยดำหนิ เล็กๆ น้อยๆ




**เกียร์ 1-2**
ความเร็วต่ำ (Low speed)
ขัดเก็บรายละเอียด และขัดเงาอย่างแม่นยำ

ลงทะเบียนรับประกัน | แจ้งซ่อม | คู่มือ | อะไหล่

**สั่งซื้ออุปกรณ์เสริม**



แบตเตอรี่ 21V 2.0Ah
BATTERY 21V 2.0Ah



แท่นชาร์จ 2.0Ah
CHARGER 2.0Ah

สแกน QR CODE
ORDER ACCESSORIES SCAN QR CODE

**วิธีเปลี่ยนสายพานขัด (Quiokly Replaoe the Belt)**



1. ดันปลายก้านมู่เล่สายพานเข้าหาด้ามจับ จนกว่าจะได้ยินเสียง "คลิก"



2. สวมสายพานด้านหนึ่งเข้ากับมู่เล่ด้านหลัง (ใกล้กับด้ามจับ) จากนั้นคล้องปลายอีกด้านเข้ากับมู่เล่ด้านหน้า



3. ลูกบิดปรับความตึงสายพาน สายพานจะปรับความตึงเองโดยอัตโนมัติ

SUMO® INDUSTRIAL

# เครื่องขัดเงาหิน แบบขัดน้ำ
# WATER INJECTION POLISHER

MODEL **5050**

THE ROCK OF POWER



**กำลังเต็ม FULL POWER 800W**

ปรับความเร็วรอบได้ VARIABLE SPEED 1500 - 5000RPM

แบบขัดน้ำ WET

ขนาดแป้น Size 100mm(4")

**3,750.-/Pc**
8 pcs/ctn

## เหมาะสำหรับ (Suitable for)

สำหรับงานขัดหินอ่อนหรือหินแกรนิตแบบขัดน้ำ ขัดลบรอยเส้น รอยขีดข่วน ขัดลอกหน้าหินเก่าให้ดูใหม่เงางาม

Suitable for wet grinding marble, granite and similar stone, removing scratch lines and refurbishing the surface of old stones to make them look new and shiny.

## วิธีใช้ (How to use)

- ใช้งานร่วมกับใบเพชรอ่อนตัวแบบขัดน้ำขนาด 4 นิ้ว
- เลือกปรับความเร็วรอบให้เหมาะสมกับการใช้งาน ตั้งแต่ระดับ 1 ถึง 6 (1500-5000 รอบ/นาที)

• To be used in conjunction with flexible polishing discs size 4 inches.
• Adjust the rotational speed to suit the usage, ranging from level 1 to 6 (1500-5000RPM)



## ⚠ คำเตือน WARNING

• ก่อนการประกอบและการปรับแต่งให้ดึงปลั๊กไฟออกจากเต้าเสียบเสมอ • อ่านคำเตือนเพื่อความปลอดภัย และข้อแนะนำทั้งหมด การไม่ปฏิบัติตามคำเตือนและข้อแนะนำอาจเป็นสาเหตุให้ถูกไฟฟ้าดูด เกิดไฟไหม้ หรือได้รับบาดเจ็บอย่างร้ายแรง

• Prior to assembly and adjustment always pull out the power plug from the mains socket. • Read all safety warnings and all instructions. Failure to follow the warnings and instructions may result in electric shock, fire or serious injury.



## อุปกรณ์มาตรฐาน / STANDARD ACCESSORIES

1. แป้นรองขัด ขนาด 4 นิ้ว (Polishing pad 4" M16x2mm)
2. ประแจ (Wrench)
3. ด้ามจับข้าง (Side handle)
4. สายส่งน้ำ (Rubber plastic water pipe)
5. ข้อต่อ (Connector)
6. ก๊อกทองเหลือง (Brass ball)
7. ฝาครอบกันน้ำ (Waterproof cover)

## ข้อมูลทางเทคนิค (Technical Data)

| | |
|---|---|
| แรงดันไฟฟ้า Rated Voltage | 220V |
| ความถี่ไฟฟ้า Rated Frequency | 50Hz |
| กำลังไฟฟ้า Rated Input Power | 800W |
| ความเร็วรอบ No Load Speed | 1500-5000RPM |
| ขนาดแป้นขัด Pad Diameter | 4"(100mm) |
| ขนาดแปรงถ่าน Carbon Brush | 6x9x10.5mm |
| ความยาวสายไฟ Cable Length | 3m |
| ขนาดเครื่อง Dimension | 70x280x65mm |
| น้ำหนักเครื่อง Net weight | 2.45kg |

SUMO INDUSTRIAL

THE ROCK OF POWER

# เครื่องขัดเงาหิน แบบขัดน้ำ
## WATER INJECTION POLISHER

กำลังเต็ม FULL POWER
**800W** MODEL **5050**

**แปรงถ่าน (Carbon brush)**
(Size: 6x9x10.5 mm)
ฝาปิดซองถ่านด้านนอกตัวเครื่อง
สะดวกในการเปลี่ยนแปรงถ่าน





**สวิตซ์ปรับความเร็วรอบ (Speed adjuster)**
สามารถปรับความเร็วรอบได้ 6 ระดับ
Speed adjustment switch, the speed can be adjusted to 6 levels.

**ด้ามจับ (handle)**
ที่จับทั้งหมดได้รับการออกแบบตามหลักสรีรศาสตร์
เพื่อการใช้งานที่สะดวกสบายยาวนานขึ้น
All the handles are ergonomically designed
for longer comfortable operations

**สวิตซ์ เปิด/ปิด**
**(Switch On/Off)**

**ทางน้ำเข้า ขนาดเกลียว 1/4"**
Spindle size of water inlet 1/4"

**ก็อกทองเหลือง**
สามารถปรับระดับการไหลของน้ำได้
Brass ball valve can freely control the water flow




**หัวเครื่องขัด**
เป็นอลูมิเนียม น้ำหนักเบา ไม่เป็นสนิม
Aluminum alloy head shell, lightweight and does not rust.

**อุปกรณ์ป้องกันไฟรั่ว**
**(Leakage protector operation)**

**ด้ามจับเสริม (Side handle)**
สามารถใส่ได้ทั้งสองด้าน สำหรับผู้ใช้ที่ถนัดซ้าย-ขวา
Side handle can be installed on both sides for left and right handed users.

**ความยาวสายไฟ 3 เมตร**
Cable Length 3m

**ฝาครอบกันน้ำ**
**(Waterproof Cover)**

SUMO INDUSTRIAL

THE ROCK OF POWER

# เครื่องขัดเงาหิน แบบขัดน้ำ
## WATER INJECTION POLISHER

กำลังเต็ม FULL POWER

800W MODEL 5050

SPARE PARTS

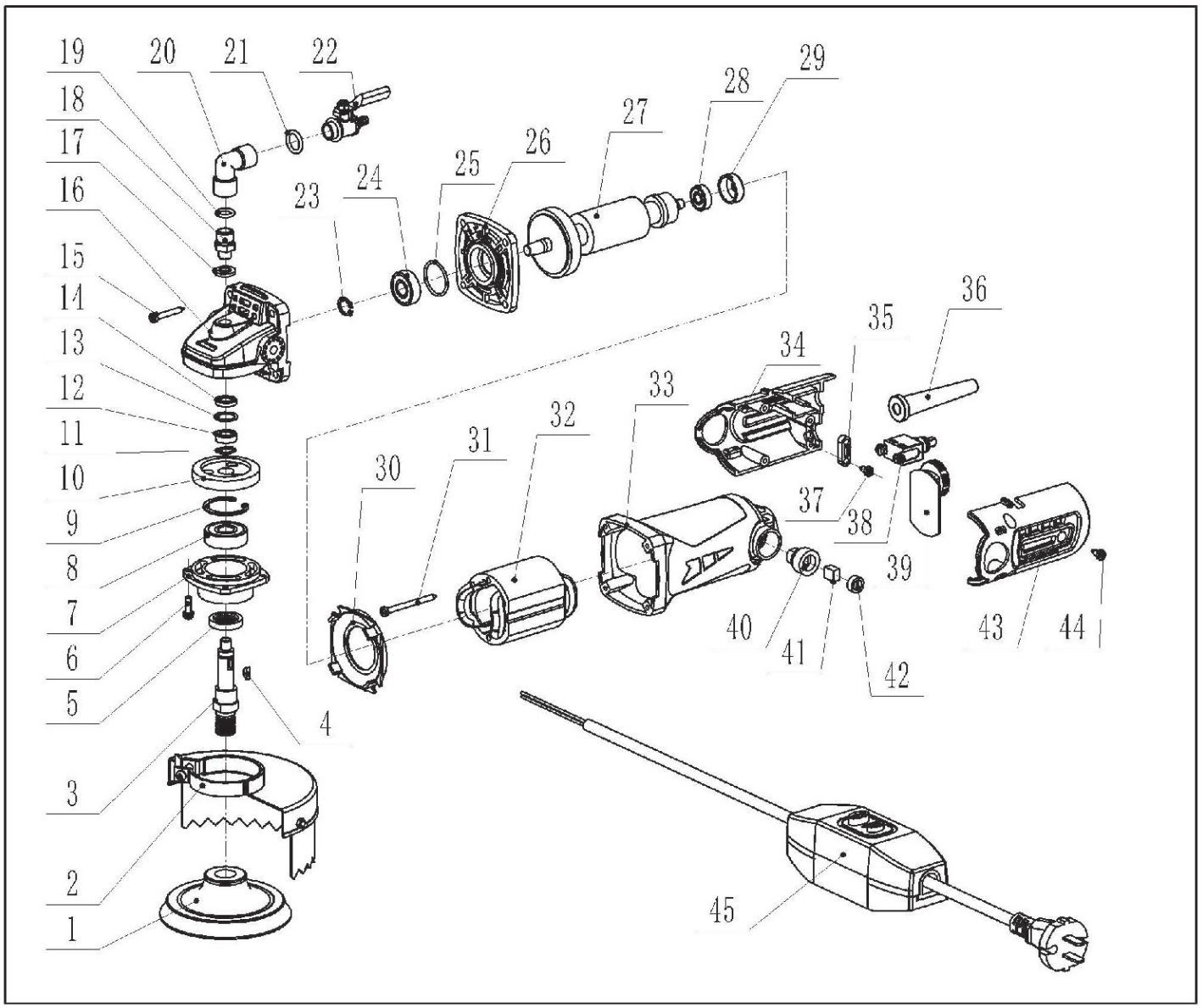




| P. NO. | PARTS NAME | Q'TY | P. | PARTS NAME | Q'TY |
|---|---|---|---|---|---|
| 1 | Adapter panel | 1 | 35 | Cable ramp | 1 |
| 2 | Waterproof cover | 1 | 36 | bushing | 1 |
| 3 | Output shaft | 1 | 37 | st4x14 screws | 2 |
| 4 | 3x10 semicircular key | 1 | 38 | Switch | 1 |
| 5 | Ø15x ø25x5 skeleton oil seal | 1 | 39 | Electronic governor | 1 |
| 6 | M4X14 screw | 4 | 40 | Brush holder | 2 |
| 7 | protectum | 1 | 41 | Carbon brush | 2 |
| 8 | 6201 bearing | 1 | 42 | Carbon brush cover | 2 |
| 9 | Ø32 hole circlip | 1 | 43 | Left rear shield | 1 |
| 10 | Gear wheel | 1 | 44 | ST4x14 screws | 3 |
| 11 | Ø12 shaft circlip | 1 | 45 | Leakage protection switch + wire | 1 |
| 12 | 698 bearing | 1 | | | |
| 13 | Flat gasket | 1 | | | |
| 14 | 8x16x5 frame oil seal | 1 | | | |
| 15 | ST5X25 screws | 1 | | | |
| 16 | Reducer housing | 1 | | | |
| 17 | Rubber gasket | 1 | | | |
| 18 | Water injection joint | 1 | | | |
| 19 | O-ring 14x2 | 1 | | | |
| 20 | Elbow double pass | 1 | | | |
| 21 | O-ring 14x2 | 1 | | | |
| 22 | Water valve | 1 | | | |
| 23 | Ø10 shaft circlip | 1 | | | |
| 24 | 6000 bearing | 1 | | | |
| 25 | O-ring 30x1.9 | 1 | | | |
| 26 | Middle cap | 1 | | | |
| 27 | rotor | 1 | | | |
| 28 | 607 bearing | 1 | | | |
| 29 | Rubber bearing sleeve | 1 | | | |
| 30 | windshield | 1 | | | |
| 31 | ST4X65 screws | 2 | | | |
| 32 | stator | 1 | | | |
| 33 | chassis | 1 | | | |
| 34 | Right rear shield | 1 | | | |

SUMO INDUSTRIAL

# เครื่องขัดกระดาษทราย ORBITAL SANDER 4025

THE ROCK OF POWER

## เต็มประสิทธิภาพในการขัด

กำลังเครื่อง 260W

ความเร็วรอบ NO LOAD SPEED 14000 RPM

อึดแรงทน ต้อง ซูโม่




**1,300.-/Pc**
10 Pc/Ctn

## ข้อมูลทางเทคนิค (Technical Data)

| | |
|---|---|
| แรงดันไฟฟ้า-Rated Voltage | 220V |
| ความถี่ไฟฟ้า-Rated Frequency | 50Hz |
| กำลังไฟฟ้า-Rated Input Power | 260W |
| ความเร็วรอบ-No-Load Speed | 14000RPM |
| ขนาดของแผ่นขัด-Abarsive Pad | 110x100mm |
| ขนาดแปรงถ่าน-Carbon Brush | 5x8x14mm |
| ความยาวสายไฟ-Cable Lenght | 2m |
| ขนาดเครื่อง-Dimension | 10x11x13 cm |
| น้ำหนัก-Net Weight | 1.5kg |

## เหมาะสำหรับ (Suitable for) :

งานขัดพื้นผิวบริเวณกว้าง บนพื้นผิวไม้ พลาสติก หรือโลหะ ขัดเพื่อการเตรียมผิวก่อนการทาสี

The tool is intended for the sanding of large surface of wood, plastic and metal materials as well as painted surfaces.

## วิธีใช้ (How to use) :

ใช้งานกับกระดาษทรายแบบแผ่น และเลือกความหยาบละเอียดของกระดาษทรายให้เหมาะกับพื้นผิวงานที่ต้องการขัด

Designed to be used with sandpaper and choose the right sandpaper grit to suit the work surface.

### อุปกรณ์มาตรฐาน (Standard accessories)

- กระดาษทราย เบอร์ 120, 150, 180
- Sand paper grit no.120, 150, 180

## ⚠ คำเตือน WARNING

• ก่อนการประกอบและการปรับแต่งให้ดึงปลั๊กไฟออกจากเต้าเสียบเสมอ • อ่านคำเตือนเพื่อความปลอดภัยและข้อแนะนำทั้งหมด การไม่ปฏิบัติตามคำเตือนและข้อแนะนำอาจเป็นสาเหตุให้ถูกไฟฟ้าดูด เกิดไฟไหม้ หรือได้รับบาดเจ็บอย่างร้ายแรง

• Prior to assembly and adjustment always pull out the power plug from the mains socket. • Read all safety warnings and all instructions. Failure to follow the warnings and instructions may result in electric shock, fire or serious injury.

SUMO INDUSTRIAL

THE ROCK OF POWER

# เครื่องขัดกระดาษทราย
# ORBITAL SANDER
# 4025

เต็มประสิทธิภาพในการขัด
กำลังเครื่อง 260W
ความเร็วรอบ NO LOAD SPEED
14000 RPM

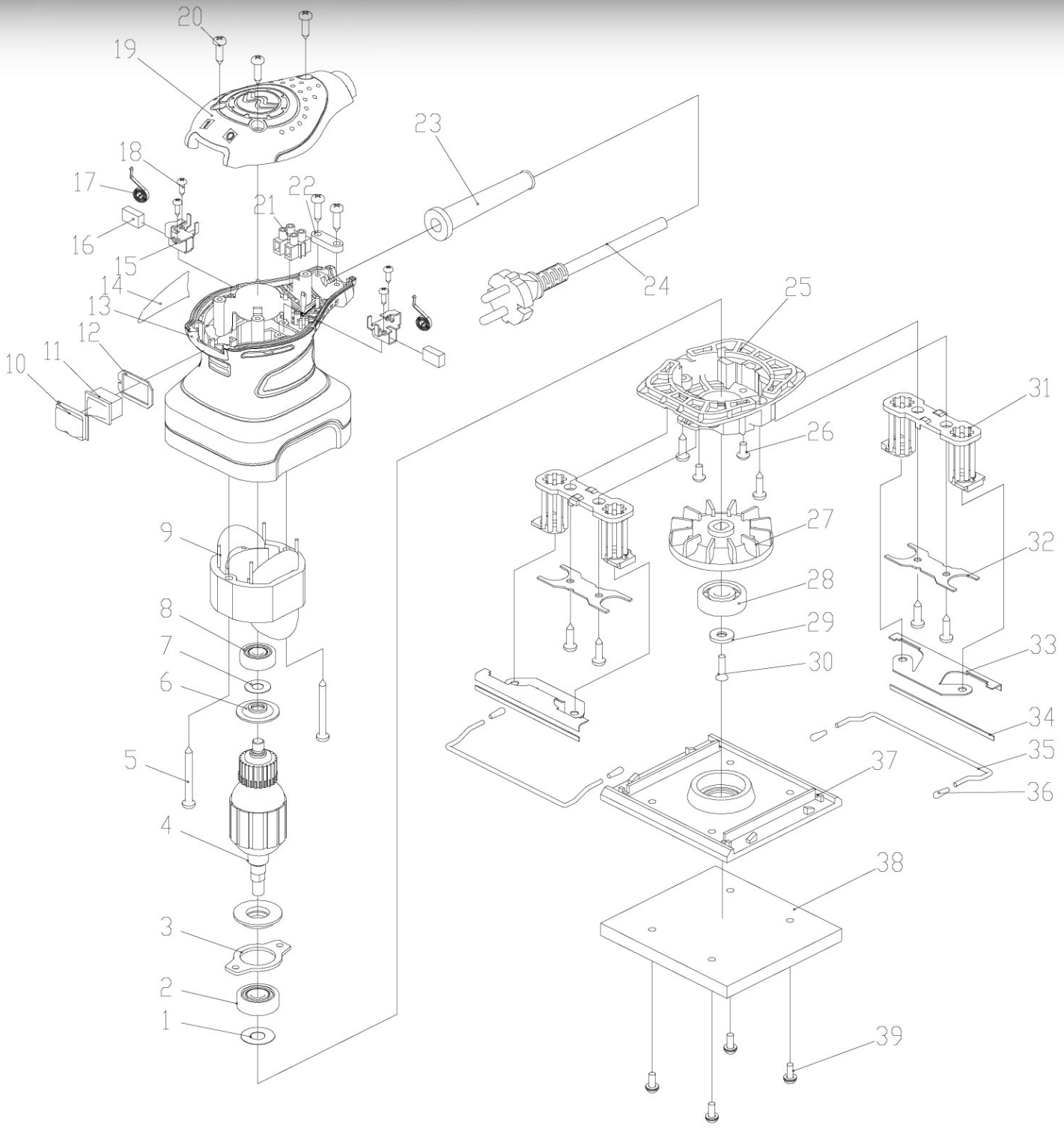

SUMO INDUSTRIAL

THE ROCK OF POWER

# เครื่องขัดกระดาษทราย ORBITAL SANDER 4025

เต็มประสิทธิภาพในการขัด
กำลังเครื่อง 260W
ความเร็วรอบ NO LOAD SPEED
14000 RPM

| Sr.No | Description | Thai Name | QTY | Price | Remak |
|---|---|---|---|---|---|
| 1 | Spacer | | 1 | | |
| 2 | Bearing629rs | | 1 | | |
| 3 | Bearing flange | | 1 | | |
| 4 | Amature | | 1 | | |
| 5 | Screw | | 2 | | |
| 6 | Creepage circle | | 1 | | |
| 7 | Spacer | | 1 | | |
| 8 | Bearing627rs | | 1 | | |
| 9 | Stator | | 1 | | |
| 10 | Dustproof sleeve | | 1 | | |
| 11 | Switch | | 1 | | |
| 12 | Baffle | | 1 | | |
| 13 | Housing | | 1 | | |
| 14 | Label | | 1 | | |
| 15 | Bursh holder | | 2 | | |
| 16 | Carbon brush | | 2 | | |
| 17 | Coil spring | | 2 | | |
| 18 | Screw | | 4 | | |
| 19 | Up cover | | 1 | | |
| 20 | Screw | | 8 | | |
| 21 | Wiring terminal | | 1 | | |
| 22 | Tension plate | | 1 | | |
| 23 | Cable sheath | | 1 | | |
| 24 | Cable | | 1 | | |
| 25 | Center cover | | 1 | | |
| 26 | Screw | | 2 | | |
| 27 | Eccentric | | 1 | | |
| 28 | Bearing6200rs | | 1 | | |
| 29 | Spacer | | 1 | | |
| 30 | Screw | | 1 | | |
| 31 | Leg | | 2 | | |
| 32 | Leg clamp | | 2 | | |
| 33 | Steel clamp | | 2 | | |
| 34 | Steel clamp sleeve | | 2 | | |
| 35 | Liver | | 2 | | |
| 36 | Liver sleeve | | 4 | | |
| 37 | Base | | 1 | | |
| 38 | Spongy cushion | | 1 | | |
| 39 | Screw | | 4 | | |

SUMO INDUSTRIAL

# เครื่องขัดกระดาษทราย ORBITAL SANDER 7035

THE ROCK OF POWER




## เต็มประสิทธิภาพ ในการขัด

กำลังเครื่อง 320W

ความเร็วรอบ NO LOAD SPEED 14000 RPM

อึดแรงทน ต้อง ซูโม่

ลวดทองแดงอาบน้ำยาเกรดสูงสุด Class N 200°C
Hightest - Class Varnished Copper Wire.

ฉนวนป้องกัน 2 ชั้น ผ่านการทดสอบแรงดันไฟฟ้าที่
Double Insulated And Passed The Electrical Test. 4,000V

**1,850.-/Pc**
10 Pc/Ctn

| ข้อมูลทางเทคนิค (Technical Data) | |
|---|---|
| แรงดันไฟฟ้า-Rated Voltage | 220V |
| ความถี่ไฟฟ้า-Rated Frequency | 50Hz |
| กำลังไฟฟ้า-Rated Input Power | 320W |
| ความเร็วรอบ-No-Load Speed | 14000RPM |
| ขนาดของแผ่นขัด-Abarsive Pad | 93x185mm |
| ขนาดแปรงถ่าน-Carbon Brush | 5x8x14mm |
| ความยาวสายไฟ-Cable Lenght | 2.7m |
| ขนาดเครื่อง-Dimension | 9x18x14cm |
| น้ำหนัก-Net Weight | 1.45kg |

**⚠ คำเตือน WARNING**

• ก่อนการประกอบและการปรับแต่งให้ดึงปลั๊กไฟออกจากเต้าเสียบเสมอ • อ่านคำเตือนเพื่อความปลอดภัย และข้อแนะนำทั้งหมด การไม่ปฏิบัติตามคำเตือนและข้อแนะนำอาจเป็นสาเหตุให้ถูกไฟฟ้าดูด เกิดไฟไหม้ หรือได้รับบาดเจ็บอย่างร้ายแรง
• Prior to assembly and adjustment always pull out the power plug from the mains socket. • Read all safety warnings and all instructions. Failure to follow the warnings and instructions may result in electric shock, fire or serious injury.




**อุปกรณ์มาตรฐาน (Standard accessories)**

- กระดาษทราย เบอร์ 120, 150, 180
- Sand paper grit no.120, 150, 180




**เหมาะสำหรับ (Suitable for) :**

งานขัดพื้นผิวบริเวณกว้าง บนพื้นผิวไม้ พลาสติก หรือโลหะ ขัดเพื่อการเตรียมผิวก่อนการทาสี
The tool is intended for the sanding of large surface of wood, plastic and metal materials as well as painted surfaces.

**วิธีใช้ (How to use) :**

ใช้งานกับกระดาษทรายแบบแผ่น และเลือกความหยาบละเอียด ของกระดาษทรายให้เหมาะกับพื้นผิวงานที่ต้องการขัด
Designed to be used with sandpaper and choose the right sandpaper grit to suit the work surface.

SUMO INDUSTRIAL

THE ROCK OF POWER

# เครื่องขัดกระดาษทราย
# ORBITAL SANDER
# 7035

กำลังเครื่อง 320W

ความเร็วรอบ NO LOAD SPEED 14000 RPM

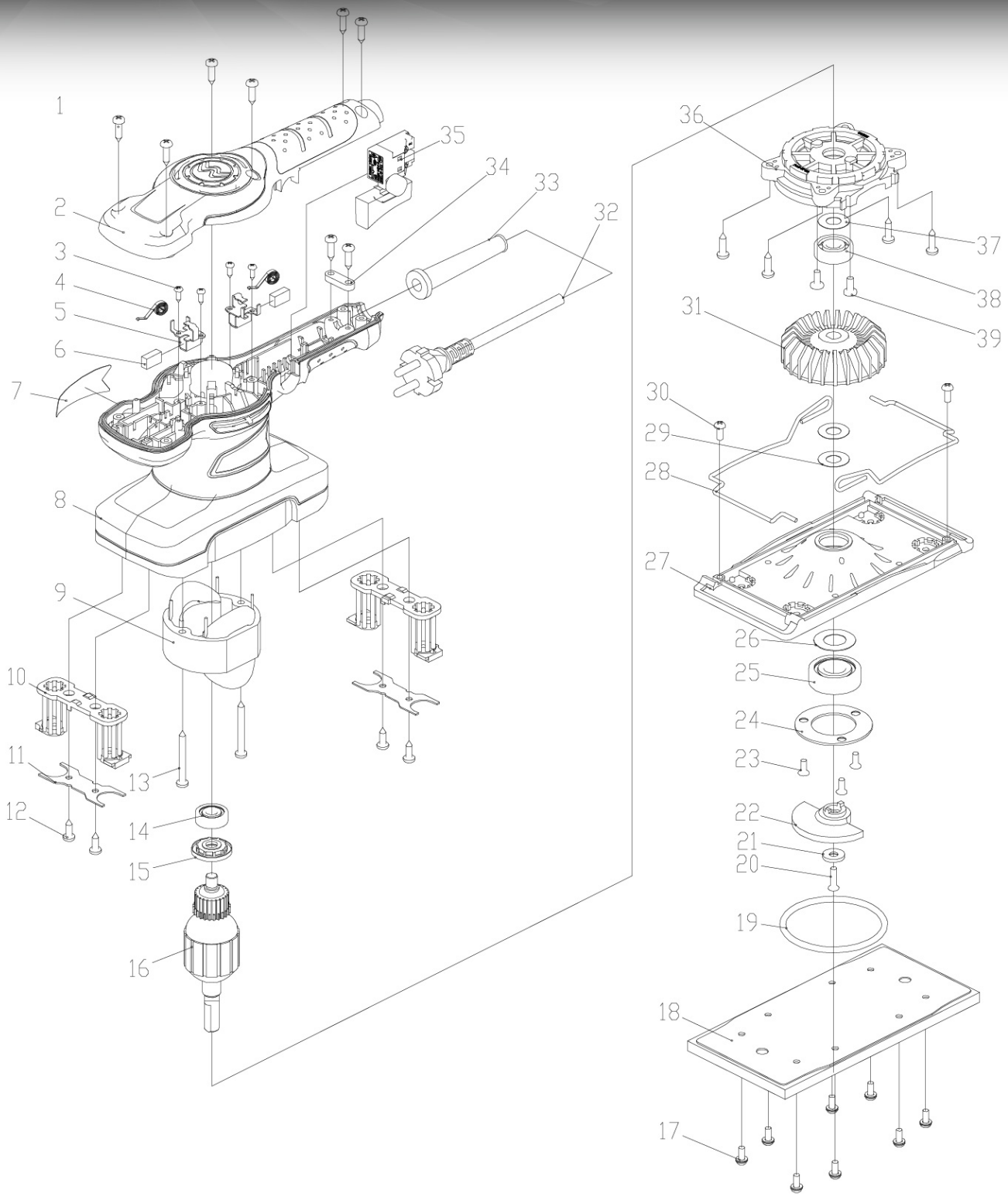




| Sr.No | Description | Thai Name | QTY | Price | Remak |
|---|---|---|---|---|---|
| 1 | Tapping Screw St4*14 | | | | |
| 2 | Handle Cover | | | | |
| 3 | Tapping Screw St3*8 | | | | |
| 4 | Coil Spring | | | | |
| 5 | Brush Holder | | | | |
| 6 | Carbon Brush | | | | |
| 7 | Trademarks | | | | |
| 8 | Housing | | | | |
| 9 | Stator | | | | |
| 10 | Leg | | | | |
| 11 | Leg Clamp | | | | |
| 12 | Tapping Screw St4*10 | | | | |
| 13 | Tapping Screw St4*35 | | | | |
| 14 | Bearing 608rs | | | | |
| 15 | Creepage Circle | | | | |
| 16 | Rotor | | | | |
| 17 | Screw M4*12 | | | | |
| 18 | Spongy Cushion | | | | |
| 19 | Dust Proof Cover | | | | |
| 20 | Screw M4*16 | | | | |
| 21 | Flat Washer Φ5*Φ13*2 | | | | |
| 22 | Eccentric | | | | |
| 23 | Screw M4*10 | | | | |
| 24 | Bearing Flange | | | | |
| 25 | Bearing 6202rs | | | | |
| 26 | Flat Washer Φ15.3*Φ28*0.5 | | | | |
| 27 | Base | | | | |
| 28 | Lever | | | | |
| 29 | Flat Washer Φ10*Φ16*0.5 | | | | |
| 30 | Screw M4*8 | | | | |
| 31 | Blade | | | | |
| 32 | Cable | | | | |
| 33 | Cable Guard | | | | |
| 34 | Cable Clip | | | | |
| 35 | Switch | | | | |
| 36 | Middle Cover | | | | |
| 37 | Flat Washer Φ10.2*Φ20.9*0.3 | | | | |
| 38 | Bearing 6000rs | | | | |
| 39 | Tapping Screw St4*10 | | | | |

# เครื่องขัดกระดาษทรายสายพาน 4 นิ้ว
# BELT SANDER 4" MODEL 7094

THE ROCK OF POWER

อึดแรงทน ต้อง ซูโม่

## เครื่องเดินเสถียร สั่นสะเทือนต่ำ ควบคุมง่าย




- **ท่อสำหรับใส่ถุงเก็บฝุ่น** Tube for dust bag.
- **ด้านบนเครื่อง แบนราบ** เพื่อการใช้งานแบบกลับหัว
  The top of the machine is flat, for working upside down
- **ฝาปิดแปรงถ่าน** Cap of carbon brush
- **ด้ามจับด้านหน้า** Front grip
- **ช่องระบายความร้อน** Ventilation for heat dissipation
- **กระดาษทรายสายพาน ขนาด 4x24 นิ้ว** Sanding belt size 4"x24"
- **สำหรับปรับแผ่นกระดาษทราย** Adjustment knob for adjusting the sanding belt
- **สายไฟ 2.5 เมตร** มีฉนวน 2 ชั้นป้องกันอันตรายจากไฟรั่ว
  Double insulation power cable length 2.5 m, to prevent the danger of electric leakage
- **ถุงเก็บฝุ่น** Dust Bag
- **ฝาครอบสายพาน** Belt cover
- **สวิตช์** แบบไกปืนขนาดใหญ่ สามารถกดได้ด้วยสองนิ้วเพื่อลดความเมื่อยล้าของนิ้วมือ
  Switch is large trigger, can reduce the fatigue by pressing with two fingers.
- **ปุ่มล็อกสวิตช์** สำหรับใช้ล็อกสวิตช์ในกรณีทำงานต่อเนื่องเป็นเวลานาน
  Switch locker button for continuous operation.
- **ด้ามจับ** ออกแบบตามสรีระศาสตร์ เพื่อลดความเมื่อยล้าของข้อมือในขณะทำงาน
  The handle is designed according to ergonomics. It reduces the user's wrist fatique while working.
- **ฐานอลูมิเนียม แข็งแรง ไม่เป็นสนิม** Aluminum base, strong and rust-proof






## ข้อมูลทางเทคนิค (TECHNICAL DATA)

| | |
|---|---|
| แรงดันไฟฟ้า Rated Voltage | 220V |
| ความถี่ไฟฟ้า Rated Frequency | 50Hz |
| กำลังไฟฟ้า Rated Input Power | 1200W |
| ความเร็วสายพาน Belt Speed | 500m/min |
| ขนาดแปรงถ่าน Carbon Brush | 5x11x17 mm |
| ขนาดกระดาษทราย Belt Size | 100x610 mm |
| ความยาวสายไฟ Cable Length | 2.5 m |
| ขนาดเครื่อง Dimension | 35.5x16.5x23 cm |
| น้ำหนักเครื่อง Net Weight | 6 kg |
| น้ำหนักรวมสุทธิ Gross Weight | 7.5 kg |

## เหมาะสำหรับ

งานขัดผิวหน้าวัสดุ ขัดพื้นไม้ ขัดพื้นไม้ปาเก้ ขัดสนิม ขัดลอกสิรถยนต์ ขัดพลาสติก โลหะ อลูมิเนียม อื่นๆ ใช้กระดาษทรายสายพานขนาด 4x24 นิ้ว และเลือกคุณสมบัติของกระดาษทรายให้เหมาะกับพื้นผิวชิ้นงานที่ต้องการขัด




**⚠WARNING**

**คำเตือน!** ในกรณีที่ไม่ปฏิบัติตามคำแนะนำอย่างเคร่งครัด อาจทำให้เกิดอันตรายถึงชีวิต ได้รับบาดเจ็บหรือทำให้เครื่องมือได้รับความเสียหายได้ **คำเตือน!** ก่อนติดตั้ง ทำความสะอาด ปรับเปลี่ยน ซ่อมแซม จัดเก็บและเคลื่อนย้ายอุปกรณ์ ควรปิดสวิตช์และถอด อุปกรณ์เชื่อมต่อทุกครั้ง

## 4,700.-/Pc (2 Pcs/Carton)

ความเร็วสายพาน 500m/min
กำลังมอเตอร์ 1200W




## อุปกรณ์มาตรฐาน STANDARD ACCESSORIES

- แปรงถ่าน (Carbon Brush) 5x11x17 mm
- ถุงเก็บฝุ่น (Dust Bag)
- กระดาษทราย (Sandpaper) No.80





ข้อแนะนำ : เพื่อการใช้งานอย่างมีประสิทธิภาพควรเลือกใช้กระดาษทราย ซูโม่
Suggestion : For efficient use. Should use sandpaper brand Sumo.

SUMO INDUSTRIAL

# เครื่องขัดกระดาษทรายสายพาน 4 นิ้ว
# BELT SANDER 4" MODEL 7094

THE ROCK OF POWER

อึดแรงทน ต้อง ซูโม่

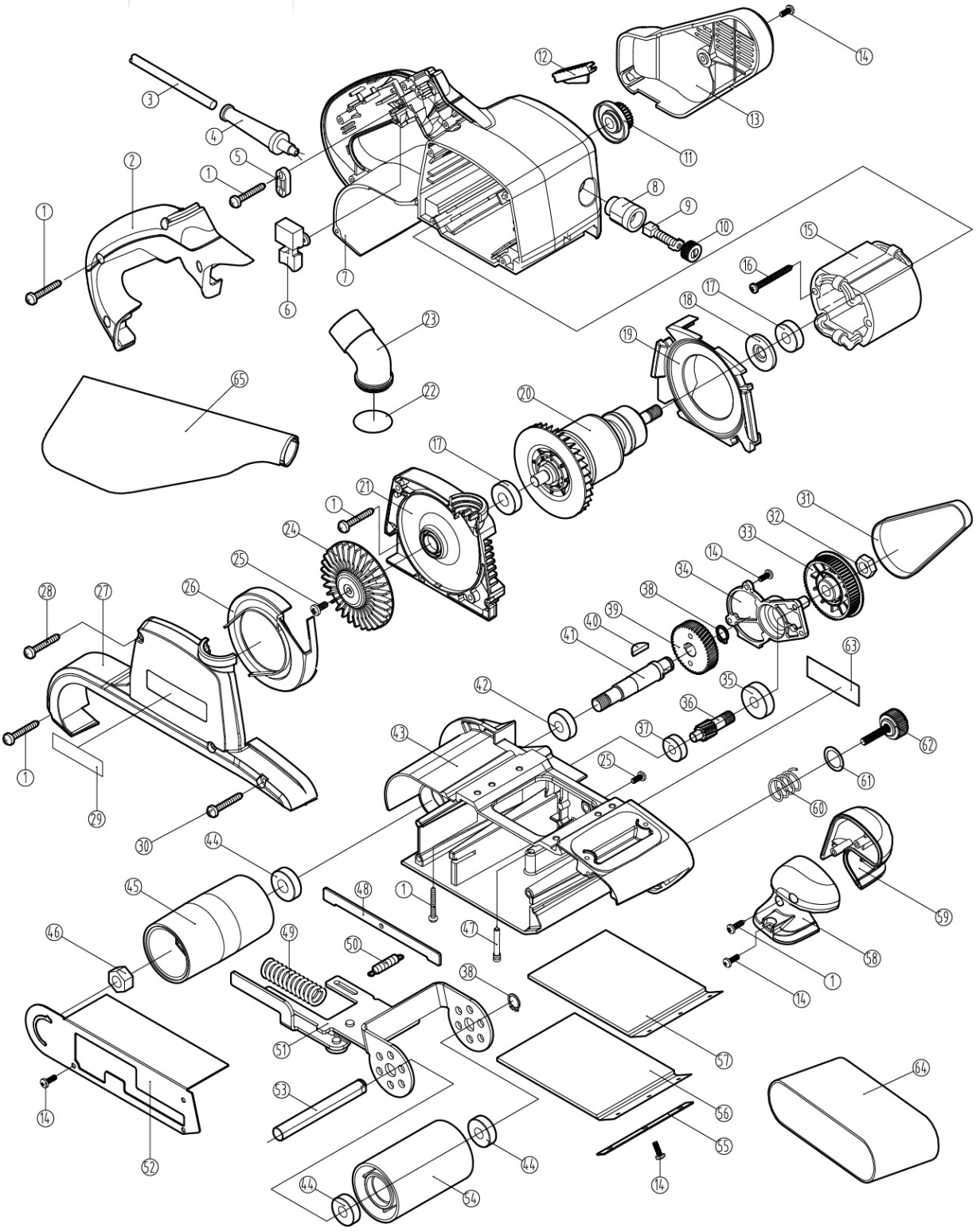

SUMO INDUSTRIAL

# เครื่องขัดกระดาษทรายสายพาน 4 นิ้ว
# BELT SANDER 4" MODEL 7094

THE ROCK OF POWER

อึดแรงทน ต้อง ซูโม่

| NO | Spare parts name and specifications | (QUANTITY) | PRICE | REMARK |
|---|---|---|---|---|
| 1 | TAPPING SCREW ST4X16 | 16 | | |
| 2 | HANDLE COVER | 1 | | |
| 3 | CORD | 1 | | |
| 4 | CORD GUARD | 1 | | |
| 5 | STRAIN RELIEF | 1 | | |
| 6 | SWITCH | 1 | | |
| 7 | MOTOR HOUSING | 1 | | |
| 8 | BRUSH HOLDER | 1 | | |
| 9 | CARBON BRUSH 5X11X17 | 1 | | |
| 10 | BRUSH COVER ¢ 16X8.5 | 1 | | |
| 11 | PULLEY | 1 | | |
| 12 | PLASTIC PIECES | 1 | | |
| 13 | BELT COVER | 1 | | |
| 14 | TAPPING SCREW WITH WASHER M4X14 | 13 | | |
| 15 | FIELD ASS'Y | 1 | | |
| 16 | TAPPING SCREW ST5X45 | 2 | | |
| 17 | BEARING 6000 | 2 | | |
| 18 | INSULATION WASHER | 1 | | |
| 19 | BAFFLE FLATE | 1 | | |
| 20 | ARMATURE | 1 | | |
| 21 | DUST COLLECTOR BRACKET | 1 | | |
| 22 | O RING 33*2 | 1 | | |
| 23 | DUST NOZZLE | 1 | | |
| 24 | FAN | 1 | | |
| 25 | SCREW WITH WASHER M5X12 | 2 | | |
| 26 | SEPARATOR | 1 | | |
| 27 | DUST COLLECTOR COVER | 1 | | |
| 28 | TAPPING SCREW ST4X45 | 2 | | |
| 29 | LOGO STICKER | 1 | | |
| 30 | SCREW M4X40 | 1 | | |
| 31 | BLET 3MX9 | 1 | | |
| 32 | HEX NUT M10 | 1 | | |
| 33 | PULLEY | 1 | | |
| 34 | GEAR COVER | 1 | | |
| 35 | BALL BEARING 6200 | 1 | | |
| 36 | HELECAL GEAR | 1 | | |
| 37 | BALL BEARING 608 | 1 | | |
| 38 | ELASTIC RING 12 | 2 | | |
| 39 | HELICAL GEAR | 1 | | |
| 40 | SEMI-ROUND KEY 4X5X13 | 1 | | |
| 41 | OUTPUT AXIS | 1 | | |
| 42 | BALL BEARING 6902 | 1 | | |

| NO | Spare parts name and specifications | (QUANTITY) | PRICE | REMARK |
|---|---|---|---|---|
| 43 | FRAME COMPLETE | 1 | | |
| 44 | BALL BEARING 6001 | 3 | | |
| 45 | DRIVING ROLLER | 1 | | |
| 46 | HEX NUT M12 | 1 | | |
| 47 | SUPPORT PIN | 1 | | |
| 48 | EDGE SLIDER | 1 | | |
| 49 | COMP.SPRING | 1 | | |
| 50 | TENSION SPRING | 1 | | |
| 51 | TENSION ROLLER ARM | 1 | | |
| 52 | SAFETY COVER | 1 | | |
| 53 | TENSION ROLLER SHAFT | 1 | | |
| 54 | TENSION ROLLER COMPLETE | 1 | | |
| 55 | STRAP WASHER | 1 | | |
| 56 | GRAPHITE CLOTH 108X110 | 1 | | |
| 57 | SPONGE PAD 108X110 | 1 | | |
| 58 | RIGHT FRONT GRIP | 1 | | |
| 59 | LEFT FRONT GRIP | 1 | | |
| 60 | COMP.SPRING | 1 | | |
| 61 | WASHER Φ22XΦ16X0.5 | 1 | | |
| 62 | SCREW | 1 | | |
| 63 | NAMEPLATE | 1 | | |
| 64 | BELT | 1 | | |
| 65 | DUST BAG | 1 | | |

SUMO® INDUSTRIAL

# เครื่องขัดสแตนเลสสายพาน
# ROUND TUBE POLISHER
MODEL 76040

THE ROCK OF POWER



## กำลังเต็ม FULL POWER 1100W

อึดแรงทน ต้อง ซูโม่

**7,900.-/Pc**
4 pcs/ctn

ขัดเงาตกแต่งพื้นผิวที่มีความโค้งมน

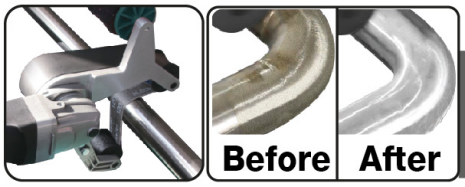


**ความเร็วของสายพาน**
SPEED OF BELT
**2.5-7.1M/S**
ขนาดสายพาน 760x40mm

## เหมาะสำหรับ

สำหรับงานขัดเงาตกแต่งพื้นผิว ขัดปรับสภาพผิว ขัดลบรอย สามารถขัดได้ทั้งสแตนเลส เหล็ก พลาสติก และไม้ ที่มีความโค้งมน เช่น ท่อสแตนเลส ท่อพลาสติก ราวบันได เป็นต้น

The round tube polisher is great tool for burnishing, re-condition and removing scratches stainless steel, metal, plastic and wood. Can polish rounded surfaces such as stainless pipes , plastic pipes, railing etc.



## ⚠ คำเตือน WARNING

• ก่อนการประกอบและการปรับแต่งให้ดึงปลั๊กไฟออกจากเต้าเสียบเสมอ • อ่านคำเตือนเพื่อความปลอดภัย และข้อแนะนำทั้งหมด การไม่ปฏิบัติตามคำเตือนและข้อแนะนำอาจเป็นสาเหตุให้ถูกไฟฟ้าดูด เกิดไฟไหม้ หรือได้รับบาดเจ็บอย่างร้ายแรง

• Prior to assembly and adjustment always pull out the power plug from the mains socket. • Read all safety warnings and all instructions. Failure to follow the warnings and instructions may result in electric shock, fire or serious injury.

## อุปกรณ์มาตรฐาน / STANDARD ACCESSORIES

1. ผ้าทรายสายพาน เบอร์ 120 (Abrasive belt Grit no.120)
2. ประแจ (Special wrench 1PC)
3. ด้ามจับข้าง (Side handle 1PC)
4. แปรงถ่าน (Carbon Brush 7x11x15mm)

## ข้อมูลทางเทคนิค (TECHNICAL DATA)

| | |
|---|---|
| แรงดันไฟฟ้า Rated Voltage | 220V |
| ความถี่ไฟฟ้า Rated Frequency | 50Hz |
| กำลังไฟฟ้า Rated Input Power | 1100W |
| ความเร็วขัด Speed Of Belt | 2.5-7.1m/s |
| ขนาดสายพาน Belt Size | 760x40mm |
| ขนาดเกลียว Spindle Size | M14x2mm |
| ขัดท่อเหล็กขนาดสูงสุด Tube Diameter | Upto 180 mm |
| องศาการขัดสูงสุด Maximum Polishing Angle | 240 Degrees |
| แรงบิด Torque | 14Nm |
| ขนาดแปรงถ่าน Carbon Brush | 7x11x15mm |
| ขนาดความยาวสาย Cable Length | 3m |
| ขนาดเครื่อง Dimension | 70x390x65mm |

SUMO INDUSTRIAL

THE ROCK OF POWER

# เครื่องขัดสแตนเลสสายพาน
# ROUND TUBE POLISHER

กำลังเต็ม FULL POWER **1100W** MODEL **76040**

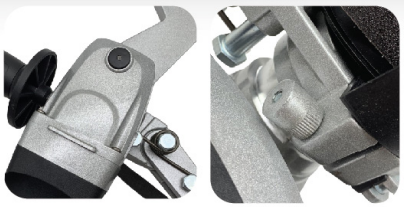

**ปุ่มล็อคแกนหมุน**
**(Spindle lock button)**



**มือจับคู่**
**(Double Handles)**

**ปุ่มหมุนปรับความเร็ว**
**ปรับความเร็วรอบ 6 ระดับ**

Speed control dial, adjustable speed up to 6 levels.

**ฝาครอบป้องกัน**
**(Protective Cover)**



**ปุ่มล็อคสวิตซ์**
**สำหรับใช้งานต่อเนื่อง**
**เพื่อลดความเมื่อย**
**ล้าจากการกดสวิตซ์**
**เป็นเวลานาน**

Switch lock button for continuous working to reduce fatigue.

**การติดตั้งและถอดสายพาน**
**ทำได้สะดวกและรวดเร็ว**
**ด้วยขาที่มีความแข็งแรงและทนทาน**

Rocker arm Installation and removal of the belt is convenient and fast. The legs are sturdy and durable.

**ขนาดความยาวสาย**
**(Cable Length 3m)**

**ล้อขับเคลื่อนพร้อมขอบ ประสิทธิภาพสูง**
**สายพานไม่หลุดออกขณะใช้งาน**

Drive wheel with guide edge
High performance and sand belt is not easy to run off.

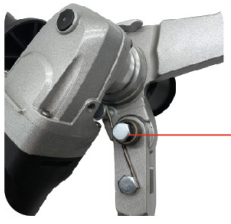

**สปริงมีความแข็งแรงสูง**
**ทนทาน ใช้งานได้ยาวนาน**

High strength spring, strong and durable, can be used for a long time.



**ผ้าทรายสายพาน**
**(Abrasive belt)**

SUMO INDUSTRIAL

THE ROCK OF POWER

# เครื่องขัดสแตนเลสสายพาน
# ROUND TUBE POLISHER

กำลังเต็ม FULL POWER 1100W

MODEL 76040

SPARE PARTS

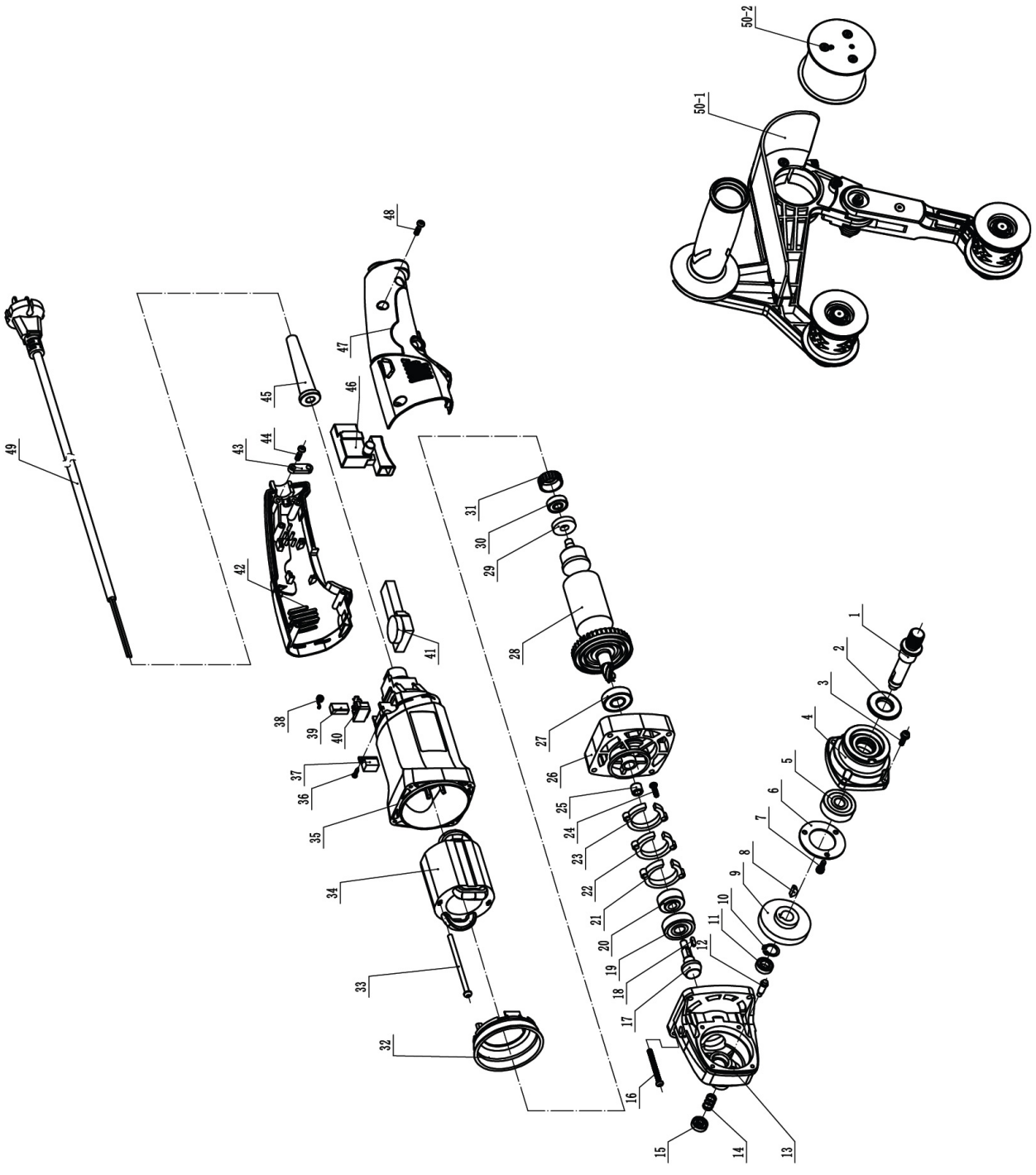

SUMO INDUSTRIAL

THE ROCK OF POWER

# เครื่องขัดสแตนเลสสายพาน
# ROUND TUBE POLISHER

กำลังเต็ม FULL POWER 1100W MODEL 76040

## SPARE PARTS

| No | Description | QTY | Price |
|---|---|---|---|
| 1 | Output shaft | | |
| 2 | Dustproof iron sheet | | |
| 3 | Pan head three combination screws | | |
| 4 | Protectum | | |
| 5 | Bearing | | |
| 6 | Bearing gland | | |
| 7 | Pan head with cushion screws | | |
| 8 | Half-round key | | |
| 9 | Rack wheel | | |
| 10 | Circlip shaft | | |
| 11 | Bearing | | |
| 12 | Slef-locking lever | | |
| 13 | Cephalic shell | | |
| 14 | Slelf-locking spring | | |
| 15 | Slef-locking cap | | |
| 16 | Pan head slef-tapping screws | | |
| 17 | Pinion | | |
| 18 | Flat key | | |
| 19 | Bearing | | |
| 20 | Densmediums | | |
| 21 | Lower the storage rack | | |
| 22 | Oil sponge | | |
| 23 | Mount the storage rack | | |
| 24 | Pan head screw | | |
| 25 | Needle roller bearing | | |
| 26 | Middle cap | | |
| 27 | Bearing | | |

| No | Description | QTY | Price |
|---|---|---|---|
| 28 | Rotor | | |
| 29 | Magnetic ring | | |
| 30 | Bearing | | |
| 31 | Bearing sleeve | | |
| 32 | Windshield | | |
| 33 | Pan head slef-tapping screws | | |
| 34 | Stator | | |
| 35 | Chassis | | |
| 36 | Pan point self-tapping sscrews | | |
| 37 | Magnetic sensor | | |
| 38 | Coil spring | | |
| 39 | Carbon brush | | |
| 40 | Brush carrier | | |
| 41 | Speed controller | | |
| 42 | Right handle | | |
| 43 | Cable ramp | | |
| 44 | Pan head self-tapping sscrews | | |
| 45 | Sheath | | |
| 46 | Switch | | |
| 47 | Left handle | | |
| 48 | Slotted self-tapping screws | | |
| 49 | Cable line | | |
| 50-1 | Three-wheel assembly | | |
| 50-2 | Three driving wheels | | |
| | | | |
| | | | |
| | | | |

# เครื่องขัดแฮร์ไลน์
# Die Polishing

เครื่องขัดแฮร์ไลน์สำหรับขัดปรับผิว-ขัดเงา
สามารถยกระดับผิวงาน เสร็จงานเร็ว
ประหยัดต้นทุน ไม่ว่าจะเป็นงานลบรอยเชื่อม
ตกแต่งผิวลวดลาย หรือผิวขัดเงา



**6,000.-**

Lot 062133008055040

*ลูกขัดขนาด 2 นิ้ว*
*เหมาะสำหรับงานพื้นที่แคบ*

## 2″ Die Polishing
## DP1804

| | |
|---|---|
| Size (ลูกขัด) | : 100x50x19mm. |
| Rated Voltage | : 220V |
| Rated Frequency | : 50Hz |
| Rated Input Power | : 1300W |
| No load speed | : 1000-3000rpm. |

- ขัดเหล็ก สแตนเลส และพลาสติก ในการขัดลายเส้น
- ด้านข้างลูกกลิ้ง ตัดตรงเป็นแนว เพื่อความแม่นยำในการขัด
- ระบบ VTC อิเล็กทรอนิกส์ ในการรักษาความเร็วรอบ แม้ที่สภาวะโหลดสูง
- มีระบบป้องกันโหลดเกิน

SUMO INDUSTRIAL

THE ROCK OF POWER

# เครื่องขัดแฮร์ไลน์

## DIE POLISHING DP1808

อึดแรงทน ต้อง ซูโม่




การ์ดป้องกัน
Safety wheel guard

ลูกขัดแฮร์ไลน์ 4 นิ้ว
Polishing Wheel 4"

ด้ามจับเสริม ช่วยบังคับทิศทางขณะใช้งาน

ระบบ VTC อิเล็กทรอนิกส์ สามารถปรับความเร็วรอบได้ 6 ระดับ โดยเริ่มต้นการทำงานจากความเร็วรอบในระดับต่ำ




VTC electronic systems for adjusting the speed have 6 levels from 800-3000RPM which are constant work soft start.

ด้ามจับออกแบบเข้ากับสรีระ มียางหุ้มกระชับมือกันลื่น
Physiology handle design with soft rubber for sliding protection.

ปุ่มล็อคสวิตช์สำหรับการใช้งานต่อเนื่องเป็นเวลานานและมีฟังก์ชั่นในการควบคุมความเร็วให้คงที่ด้วยระบบไฟฟ้า
Switch locker button for continuous working to reduce the tire of witchpress and with electric governor funtion to maintain rated speed.

สวิตช์การทำงานแบบไกปืนช่วยให้ทำงานง่าย ใช้งานได้สะดวก
Working easily by tigger switch design.

ช่องระบายความร้อน
Heat vent

ฝาปิดซองถ่านด้านนอกตัวเครื่อง สะดวกในการเปลี่ยนแปรงถ่าน
External carbon cap, easy toreplace.

## ปรับความเร็วได้ 6 ระดับ

ขัดได้เร็ว กินหน้าพื้นผิวชิ้นงานได้กว้าง

Adjustable speed (6 levels), fast and wide surface for polishing

- มีระบบป้องกันไฟเกิน
- ปกป้องด้วยฉนวนสองชั้น
- Overload protection
- Protected by double insulation



**5,400.-/Pc**
**4 Pcs/Carton**

### เหมาะสำหรับ (Suitable for)

งานขัดลายเส้นและขัดเงากับวัสดุต่างๆ เช่น สแตนเลส แผ่นโลหะ และไม้ เป็นต้นเพื่อให้ได้ลายเส้นที่เงาและสวยงาม เพราะลูกขัดมีหน้ากว้าง จึงขัดได้รวดเร็วและสามารถปรับความเร็วรอบได้ถึง 6 ระดับ

Stainless steel, metal and wood on the grinding, polishing, fine polishing (mirror work).

### ข้อแนะนำ (Suggestion)

เพื่อประสิทธิภาพในการขัดให้ได้ชิ้นงานที่ดี ควรเลือกใช้ลูกขัดแฮร์ไลน์ SUMO

Choose the polishing wheel SUMO for the best efficiency and workpiece.

### อุปกรณ์มาตรฐาน (Standard Accessories)

① ลูกขัดแฮร์ไลน์ (Polishing Wheel)

### วิธีใช้ (How to use)

ใช้กับลูกขัดแฮร์ไลน์ ลูกขัดใยสังเคราะห์ผสมผ้าทราย ลูกขัดสาหร่าย ลูกขัดแปรงลวด ลูกขัด ผ้าทราย และ แกนยางสวมผ้าทรายที่มีขนาด 4 นิ้ว

Use with FLEECH (Non-woven) Wheel, Combi Polishing Wheel, Clean and Strip Disc, Wire Wheel Brush, Flap Wheel, and Expansion Roller 4 inch.



### ข้อมูลทางเทคนิคเครื่อง (Technical Data)

| | |
|---|---|
| แรงดันไฟฟ้า Rated Voltage | 220V |
| ความถี่ไฟฟ้า Rated Frequency | 50Hz |
| กำลังไฟฟ้า Rated Input Power | 1300W |
| ความเร็วรอบ No Load Speed | 800-3000RPM |
| ความยาวสายไฟ Cable Length | 2.1m |
| ขนาดเครื่อง Dimension | 43x10x8cm |
| น้ำหนักเครื่อง Weight | 2.1kg |

SUMO INDUSTRIAL

THE ROCK OF POWER

# เครื่องขัดแฮร์ไลน์

## DIE POLISHING DP1808

อึดแรงทน ต้อง ซูโม่

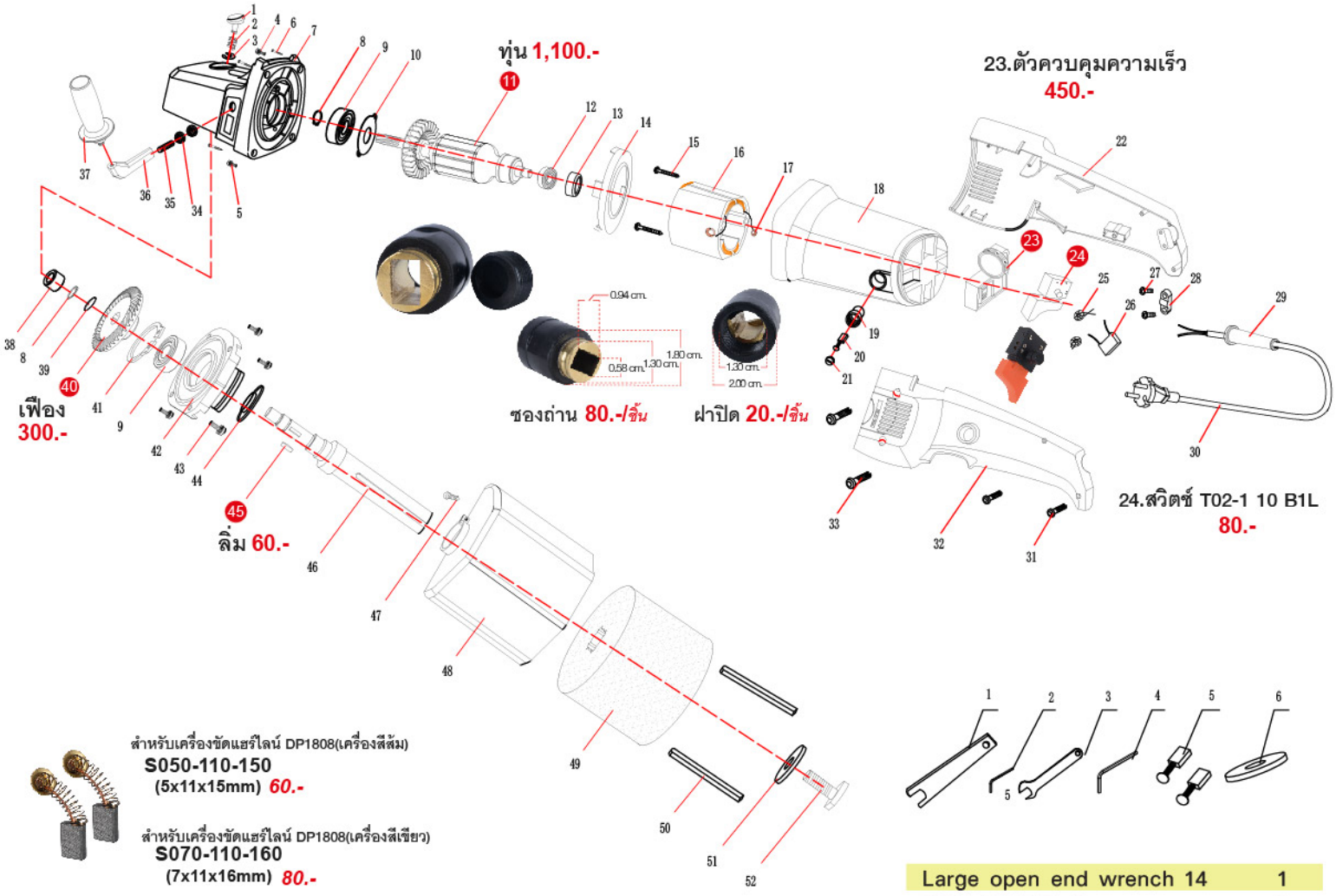




สำหรับเครื่องขัดแฮร์ไลน์ DP1808(เครื่องสีส้ม)
S050-110-150
(5x11x15mm) 60.-

สำหรับเครื่องขัดแฮร์ไลน์ DP1808(เครื่องสีเขียว)
S070-110-160
(7x11x16mm) 80.-



| | |
|---|---|
| Large open end wrench 14 | 1 |
| Allen wrench 4 | 1 |
| Small open end wrench 14 | 1 |
| Allen wrench 5 | 1 |
| Carbon brush 7X11X14mm | 2 |
| Flat gasket Φ8.2XΦ30X2mm | 1 |




| Sr.No | Description | Thai Name | QTY | Price | Remak |
|---|---|---|---|---|---|
| 1 | Self-locking pin | | 1 | | |
| 2 | Self-locking spring | | 1 | | |
| 3 | Horseshoe circlip | | 1 | | |
| 4 | M5x12 screw | | 1 | | |
| 5 | M5x16 screw | | 1 | | |
| 6 | Self-tapping screw st5x35 | | 4 | | |
| 7 | Skull | | 1 | | |
| 8 | Shaft card | | 2 | | |
| 9 | Bearing 6201 | | 2 | | |
| 10 | Bearing cover | | 1 | | |
| 11 | Amarture | | 1 | 1,100.-/Pc | |
| 12 | Bearing 698 | | 1 | | |
| 13 | Bearing bushing | | 1 | | |
| 14 | Windshield | | 1 | | |
| 15 | Self-tapping screw st5x65 | | 2 | | |
| 16 | Stator | | 1 | 600.-/Pc | |
| 17 | Extension spring | | 2 | | |
| 18 | Chassis | | 1 | | |
| 19 | Brush grip | | 2 | 80.-/20.-/Pc | จำหน่ายต่อชิ้น |
| 20 | Carbon brush 7x11x14 | | 2 | 80.- | S050-110-150(5x11x15mm) |
| 21 | Carbon brush cover | | 2 | 60.- | S070-110-160(7x11x16mm) |
| 22 | Right hand handle | | 1 | | |
| 23 | Governor | | 1 | 450.-/Pc | S01-08 |
| 24 | Switch | | 1 | 80.-/Pc | T02-1 10 b1L |
| 25 | Inductance | | 2 | | |
| 26 | Capacitance 0.33uf | | 1 | | |
| 27 | Self-tapping screw st4x12 | | 2 | 60.-/Pc | |
| 28 | Pressing board | | 1 | 320.-/Pc | |
| 29 | Jacket cover | | 1 | | |
| 30 | Power cable | | 1 | | |
| 31 | Self-tapping screw st4x16 | | 2 | | |
| 32 | Left hand handle | | 1 | | |
| 33 | Self-tapping screw st4x25 | | 2 | | |
| 34 | Hex flange nuts m8 | | 2 | | |
| 35 | Connecting bolt m8x40 | | 1 | | |
| 36 | Aluminum connector | | 1 | | |
| 37 | Side handle | | 1 | | |
| 38 | Copper sleeve 8x12x10 | | 1 | | |
| 39 | Wave gasket φ12 | | 1 | | |
| 40 | Big gear | | 1 | 300.-/Pc | |
| 41 | Hole card φ32 | | 1 | | |
| 42 | Front cover | | 1 | | |
| 43 | Screw m5x14 | | 4 | | |
| 44 | Dust cover | | 1 | | |
| 45 | Half round key 4x13 | | 1 | | |
| 46 | Output shaft | | 1 | | |
| 47 | Hexagon screw m6x18 | | 1 | | |
| 48 | Brushed hood | | 1 | | |
| 49 | Drawing wheel | | 1 | | |
| 50 | Flat key 6x6x86 | | 2 | | |
| 51 | Flat gasket φ8.2xφ30x2mm | | 1 | | |
| 52 | Fastening bolt m8x20 | | 1 | | |

SUMO INDUSTRIAL

# เครื่องขัดไร้ศูนย์

THE ROCK OF POWER

อึดแรงทน ต้อง ซูโม่

ORBIT POLISHER

MODEL P115

CE

CL-15
Che Li Tools Co.,

จุดหมุนเหวี่ยง (ORBIT) 15 มม. (mm)




## อุปกรณ์มาตรฐาน (Standard Accessories)



| | |
|---|---|
| 1. ด้ามจับเสริม/Auxiliary Handle | 1 ด้าม |
| 2. ประแจหกเหลี่ยม/Wrench | 1 ดอก |
| 3. แป้นขัด 5"/Polishing Pad 5" | 1 แผ่น |
| 4. แปรงถ่าน/Carbon Brush | 1 คู่ |

**6,500.-/Pc**
**4 Pcs/Carton**

## ข้อมูลทางเทคนิค (TECHNICAL DATA)

| | |
|---|---|
| แรงดันไฟฟ้า Rated Voltage | 220V |
| ความถี่ไฟฟ้า Rated Frequency | 50Hz |
| กำลังไฟฟ้า Rated Input Power | 900W |
| ความเร็วรอบ No Load Speed | 2000-4800RPM |
| จุดหมุนเหวี่ยง Orbit | 15 mm |
| แอมป์ Amps | 3.9 Amps |
| แป้นขัด Polishing Pad | 125 mm |
| เกลียวแป้นขัด Spindle size | M8x1.0 mm (5/16-24UNF) |
| ขนาดแปรงถ่าน Carbon Brush | 6x9x14.5 mm |
| ขนาดเครื่อง Machine Dimension | 11.5x43x10 cm |
| ความยาวสายไฟ Cable Length | 5 m |
| น้ำหนักเครื่อง Net Weight | 2.6 kg |
| น้ำหนักสุทธิ Gross Weight | 3.5 kg |

## คุณสมบัติ (Feature)

- ใช้กับแป้นขัดได้หลากหลาย เช่น แป้นขัดขนแกะ แผ่นขัดเงา แผ่นขัดฟองน้ำ และ แผ่นขัดกระดาษทราย
- Used for various materials, such as wool pad, polishing pad, sponge and sander paper.

## วิธีใช้ (How To Use)

- ใช้สำหรับขัดลบรอยขีดข่วน ขัดเพิ่มความเงางาม
- Suitable for polishing, remove scratches, mirror works and enhanced in brightness.



## วิธีการดูแลรักษา (Maintenance)

- ทำความสะอาดตัวเครื่องทุกครั้งหลังการใช้งาน เพื่อยืดอายุเครื่องมือ
- Clean the machine after every use to extend the life of the tool.

## คำแนะนำ (Suggestion)

- เลือกชนิดแผ่นขัดให้ตรงกับน้ำยาเพื่อประสิทธิภาพสูงสุดของการใช้งาน
- ก่อนการปฏิบัติงานทุกครั้งต้องตรวจสอบให้แน่ใจว่าอุปกรณ์ทุกชิ้นอยู่ในสภาพพร้อมใช้งานไม่มีร่องรอยชำรุด
- Choose a polishing pad that fits polishing liquid for the most efficient use.
- Before working every time, ensure that every devices are good for working condition.

**WARNING**

อ่านคำเตือนเพื่อความปลอดภัย และข้อแนะนำทั้งหมด การไม่ปฏิบัติตามคำเตือนและข้อแนะนำอาจเป็นสาเหตุให้ถูกไฟฟ้าดูด เกิดไฟไหม้หรือได้รับบาดเจ็บอย่างร้ายแรง

Read all safety warnings and all instructions.Failure to follow the warnings and instructions may result in electric shock, fire or serious injury.

SUMO INDUSTRIAL

# เครื่องขัดไร้ศูนย์

THE ROCK OF POWER

อึดแรงทน ต้องซูโม่

ORBIT POLISHER

MODEL P115

## ปุ่มปรับความเร็วรอบ
No load speed.

| Level | SPEED |
|---|---|
| 1 | 2000 RPM |
| 2 | 2600 RPM |
| 3 | 3200 RPM |
| 4 | 3800 RPM |
| 5 | 4400 RPM |
| 6 | 4800 RPM |

## ตัวเครื่อง (Body)
ทำจากพลาสติกเอ็นจีเนียริ่ง แข็งแรง ทนทาน ไม่ลามไฟ
Housing is flam resistant engineering plastic.

## ด้ามจับ (Handle) ออกแบบตามสรีระศาสตร์ เพื่อลดความเมื่อยล้าของข้อมือในขณะทำงาน
Handle is designed according to ergonomics. It reduces user's wrist fatique while working.

## ปุ่มล็อกสวิตช์ (Switch lock button)
สำหรับการใช้งานต่อเนื่องเพื่อลดความเมื่อยล้าจากการกดสวิตช์เป็นเวลานาน
Switch lock button for continuous working to reduce fatigue.




## สวิตช์ (Switch) เปิด-ปิดเครื่อง เป็นแบบไกปืนขนาดใหญ่ สามารถกดได้ด้วยสองนิ้วเพื่อลดความเมื่อยล้าของนิ้วมือ

## แปรงถ่าน
Carbon Brush
Size : 6x9x14.5 mm

## ความยาวสายไฟ 5 ม.
Cable lenght 5 m.

## ด้ามจับเสริม (Auxiliary handle)
ด้ามจับเสริม สามารถเปลี่ยนได้ตามถนัด ซ้าย-ขวา Natural fit user to left and right hand for easy handling.

## ช่องลมเข้าระบายความร้อน
Air intake.

## เพลาเกียร์
ความเที่ยงตรงสูงทนต่อการสึกหรอ
Wear resistant high precision gear shaft.

## ฟิลคอยล์ (Stator) ถูกเคลือบด้วย "วานิช" อีกชั้นทำหน้าที่ป้องกันการกระแทกจากเศษเหล็กหรือปูนที่อาจถูกดูดเข้ามา อีกทั้งยังช่วยระบายความร้อนและเป็นเสมือนฉนวนชั้นที่ 2 ที่ช่วยป้องกันไฟฟ้าลัดวงจรหากมีเศษเหล็กมาเกาะ
Stator is enameled with Varnish which prevents from the metal impact and the concrete scraps entering. It helps cool down and works as the second insulated layer toward off the short circuit when the metal scraps get in.



## ทุ่น (Armature)

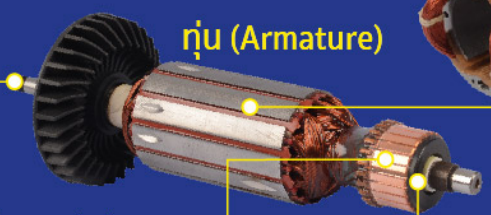

## แผ่นเหล็กซิลิคอนเกรดสูงรีดเย็น
High speed cold-rolled silicon steel.

## Commutator
ผสมเงิน-ทองแดงสูงนำกระแสไฟฟ้าได้ดี ทนต่อการสึกหรอ ลดการเกิดประกายไฟเมื่อเสียดสีกับแปรงถ่าน
Wear resistant high-silver-copper commutator.

## แหวนหุ้มฉนวน
ช่วยป้องกันลูกปืนจากความร้อน กระแสไฟฟ้าและสิ่งสกปรก
Safety plastic washer that protects ball bearings from dust and dirt.

## แป้นขัด 5 นิ้ว (Polishing Pad 5")
ผลิตจากวัสดุ PVC มีช่องระบายอากาศและเป็นตีนตุ๊กแก สามารถเปลี่ยนแป้นขัดได้
The polishing pad is made of PVC material, It has air vents and is velcro. Can change the polishing pad.




## ลูกปืน (First Class Bearing)



6021DDU 6001VV 629VV 607-2RS 626Z



## High Grade Gear เฟืองผลิตจากเหล็กชุบแข็งผ่านการเจียรซ้ำ 2 ครั้ง ด้วยกรรมวิธีเดียวกับเครื่อง CNC
Gear manufactured from hardened steel, 2 times grinding which same procedure of CNC machine.

SUMO INDUSTRIAL

THE ROCK OF POWER

อึดแรงทน ต้อง ซูโม่

# เครื่องขัดไร้ศูนย์

ORBIT POLISHER

MODEL P115

## SPARE PARTS

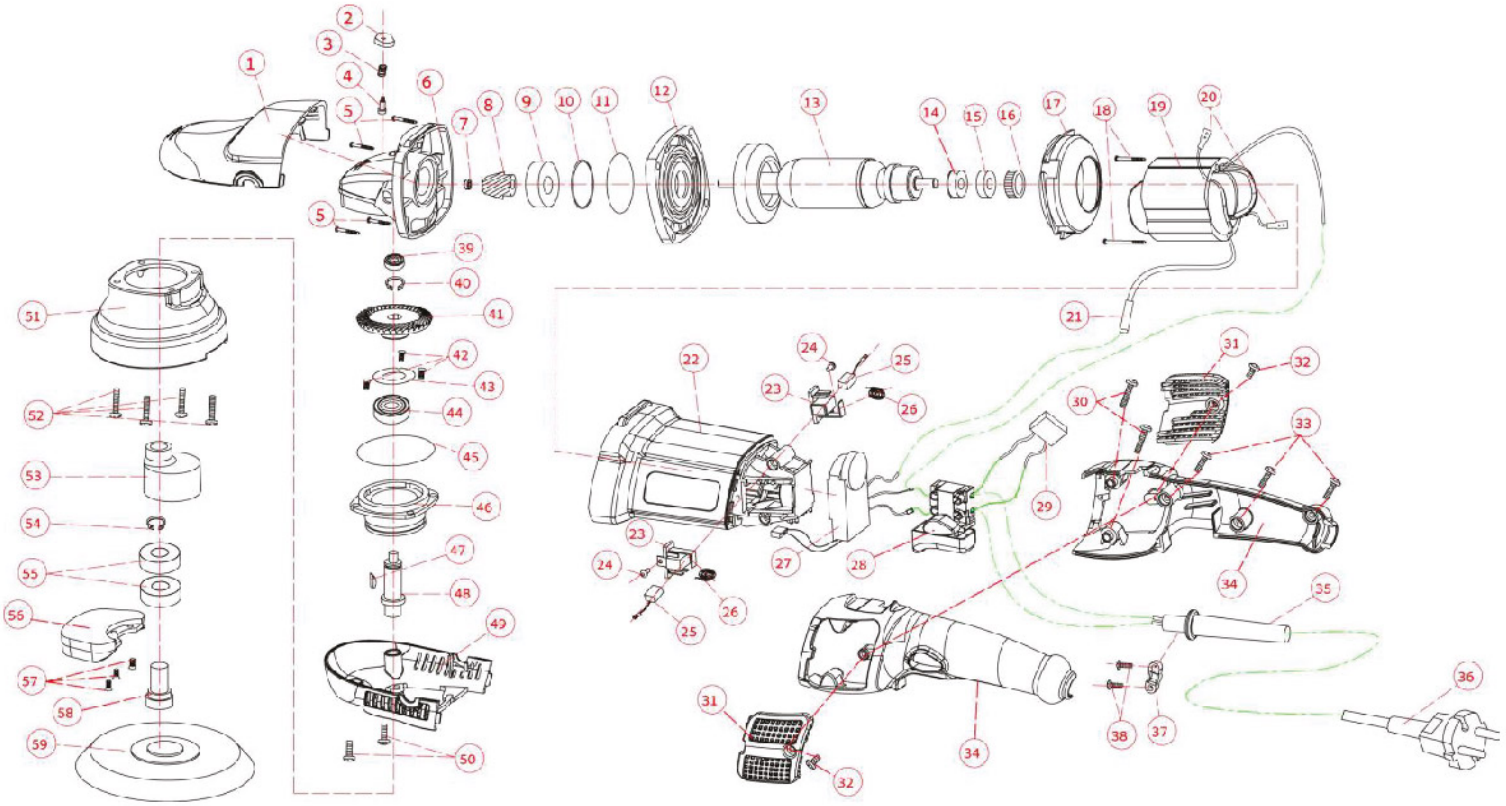

SUMO® INDUSTRIAL

THE ROCK OF POWER

อึดแรงทน ต้องซูโม่

# เครื่องขัดไร้ศูนย์

ORBIT POLISHER

MODEL P115

## SPARE PARTS

| NO | Name | Qty | Price |
|---|---|---|---|
| 1 | Front Cover | 1 | |
| 2 | Self-Locking Nut | 1 | |
| 3 | Spring | 1 | 50.- |
| 4 | Locking Pin | 1 | |
| 5 | F-Screw | 4 | |
| 6 | Casing | 1 | |
| 7 | Hex Nut | 1 | |
| 8 | Small Gear | 1 | 200.- |
| 9 | Bearing | 1 | |
| 10 | Bearing Ring | 1 | |
| 11 | Rubber Ring | 1 | |
| 12 | Middle Cap | 1 | |
| 13 | Armature | 1 | 1,700.- |
| 14 | Magnetic Ring | 1 | |
| 15 | Bearing | 1 | |
| 16 | Rubber Bearing Sleeve | 1 | |
| 17 | Fan Shroud | 1 | |
| 18 | C-Screw | 2 | |
| 19 | Stator | 1 | 980.- |
| 20 | Spring Buckle | 1 | |
| 21 | Heat Shrink Tube | 1 | |
| 22 | Body Cover | 1 | |
| 23 | Carbon Brush Holder | 2 | 100.- |
| 24 | C-Screw | 1 | |
| 25 | Carbon Brush | 2 | 100.- |
| 26 | Coil Spring | 2 | |
| 27 | Speed Dial | 1 | 1,100.- |
| 28 | Switch | 1 | 220.- |
| 29 | Capacitor | 1 | |
| 30 | F-Screw | 2 | |

| NO | Name | Qty | Price |
|---|---|---|---|
| 31 | Exhaust | 1 | 60.- |
| 32 | F-Screw | 2 | |
| 33 | F-Screw | 3 | |
| 34 | Bottom Cover | 1 | |
| 35 | Cable Sleeve | 1 | |
| 36 | Power Cord | 1 | |
| 37 | Crimp Terminal | 1 | |
| 38 | C-Screw | 2 | |
| 39 | Bearing | 1 | |
| 40 | Axis Circlip | 1 | |
| 41 | Gear | 1 | 420.- |
| 42 | Screw | 3 | |
| 43 | Bearing Cover | 1 | |
| 44 | Bearing | 1 | |
| 45 | Front Cover Circlip | 1 | |
| 46 | Front Cover | 1 | |
| 47 | Woodruff Key | 1 | 200.- |
| 48 | Output Shaft | 1 | |
| 49 | Casing | 1 | |
| 50 | F-Screw | 2 | |
| 51 | Eccentric Shielding Case | 1 | |
| 52 | Screw | 4 | |
| 53 | Eccentric Wheel | 1 | |
| 54 | Axis Circlip | 1 | |
| 55 | Bearing | 2 | |
| 56 | Eccentric Balance | 1 | |
| 57 | Screw | 3 | |
| 58 | Eccentric Wheel Output Shaft | 1 | 200.- |
| 59 | Polishing Pad | 1 | |
| | | | |

SUMO INDUSTRIAL

# เครื่องขัดขนแกะ 1801
# POLISHING MACHINE 1801

THE ROCK OF POWER

อึดแรงทน ต้อง ซูโม่

ลวดทองแดงอาบน้ำยาเกรดสูงสุด Hightest - Class Varnished Copper Wire. **Class N 200°C**

**ฉนวนป้องกัน 2 ชั้น** ผ่านการทดสอบแรงดันไฟฟ้าที่ Double Insulated And Passed The Electrical Test. **4,000V**

| Level | Speed |
|---|---|
| 1 | 600 RPM |
| 2 | 800 RPM |
| 3 | 1300 RPM |
| 4 | 1800 RPM |
| 5 | 2000 RPM |







**แปรงถ่าน Carbon brush** (Size: 5x11x15mm)
ฝาปิดซองถ่านด้านนอกตัวเครื่อง สะดวกในการเปลี่ยนแปรงถ่าน
External carbon cap, easyto replace.

**ตัวเครื่อง**
ผลิตจากวัสดุเอ็นจิเนียริ่งพลาสติก ที่ไม่ลามไฟทนความร้อนได้สูง
Flame resistant engineering plastic.

**ปุ่มล็อคสวิตช์**
สำหรับการใช้งานต่อเนื่องเพื่อลดความเมื่อยล้าจากการกดสวิตช์เป็นเวลานาน
Switch locker button for continuous working to reduce the tire of witch press.

ด้ามจับเสริมเปลี่ยนได้ตามถนัด ซ้าย-ขวา
Natural fit user to left and right hand for easy handling.

**ลูกปืน**
NSK High class bearing
6201/608/608

**สวิตช์ปรับความเร็วรอบ**
ควบคุมความเร็วคงที่ด้วยระบบไฟฟ้า สามารถปรับตั้งความเร็วรอบให้เหมาะสมกับการใช้งาน ความเร็วรอบต่ำคงที่ (600 รอบต่อนาที) และความเร็วรอบแปรผัน (600-2000 รอบต่อนาที)

**ด้ามจับ**
ออกแบบตามสรีระศาสตร์ เพื่อลดความเมื่อยล้าของข้อมือในขณะทำงาน มียางกันลื่นผลิตด้วยวัสดุ TPE กระชับเหมาะมือ
The handle is designed according to ergonomics. It reduces the user's wrist fatique while working. TPE soft handle to prevent sliding.

**สวิตช์**
เป็นแบบไกปืนขนาดใหญ่ สามารถกดได้ด้วยสองนิ้วเพื่อลดความเมื่อยล้าของนิ้วมือ และสามารถปรับความเร็วรอบได้
The switch is the large trigger which can reduce the fatigue by pressing with two fingers. Variable Speed Control by trigger switch.

**2,650.-/Pc**
**6Pcs/Carton**





## เหมาะสำหรับ (Suitable for) :

ใช้ขัดเงา ขัดเตรียมชิ้นงานก่อนทำสี ขัดผิวเก็บงาน
Polishing, smoothing before painting, finishing surfaces and removing rust and paint.

## อุปกรณ์มาตรฐาน (Standard Accessories)

- แผ่นฟองน้ำ 1 ชิ้น : ขนาด 7 นิ้ว (polishing pad 1 pc : 7inch)
- ลูกขัดขนแกะ 1 ชิ้น : ขนาด 7 นิ้ว (wool pad 1 pc : 7inch)
- ประแจ 1 ตัว : เบอร์ 17 มิลลิเมตร (wrench 1 pc : 17mm)
- แปรงถ่าน 2 ตัว : ขนาด 5x11x15 มิลลิเมตร (carbon brush 2 pcs : 5x11x15mm)
- ด้ามจับด้านข้าง (มีจับเสริม) (handle 1pc)



เพื่อการขัดที่ได้ประสิทธิภาพ สามารถเลือกใช้อุปกรณ์ให้เหมาะกับขั้นตอนการขัดในแต่ละขั้นตอน

| | |
|---|---|
| ขนแกะสั้น เพื่องานขัดลบรอยลึกที่รวดเร็ว | แป้น 6 นิ้ว |
| ฟองน้ำขัดเงาสีดำ สำหรับงานขัดขั้นตอนสุดท้าย ให้ความเงางามเหนือกระจก | แป้น 6 นิ้ว, แป้น 7 นิ้ว |
| 9 นิ้ว ลูกขัดขนแกะ ขัดได้เรียบกว่า ทนกว่า | **Flexible** แป้น PU ยอดเยี่ยมขัด มีความยืดหยุ่นสูง สามารถเข้าถึงรอยมุม หรือพื้นผิวได้อย่างง่ายดาย |



**ข้อมูลทางเทคนิค** (TECHNICAL DATA)

| | |
|---|---|
| แรงดันไฟฟ้า Rated Motor voltage | 220V |
| ความเร็วรอบ No-Load Speed | 600-2000RPM |
| ความถี่ไฟฟ้า Rated Frequency | 50Hz |
| กำลังไฟฟ้า Rated Input Power | 900W |
| ขนาดเกลียว Spindle Thread | M16x2.0mm |
| ขนาดแป้นขัด Disc diameter | 180mm (7") |
| ความยาวสายไฟ Cable Length | 5m |
| ขนาดแปรงถ่าน Carbon brush | 5x11x15mm |
| ขนาดเครื่อง Dimension | 18x9x22.5cm |
| น้ำหนัก Net Weight | 2.3kg |

SUMO INDUSTRIAL

# เครื่องขัดขนแกะ
# POLISHING MACHINE 1801

THE ROCK OF POWER

อึดแรงทน ต้อง ซูโม่

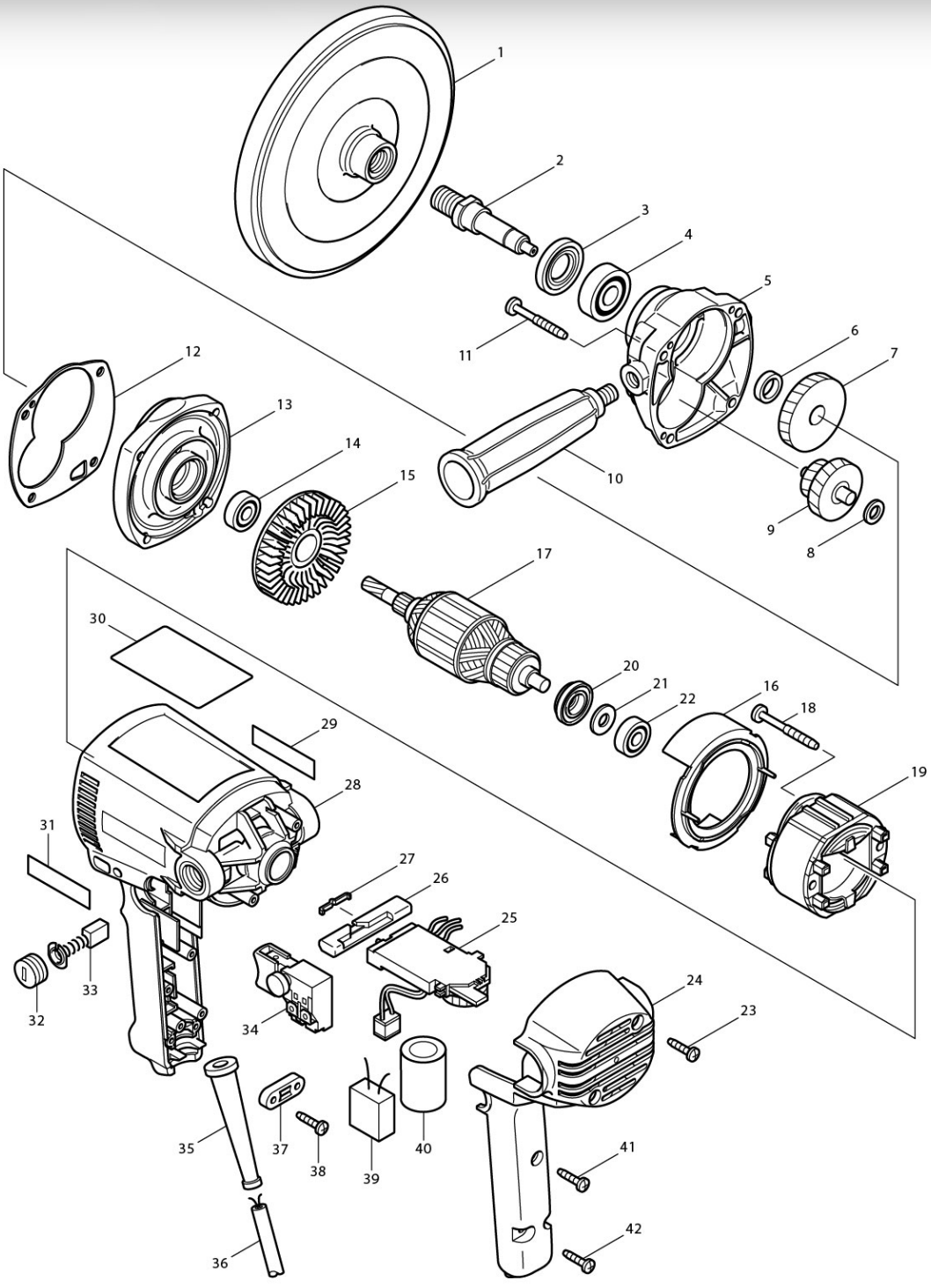




| Sr.No | Description | Thai Name | QTY | Price | Remak |
|---|---|---|---|---|---|
| 1 | BACKING PAD | | 1 | | |
| 2 | SPINDLE | | 1 | | |
| 3 | BEARING RETAINER CPL | | 1 | | |
| 4 | BALL BEARING | | 1 | | |
| 5 | GEAR HOUSING COMPLETE | | 1 | | |
| 6 | SLEEVE | | 1 | | |
| 7 | HELICAL GEAR | | 1 | | |
| 8 | F. WASHER | | 1 | | |
| 9 | GEAR COMPLETE | | 1 | | |
| 10 | Handle | | 1 | | |
| 11 | TAPPING SCREW 5X40 | | 4 | | |
| 12 | GASKET | | 1 | | |
| 13 | GEAR HOUSING COVER COMPLETE | | 1 | | |
| 14 | BALL BEARING | | 1 | | |
| 15 | FAN 65 | | 1 | | |
| 16 | BAFFLE PLATE | | 1 | | |
| 17 | ARMATURE ASS'Y | | 1 | 500.- | |
| 18 | T. SCREW FLANGE PT5X45 | | 2 | | |
| 19 | FIELD ASS'Y | | 1 | | |
| 20 | INSULATION WASHER | | 1 | | |
| 21 | F. WASHER 8 | | 1 | | |
| 22 | BALL BEARING | | 1 | | |
| 23 | TAPPING SCREW 4X18 | | 2 | | |
| 24 | HANDLE COVER | | 1 | | |
| 25 | CONTROLLER | | 1 | | |
| 26 | LEVER | | 1 | | |
| 27 | LEAF SPRING | | 1 | | |
| 28 | MOTOR HOUSING SET | | 1 | | |
| 29 | SUMO LABEL | | 1 | | |
| 30 | NAME PLATE | | 1 | | |
| 31 | SUMO LABEL | | 1 | | |
| 32 | BRUSH HOLDER CAP | | 2 | | |
| 33 | CARBON BRUSH SET | | 1 | | |
| 34 | SWITCH | | 1 | | |
| 35 | CORD GUARD 8 | | 1 | | |
| 36 | CORD | | 1 | | |
| 37 | STRAIN RELIEF | | 1 | | |
| 38 | TAPPING SCREW 4X18 | | 2 | | |
| 39 | CAPACITOR | | 1 | | |
| 40 | SPONGY CUSHION | | 1 | | |
| 41 | TAPPING SCREW 4X18 | | 1 | | |
| 42 | TAPPING SCREW 4X18 | | 2 | | |

SUMO INDUSTRIAL

# เครื่องขัดสีระบบ DA 3"

ORBIT POLISHING MACHINE P112

220V/50Hz / 540W

THE ROCK OF POWER

อึดแรงทน ต้อง ซูโม่

ORBIT 12 mm รัศมีการหนีศูนย์ RANDOM ORBITAL DIAMETER




**5,300.-/Pc**
**6 Pcs/Carton**



## HIGH-END POLISHING
## เครื่องขัดชนิดดีที่สุด
### สำหรับงานเตรียมพิวและเก็บพิว
### THE BEST SURFACE PREPARATION

**สวิตช์ (Switch)** สวิตช์ เปิด-ปิดเครื่อง สไลน์ขึ้น เพื่อล็อคการใช้งาน กดลงเพื่อปิดการทำงาน
ON/OFF SWITCH

**ด้ามจับเสริม**
สามารถเปลี่ยนได้ตาม
ความถนัด
ซ้าย-ขวา

**ผลิตด้วย**
**เครื่อง CNC**

**ความแม่นยำสูง**
ระบบกันสั่นสะเทือน
เพื่อการขัดที่นุ่มนวลขึ้น

**ช่องลมออกระบายความร้อน**
มีขนาดช่องที่ใหญ่ ระบายความร้อนได้ดี
BIG AIR INFLOW VENT AN GOOD VENTILATION.

**แป้นรองเครื่องขัด**
เป็นตีนตุ๊กแก แนะนำให้ใช้คู่กับแผ่นขัดขนาด 3 นิ้ว
THE 3 INCH BACHING PLATE IS RECOMMENDED FOR MAXIMUM USE

**ลูกปืน LFB** ใช้ตลับลูกปืน LFB เสียงรบกวนต่ำ
อายุการใช้งานยาวนาน

**เฟืองที่มีความแม่นยำสูง** ลดเสียงรบกวน




**ช่องลมเข้าระบายความร้อน**
การระบายอากาศภายในที่เหมาะสมสำหรับ
การกระจายความร้อนเพิ่มประสิทธิภาพ
ระบบหมุนเวียนอากาศ การกระจายความร้อน
ได้ดีเพื่อป้องกันไม่ให้มอเตอร์ไหม้
CIRCULATING COOLING SYSTEM OPTIMUM INNER VENTILATION FOR OVERALL HEAT DISSIPATION OPTIMIZE THE AIR CIRCULATION SYSTEM GOOD HEATDISSIPATIONEFFECTTOPREVENT THE MOTOR FROM BURNING OUT

**มีสายรัดในตัว**
**พันเก็บสายไฟ**
**ได้สะดวก**
THE HARNESS CAN HOLD THE POWER CORD

**แปรงถ่าน (Carbon brush)**
**ขนาด 4x6.3x9 mm**
เปลี่ยนได้ง่ายคลายเกลียว
ฝาออกและเปลี่ยนแปรง
ถ่านได้ทันที



**เกียร์ปรับความเร็ว (Speed selector)**

| ระดับ (Level) | ความเร็ว (Speed) | งานขัด |
|---|---|---|
| 1 | 2500 OPM | Waxing |
| 2 | 3300 OPM | |
| 3 | 4100 OPM | Polishing |
| 4 | 4900 OPM | |
| 5 | 5700 OPM | Cutting |
| 6 | 6500 OPM | |




### ข้อมูลทางเทคนิค (Technical Data)

| | | |
|---|---|---|
| แรงดันไฟฟ้า Rated Voltage | : | 220V/50Hz |
| กำลังไฟฟ้า Rated Input Power | : | 540W |
| ความเร็วรอบ No-load Speed | : | 2500-6500 OPM |
| แอมป์ Amps | : | 2.5A |
| ขนาดแป้น Pad Size | : | 75mm (3 inch) |
| หนีศูนย์ Orbit | : | 12mm |

### ข้อมูลทางเทคนิค (Technical Data)

| | | |
|---|---|---|
| ขนาดแปรงถ่าน Carbon Brush Size | : | x6.3x9 mm |
| ขนาดเกลียว Thread Size | : | 5/16"-24 UNF |
| ความยาวสายไฟ Cable Length | : | 5 m |
| ขนาดเครื่อง Dimension | : | L28xW6xH12 cm |
| น้ำหนักเครื่อง Weight | : | 2 kg |

### อุปกรณ์มาตรฐาน (Standard Accessories)

1. ประแจ 1 ชิ้น
(open-end wrenchx1)

2. แปรงถ่าน 2 ชิ้น 4x6.3x9 mm
(spare carbon brush x2)

3. ด้ามจับเสริม 1 ชิ้น
(auxiliary straight handlex1)




### ข้อควรระวังและการดูแล

- การใช้เครื่องมือหรืออุปกรณ์เสริมต่างๆ นอกจากที่คู่มือแนะนำ อาจก่อให้เกิดการบาดเจ็บได้
- ควรสวมใส่อุปกรณ์ป้องกันดวงตา หูหน้ากากกันฝุ่น ถุงมือ ชุดนิรภัยต่างๆ ทุกครั้งที่ใช้งาน

**⚠ WARNING**
คำเตือนโปรดอ่านคำเตือนเพื่อความปลอดภัย และข้อแนะนำทั้งหมด การไม่ปฏิบัติตาม อาจเกิดอันตรายต่อผู้ใช้งาน

## Parts drawing

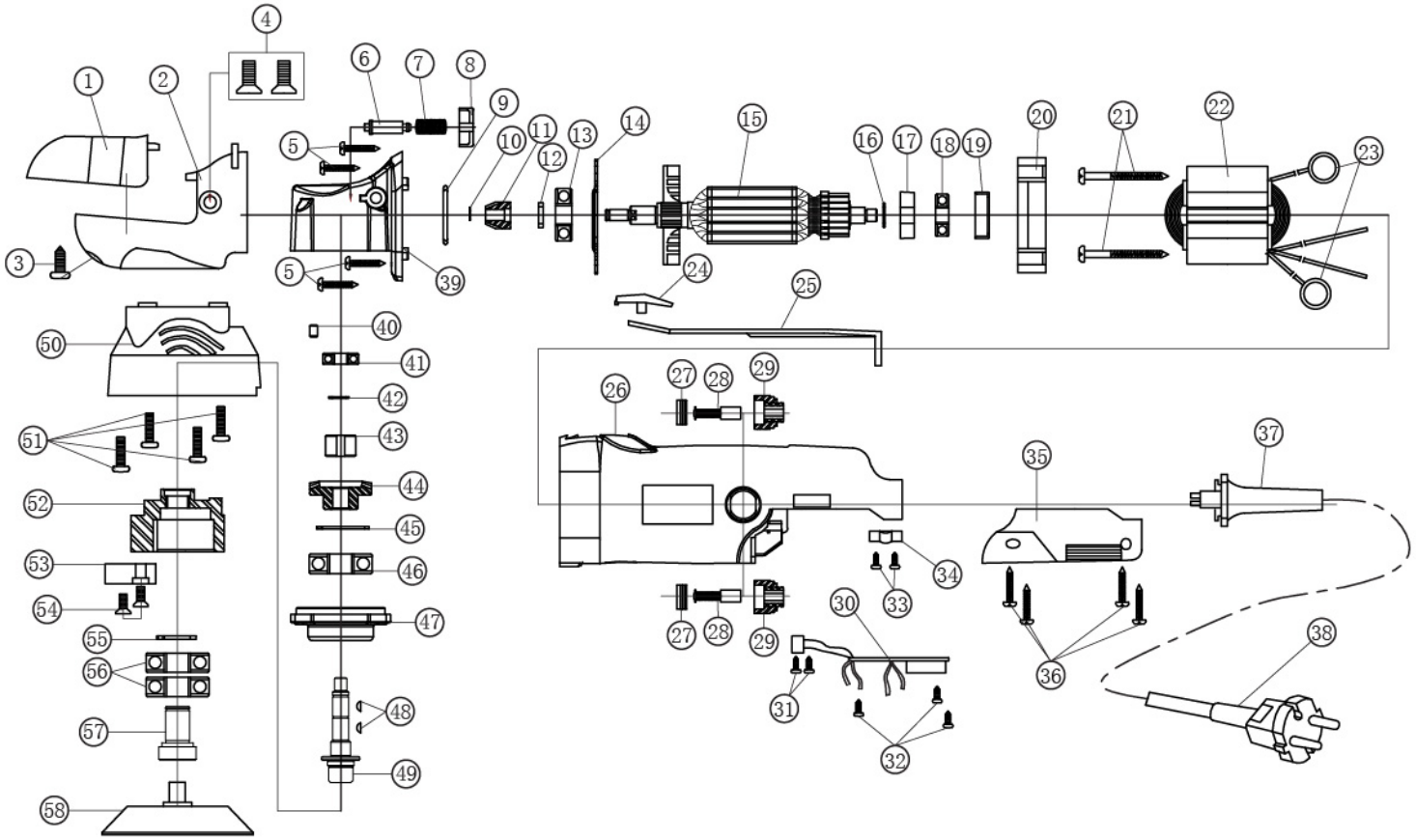

## Parts list

| Repair Parts-Set (optional) | |
|---|---|
| **The name of the group** | **Drawing no.** |
| Rotor and pinion - set | 10,11,12,13,14,15,16,17,18 |
| Head box (gear box) - set | 6,7,8,39,40,41 |
| Front cover, large gear - set | 42,43,44,45,46,47,48,49 |




| Serial No. | Quantity | Part Name |
|---|---|---|
| 1 | 1 | head case cover plate |
| 2 | 1 | head case cover |
| 3 | 3 | ST4*12 screw |
| 4 | 2 | M6*10 screw |
| 5 | 4 | ST4*20 screw |
| 6 | 1 | self-lock pin |
| 7 | 1 | self-lock spring |
| 8 | 1 | self-lock cap |
| 9 | 1 | rubber ring of bearing |
| 10 | 1 | Ø5 spring |
| 11 | 1 | small gear |
| 12 | 1 | gasket |
| 13 | 1 | 629-VV ball bearing LFB |
| 14 | 1 | bearing cover |
| 15 | 1 | armature |
| 16 | 1 | gasket |
| 17 | 1 | magnet ring |
| 18 | 1 | 626 ZZ ball bearing LFB |
| 19 | 1 | rubber ring |
| 20 | 1 | fan shroud |
| 21 | 2 | ST4*50 screw |
| 22 | 1 | stator |
| 23 | 2 | spring |
| 24 | 1 | pusher |
| 25 | 1 | pull rod |
| 26 | 1 | frame housing |
| 27 | 2 | carbon brush cover |
| 28 | 2 | carbon brush |
| 29 | 2 | carbon brush holder |

| Serial No. | Quantity | Part Name |
|---|---|---|
| 30 | 1 | switch assembly |
| 31 | 3 | ST3*8 screw |
| 32 | 2 | ST3*8 screw |
| 33 | 2 | ST3*8 screw |
| 34 | 1 | press cord plate |
| 35 | 1 | frame housing of handle part |
| 36 | 1 | ST3*14 screw |
| 37 | 1 | power cord sleeve |
| 38 | 1 | power cord |
| 39 | 1 | gear box |
| 40 | 1 | rubber cap |
| 41 | 1 | ball bearing 626 ZZ LFB |
| 42 | 1 | Ø8 spring |
| 43 | 1 | self-lock brake pin |
| 44 | 1 | big gear |
| 45 | 1 | Ø26 spring |
| 46 | 1 | ball bearing 6000 DDU LFB |
| 47 | 1 | front cover |
| 48 | 4 | Wood ruff key |
| 49 | 1 | output shaft |
| 50 | 1 | Protection cover |
| 51 | 4 | M4x22 screw |
| 52 | 1 | orbit wheel |
| 53 | 1 | orbit counterweight |
| 54 | 2 | M4*12 screw |
| 55 | 1 | Ø12 spring |
| 56 | 2 | ball bearing 6001 VV |
| 57 | 1 | orbit shaft |
| 58 | 1 | back-up plate |

SUMO INDUSTRIAL

# เครื่องขัดขนแกะโรตารี่ POLISHING MACHINE 5" 1805

THE ROCK OF POWER




## ปรับความเร็วรอบได้ VARIABLE SPEED

ความเร็วคงที่ 600RPM

และความเร็วรอบแปรผัน

600 - 2950RPM

| กำลังไฟฟ้า | ขนาดเกลียว |
|---|---|
| 1650W | M16x2.0 mm |

**4,200.-/Pc**
4 Pcs/Carton

## เหมาะสำหรับ (Suitable for)

เครื่องขัดขนแกะโรตารี่ 5 นิ้ว ใช้ขัดเงาขัดเตรียมชิ้นงานก่อนการทำสีขัดผิวเพื่อเก็บงาน

Rotary wool polisher 5 inches, used for polishing, preparing before painting. Scrub the surface to keep the work.

**⚠ WARNING**

**คำเตือน** เพื่อความปลอดภัยในการใช้งาน ควรอ่านคู่มือก่อนปฏิบัติงานและปฏิบัติงานคู่มืออย่างเคร่งครัด ควรสวมอุปกรณ์ป้องกัน เช่น ถุงมือ อุปกรณ์ลดเสียง แว่นตา ผ้าปิดจมูก เป็นต้น

### อุปกรณ์มาตรฐาน (Standard Accessories)

- ด้ามจับ (handle 1pc)
- ประแจหกเหลี่ยม (Hex.wrench 1pc)
- ประแจ (wench 1pc)
- สกรูสำหรับมือจับ (Screw for D-handle 2pcs)
- แปรงถ่าน (carbon brush 2pcs)



## วิธีใช้ (How to use)

สามารถเลือกความเร็วรอบให้เหมาะสมกับการใช้งานได้โดยการปรับระดับไปยังหมายเลขต่างๆ 1 ถึง 6 (500-3000 รอบต่อนาที)

Able to choose the rotational speed to suit the usage. By adjusting the level to different numbers 1 to 6 (500-3000 rpm).

***5-6 การขัดด้วยความเร็วสูง***
***เพื่อผลลัพธ์ที่เงาแวววาว***
5-6 High-speed polishing.
Achieve mirror effect



***3-4 การขัดด้วยความเร็วปานกลาง***
***เพื่อลบรอยขีดข่วนและขนแมว***
3-4 Mdium speed grinding.
Remove scratches and swirls

***1-2การขัดด้วยความเร็วต่ำ***
***สำหรับการแว็กซ์และการเงียรด้วยความเร็วต่ำ***
1-2 Low speed.
For waxing and low speed grinding

ควบคุมความเร็วคงที่ด้วยเกียร์อิเล็กทรอนิกส์ 6 สปีด เพื่อให้มั่นใจว่าความเร็วคงที่และไม่ลดลงเมื่อใช้งานหนัก

Constant speed regulation with electronic six-speed gear to ensure that the speed is stable and does not drop when the machine is loaded.

## ข้อมูลทางเทคนิค (Technical Data)

| | |
|---|---|
| แรงดันไฟฟ้า Rated Voltage | 220V |
| ความถี่ไฟฟ้า Rated Frequency | 50Hz |
| กำลังไฟฟ้า Rated Input Power | 1650W |
| แอมป์ Amps | 7.2Amps |
| แป้นขัด Polishing Size | 5"(125mm) |
| ความเร็วรอบ No Load Speed | 600-2950r/min |
| แรงบิด Torque | 3.6 N.m |
| ขนาดแปรงถ่าน Carbon Brush | 7x11x16mm |
| ความยาวสายไฟ Cable Length | 5m |
| ขนาดเครื่อง Dimension | 46x15x9cm |
| เกลียว Spindle | M16x2.0mm |

# Parts list

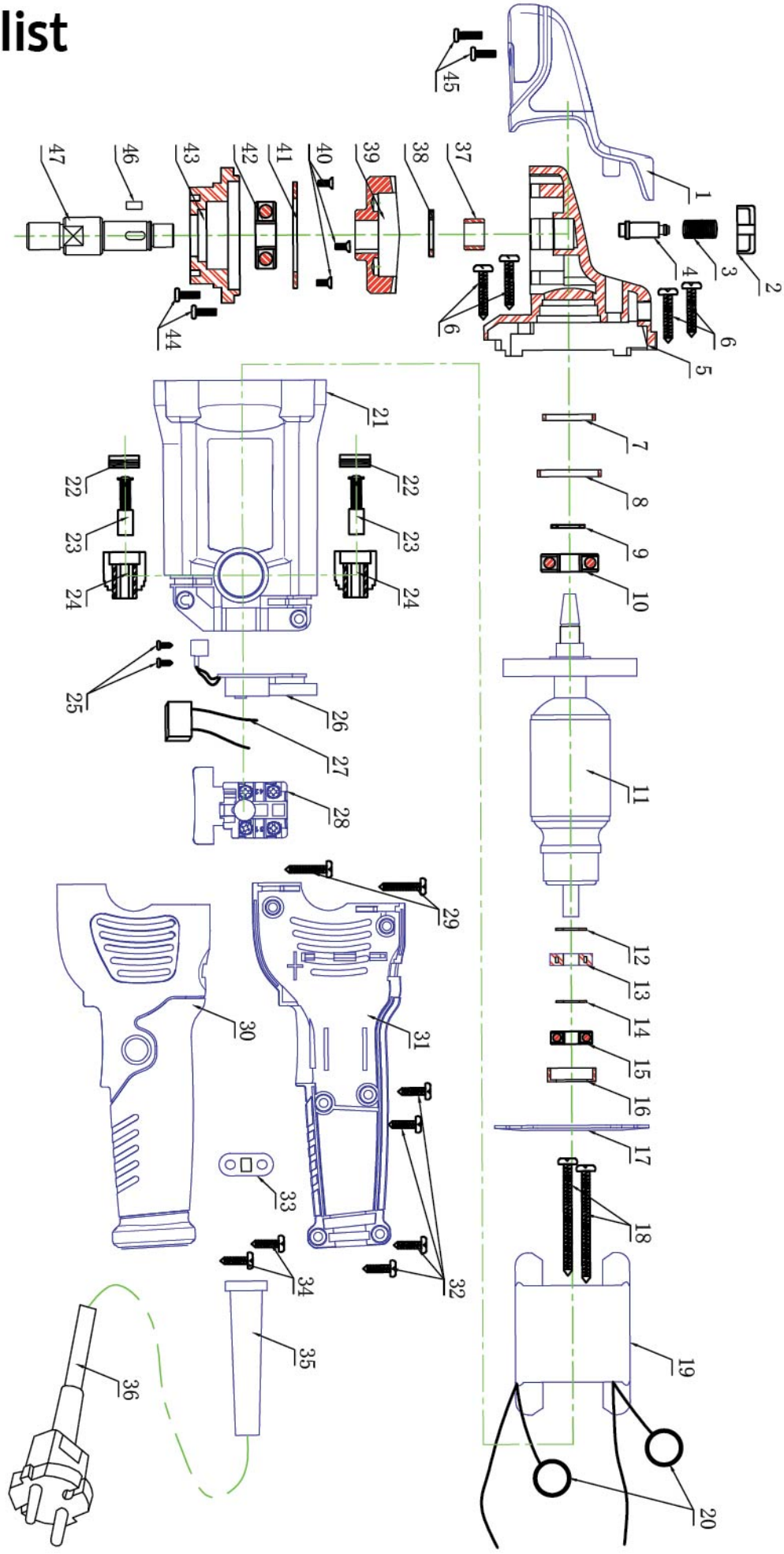
45
1
2
3
4
6
5
47
46
43
42
41
40
39
38
37
44
21
22
23
24
25
26
27
28
7
8
9
10
11
12
13
14
15
16
17
18
19
20
29
30
31
32
33
34
35
36

# Parts list

| Drawing number | Quantity | Name | Drawing number | Quantity | Name |
|---|---|---|---|---|---|
| 1 | 1 | Head shell cover | 25 | 1 +1 | Brush grip |
| 2 | 1 | Self-locking cap | 26 | 2 | ST3x8 Screw |
| 3 | 1 | Spring | 27 | 1 | Governor |
| 4 | 1 | Self-locking pin | 28 | 1 | Switch |
| ``5 | 1 | Gearbox | 29 | 1 | Capacitance |
| 6 | 4 | ST5x30 Screw | 30 | 2 | ST4x35 Screw |
| 7 | 1 | Small rubber ring | 31 | 1 | Handle-left |
| 8 | 1 | Large rubber ring | 32 | 1 | Handle-right |
| 9 | 1 | ϕ 9 shaft circlip | 33 | 4 | ST4x14 Screw |
| 10 | 1 | 6200-vv bearing | 34 | 1 | Wire pressing plate |
| 11 | 1 | bearing cover with 3 screws | 35 | 2 | ST4x14 Screw |
| 12 | 1 | Rotor | 36 | 1 | Wire sheath |
| 13 | 1 | Gasket | 37 | 1 | Power cord |
| 14 | 1 | Magnetic ring | 38 | 1 | Needle roller bearing HK1210 |
| 15 | 1 | Gasket | 39 | 1 | Shaft clamp spring φ 15 |
| 16 | 1 | 608vv bearing | 40 | 1 | Big gear |
| 17 | 1 | Rubber bearing sleeve | 41 | 3 | M4x8 Screw |
| 18 | 1 | Windshield ring | 42 | 1 | Bearing gland |
| 19 | 2 | ST5x60 Screw | 43 | 1 | 6202 ddu bearing |
| 20 | 1 | Stator | 44 | 1 | Bearing housing (front cover) |
| 21 | 2 | Tension spring | 45 | 2 | M5x14 triple combination screw |
| 22 | 1 | Casing | 46 | 2 | M5x16 twin combination screw |
| 23 | 1 +1 | Brush grip cover | 47 | 1 | 4x4x8 flat key |
| 24 | 1 +1 | Carbon brush | 48 | 1 | Output shaft |

SUMO®

# ข้อต่ออแดปเตอร์ทองเหลือง
## THE THREAD ADAPTOR




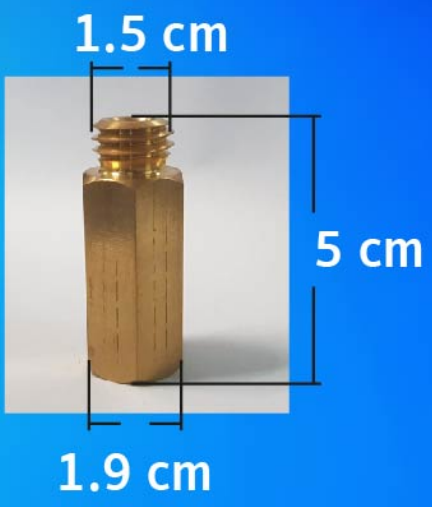


| รายละเอียดสินค้า | |
|---|---|
| ขนาดสินค้า | 16 มม. (5/8") |
| สี | ทองเหลือง |
| น้ำหนัก | 62 กรัม |
| บรรจุ | 1 ชิ้น |
| ราคา | **200.-/ชิ้น** |




**วิธีใช้ :** เพื่อต่อกับแป้นขัดขนแกะ 2 หน้า 5/8" หรือต่อแป้นขัดเกลียว 5/16"

**ข้อแนะนำ :** เลือกขนาดไซส์ให้เหมาะสม