SUMO INDUSTRIAL

เครื่องเป่าลมเทอร์โบเจ็ท

SUPER TURBO JET

VIOLENT FAN MODEL TVF130

THE ROCK OF POWER

Φ29mm HIGH SPEED BRUSHLESS MOTO

130000 RPM BRUSHLESS MOTOR

180G WIND PRESSUR

Super wind speed

Super rotaition

Brushless Motor

Magnet design

Blowing dust

Over heating protection

2 in 1

เป่าลม และ ดูดฝุ่น

1,850.-/Pc
24 pcs/ctn

อุปกรณ์เสริม (Accessories)

- กระบอกกรองดูดฝุ่น
- แปรงทำความสะอาด 10 ชิ้น
- หัวดูดฝุ่นแบบแคบ
- สายชาร์จ Type-C
- หัวแปรงปัดดูดฝุ่น

วิธีการชาร์จ (Charging type)

สายชาร์จ Type-C

วิธีใช้ (How To Use)

ใช้เป่าหรือดูดฝุ่นบริเวณที่ต้องการ

Use for blowing and dust suction at desired area.

⚠ คำเตือน WARNING

- อย่าเป่าเศษสกปรกไปยังบุคคลที่ยืนอยู่ใกล้ๆ
- ห้ามปิดกั้นช่องทางเข้า-ทางออกลมของเครื่องมือ
- สวมอุปกรณ์ป้องกันทุกครั้งก่อนใช้งาน
- Do not blow dust to the person standing nearby.
- Do not blocks suction inlet and outlet of the tool.
- Always wear protective equipment before use.

ข้อมูลทางเทคนิค (TECHNICAL DATA)

แรงดันไฟฟ้า Rated Voltage	8.4V
กำลังไฟฟ้า Rated Input Power	210W
ความเร็วรอบ No-Load Speed	130000RPM
เสียงรบกวน Noise db	80db
แรงดันลม Wind Pressure	180 g
ขนาดเครื่อง Dimension	5.9x3.7x13.3 cm
ความจุของแบตเตอรี่ BATTERY CAPACITY	4.0A (2000mAh 10C X 2Pcs)

บรรจุ QTY 1 ชิ้น PC น้ำหนัก N.W. 281 กรัม g

SUMO PROFESSIONAL

THE ROCK OF POWER

เครื่องเป่าลม ELECTRIC BLOWER

MODEL **B328**

สวิตช์
เป็นแบบไกปืนขนาดใหญ่สามารถกดได้ด้วยสองนิ้วเพื่อลดความเมื่อยล้าของนิ้วมือ
Switch is large trigger, can reduce the fatigue by pressing with two fingers.

ปุ่มล็อกสวิตช์
สำหรับการใช้งานต่อเนื่องเป็นเวลานาน
Have switch lock buttom for continuous operation.

ด้ามจับ
ถูกออกแบบตามสรีระศาสตร์ เพื่อลดความเมื่อยล้าของข้อมือผู้ใช้ในขณะทำงาน
Handle is designed according to ergonomics. Reducing fatigue for user's wrist while working.

แปรงถ่าน (Carbon Brush)
(Size : 7x11x17 mm)
ฝาปิดซองถ่านด้านนอกตัวเครื่องสะดวกในการเปลี่ยน
External carbon cap design for easy replacement.

ตัวเครื่อง
ผลิตจากวัสดุเอ็นจิเนียริ่งพลาสติกที่ไม่ลามไฟ ทนความร้อนได้สูง
Flame resistant engineering plastic.

ทางลมออก
Air output.

ทางลมเข้า
Air input.

มีระบบป้องกันไฟฟ้าสถิต
เพื่อป้องกันไฟฟ้าช็อตผู้ใช้ขณะใช้งานดูดฝุ่น
Anti-static system to protect the user from shockthrough electrostatic build-up during use as vacuum.

สายไฟยาว 2 ม.
Cable Length 2 m

ใบพัดลม
ใบพัดถูกออกแบบมาเป็นพิเศษ ช่วยเพิ่มประสิทธิภาพแรงลมให้เต็มกำลัง 3.2 m3/min ทำงานเต็มกำลัง 650 วัตต์ ผลิตจากไนลอนเกรดพิเศษ ทนความร้อนได้สูง ทนต่อการเสียดสี

ลวดทองแดงอาบน้ำยาเกรดสูงสุด
Hightest - Class Varnished Copper Wire. **Class N 200°C**

Commutator
ผสมเงิน-ทองแดงสูง นำกระแสไฟฟ้าได้ดี ทนต่อการสึกหรอ ลดการเกิดประกายไฟเมื่อเสียดสีกับแปรงถ่าน
Wear-resistant high-silver-copper commutator.

แหวนหุ้มฉนวน
ช่วยป้องกันลูกปืนจากความร้อน กระแสไฟฟ้า และสิ่งสกปรก
Safety plastic washer that protectsball bearings from dust and dirt.

แผ่นเหล็กซิลิคอนเกรดสูงรีดเย็น
High speed cold-rolled sillicon steel.

ทุ่น (Armature)

เพลาเกียร์
ความเที่ยงตรงสูง ทนต่อการสึกหรอ
Wear resistant high precision gear shaft.

ฟิลคอยล์ (Stator)

ลูกปืน (First Class Bearing)

608-RS 608-RS

1,350.-/Pc
6 Pcs/Carton

ข้อมูลทางเทคนิค (TECHNICAL DATA)

แรงดันไฟฟ้า Rated Voltage	220V
ความถี่ไฟฟ้า Rated Frequency	50Hz
ความเร็วรอบ Speed	5400-16000 RPM
กำลังไฟฟ้า Rated Input Power	650W
ปริมาณแรงลม Max. Gas Volume	3.2 m^3/min
แรงดันลม Width	5.5 kPa
ขนาดแปรงถ่าน Carbon Brush	7x11x17 mm
ขนาดความยาวสายไฟ Cable Length	2 m
ขนาดเครื่อง Dimension	19x67x17 cm
น้ำหนักเครื่อง Net Weight	1.9 kg
น้ำหนักรวมสุทธิ Gross Weight	2 kg

อุปกรณ์มาตรฐาน (Standard Accessories)

ท่อลม (Nozzle) 2 ขนาด
- ท่อใหญ่ เส้นผ่านศูนย์กลางปลายท่อ = Ø28 mm
- ท่อเล็ก เส้นผ่านศูนย์กลางปลายท่อ = Ø9 mm

ถุงเก็บฝุ่น (Dust bag) สำหรับงานดูดฝุ่น

วิธีใช้ (How to use)

ใช้เป่าหรือดูดฝุ่นเพื่อทำความสะอาดเศษฝุ่นผงในงานเลื่อย งานเจาะ งานขัด หรือทำความสะอาดในบริเวณต่าง ๆ เช่น ที่พักอาศัย สำนักงาน
Designed for blowing or vacuuming dust for sawing, drilling,polishing application used in houses, cars, offices, maintenance and so on.

ข้อแนะนำ (Suggestion)

เพื่อการใช้งานอย่างมีประสิทธิภาพ ควรเลือกใช้อะไหล่แท้ของซูโม่เท่านั้น
Use only genuine spare parts and accessories supplied SUMO.

คำเตือน WARNING

- กรุณาอ่านคู่มือก่อนใช้งานทุกครั้ง เพื่อความปลอดภัยในขณะปฏิบัติงาน
- ควรสวมอุปกรณ์ป้องกัน เช่น ถุงมือ อุปกรณ์ลดเสียง แว่นตา ผ้าปิดจมูก เป็นต้น

ใช้สำหรับเป่า
Blowing

ใช้สำหรับดูด
Vacuuming

เครื่องเป่าลม MODEL B328
ELECTRIC BLOWER

Spare Parts

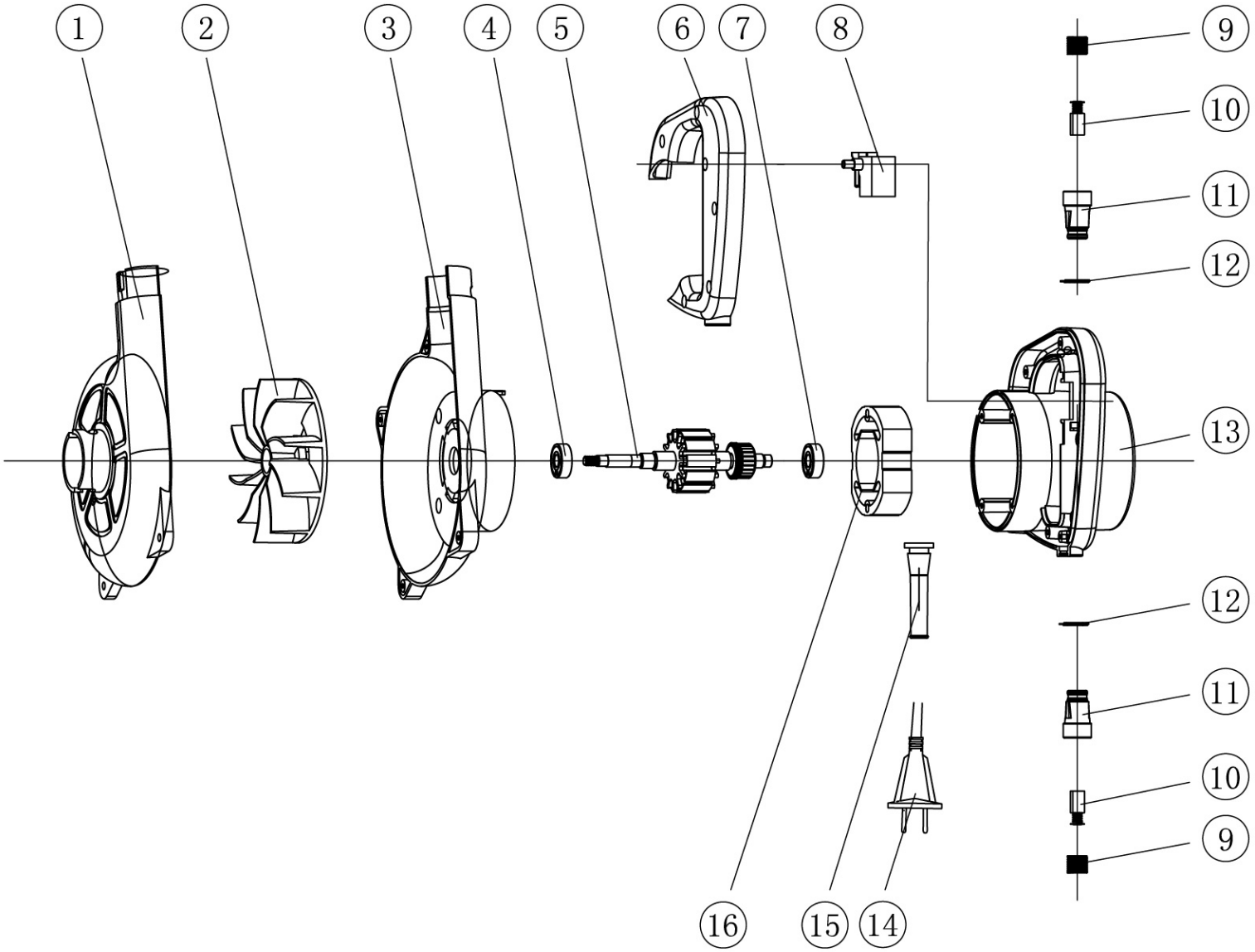

SUMO PROFESSIONAL

เครื่องเป่าลม ELECTRIC BLOWER MODEL B328

Spare Parts

No.	Description	Thai Name	QTY	Price	Remark
1.	Outer Fan Cover		1		
2.	Blade		1		
3.	Inner Fan Cover		1		
4.	608bearing		1		
5.	Rotor		1		
6.	Handle Cover		1		
7.	608bearing		1		
8.	Switch		1		
9.	Brush Cover		1		
10.	Carbon Brush		1		
11.	Brush-holder		1		
12.	Elastic Copper Ring		1		
13.	Plastic House		1		
14.	Cable Plug		1		
15.	Cable Sheath		1		
16.	Stator		1		

SUMO PROFESSIONAL

เครื่องเป่าลมร้อน

HEAT GUN HG1600

อึดแรงทน ต้อง ซูโม่

FULL POWER

RATED INPUT POWER 1600W

ตัวเครื่อง
ผลิตจาก PP+GF30
Housing Material : PP+GF30

หัวเป่าลม
ให้แรงลมที่สม่ำเสมอ มีฉนวนไมก้ากันความร้อน ให้ความร้อนที่ 500°C ได้อย่างเต็มประสิทธิภาพ แบบต่อเนื่องและเป็นฉนวนป้องกันไฟฟ้ารั่วด้วย
Provides consistent wind force with mica insulation. Prevent. Heated at 500°C with continuous efficiency and as an insulator to prevent electric leakage as well.

ที่แขวน (Hanging ring)
เป็นตะของ่ายต่อการจัดเก็บ
Hanging hook for easy storage and stationasy use.

ช่องระบายระบายอากาศ
มีส่วนประกอบดังนี้
In ventilation slots has part as below.
1. ตัวทำความร้อน Heating Element.
2. ใบพัด Fan Assembly.
3. มอเตอร์ Motor Assembly.

ปรับระดับความร้อนการเป่าลม

สวิตซ์สำหรับเปิดและปิดเครื่อง
(Switch for ON / OFF)

อุณหภูมิ = 500 °C (500 ลิตร/นาที)
500°C (500 L/Min)

อุณหภูมิ = 350 °C (300 ลิตร/นาที)
350°C (300 L/Min)

สายไฟยาว 2 ม.
2 m. long power cord

ความร้อนสม่ำเสมอ MAX. TEMPERATURE 500°C

750.-/Pc
8 Pc/Carton

ข้อมูลทางเทคนิค (Technical Data)

แรงดันไฟฟ้า Rated Voltage	220-240V
ความถี่ไฟฟ้า Rated Frequency	50Hz
กำลังไฟฟ้า Rated Input Power	1600W
ปริมาณลมสูงสุด Max. Air Flow Rate	500 L/min
อุณหภูมิสูงสุด Max. Temperature	500°C
โปรแกรม Programmes	Step I : 350°C (300 L/min) Step II : 500°C (500 L/min)
สายไฟยาว Cable Length	2 m
ขนาดเครื่อง Dimension	23.8x7.05x24.3 cm.
น้ำหนัก Net Weight	620 g

วิธีใช้ (How To Use)

ใช้สำหรับเป่าลอกสีรถ สีผนัง งานสติกเกอร์ ติดฟิล์มรถยนต์ งานหลอม พลาสติก โลหะ สายไฟ
Used for removing car paint, wall paint
Car film, sticker work
Plastic, metal or cable fusion work..

ข้อแนะนำ(Suggestion)

ควรสวมอุปกรณ์ป้องกันความร้อน และปฏิบัติตามคำแนะนำจับเครื่องด้วยมือเดียวเท่านั้น อีกมือห้ามวางปิดช่องลมโดยเด็ดขาดเลือกใช้หัวเป่าลมที่เหมาะสมกับลักษณะงานตั้งอุณหภูมิของลมตามที่ต้องการ
Always observe the safety instructions and applicable regulations.Use only one hand to hold the tool, do not place your other hand over the air vents
Mount the correct accessory for the application.Set the desired air temperature.

เครื่องเป่าลมร้อน

HEAT GUN HG1600

อึดแรงทน ต้องซูโม่

SPARE PARTS

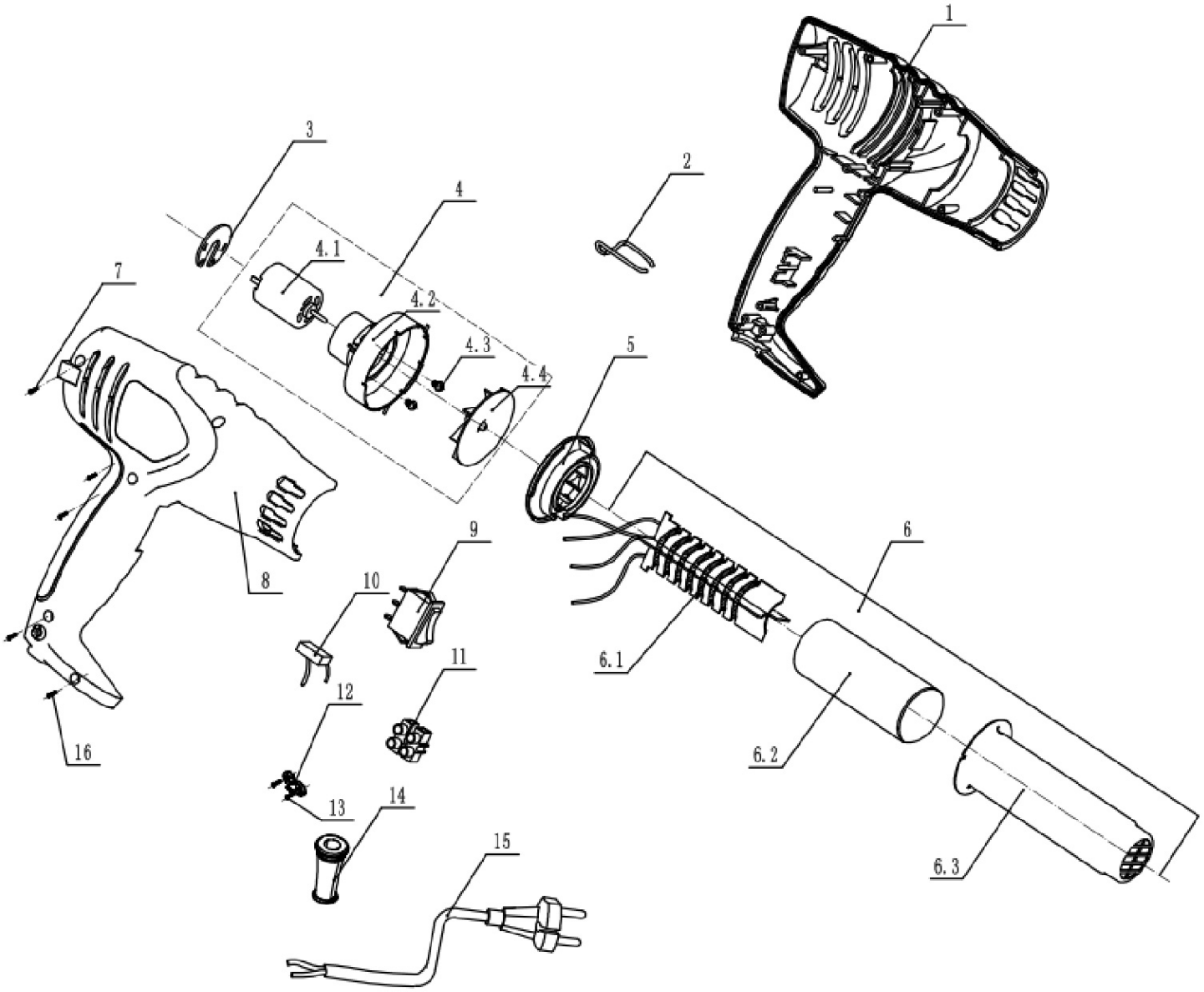

SUMO PROFESSIONAL

เครื่องเป่าลมร้อน

HEAT GUN HG1600

อึดแรงทน ต้อง ซูโม่

SPARE PARTS

NO.	Name	Qty	Price
1	LEFT CLAMSHELL	1	
2	HOOK	1	
3	PCB	1	
4	MOTOR ASSEMBLY	1	
• 4.1	MOTOR	1	
• 4.2	MOTOR SUPPORT	1	
• 4.3	SCREW	2	
• 4.4	FAN	1	
5	FAN COVER	1	
6	HEATING ELEMENT ASSEMBLY	1	
• 6.1	HEATING ELEMENT	1	
• 6.2	MICA SHEET	2	
• 6.3	HEAT GUN CAN	1	
7	SCREW	4	
8	RIGHT CALMSHELL	1	
9	SWITCH	1	
10	CAPACITOR	1	
11	TERMINAL BLOCK	1	
12	CORD GUARD	1	
13	SCREW	4	
14	CORDING BUSHING	1	
15	CORD SET	1	
16	SCREW	1	

SUMO PROFESSIONAL

ปืนเชื่อมพลาสติก MODEL HG750
PLASTIC WELDER

FULL POWER

RATED INPUT POWER 750W

750W 220V 550°C Max. Temperature

- มอเตอร์กำลังสูงสุด **750 วัตต์**
- อัตราการไหลของลม **50-300 L/min**
- หัวเป่าลมใช้สแตนเลสอย่างดี **ทนความร้อน**
- ปรับระดับอุณหภูมิความร้อนได้ **2 ระดับ**

ระดับความร้อนต่ำ 50 °C

ระดับความร้อนสูง 50-550 °C

890.-/Pc
20 Pcs/Carton

อุปกรณ์มาตรฐาน
(STANDARD ACCESSORIES)

1. ไส้ฮีทเตอร์ (Heater)
2. หัวต่อปลายปืน 2 ขนาด

- หัวต่ออุณหภูมิความร้อน 400°C (Inner Diameter 9mm, Outer Diameter 11mm)
- หัวต่ออุณหภูมิความร้อน 550°C (Inner Diameter 6.5mm, Outer Diameter 9mm)

ข้อมูลทางเทคนิค (TECHNICAL DATA)

แรงดันไฟฟ้า Rated Voltage	220V
กำลังไฟฟ้า Rated Input Power	750W
ปริมาณลม Air Flow	50-300 L/min
อุณหภูมิความร้อน Temperature	
Low speed level	50°C
High speed level	50-550°C
สายไฟยาว Cable Length	1.2 m
ขนาดเครื่อง Dimension	27.6x17 cm
น้ำหนัก Net Weight	470 g

วิธีใช้งาน (How to Use)

ใช้สำหรับงานเชื่อมพลาสติกต่างๆ ทุกประเภท เช่น เป่าท่อพลาสติก โทรศัพท์มือถือ คอมพิวเตอร์ งานอะคริลิก งานเชื่อมสายไฟฟ้า เป่าตะกั่ว และห่อพลาสติกฟิล์มหด

USED FOR ALL TYPES OF PLASTIC WELDING SUCH AS PLASTIC PIPE BLOWING, MOBILE PHONE, COMPUTER, ACRYLIC WORK, ELECTRIC WIRE WELDING, LEAD BLOWING AND SHRINK FILM PLASTIC WRAP.

ข้อแนะนำ (SUGGESTION)

ควรสวมอุปกรณ์ป้องกันความร้อน และปฏิบัติตามคำแนะนำจับเครื่องด้วยมือเดียวเท่านั้นอีกมือห้ามวางปิดช่องลมโดยเด็ดขาด เลือกใช้หัวต่อปลายปืนขนาดที่เหมาะสมกับลักษณะงาน

SHOULD WEAR THERMAL PROTECTION AND FOLLOW THE INSTRUCTIONS HOLD THE MACHINE WITH ONE HAND ONLY, THE OTHER HAND IS STRICTLY PROHIBITED TO COVER THE AIR VENTS. CHOOSE THE APPROPRIATE SIZE OF THE GUN TIP FOR THE JOB.

WARNING

เมื่อใช้งานเสร็จปืนเชื่อมพลาสติกจะยังร้อนอยู่การวางเครื่องจึงต้องวางให้ถูกวิธีคือการวางแบบตั้งขึ้นโดยให้ส่วนหัวของเครื่องตั้งขึ้นไม่ควรวางเครื่องแนวนอนราบกับพื้น หรือวางแบบกระแทกเพราะขดลวดที่ยังร้อนอยู่จะมีความอ่อนตัวจะสัมผัสกันทำให้เกิดการลัดวงจรและจะทำให้ขดลวดขาดได้

WHEN FINISHED USING THE PLASTIC WELDING GUN WILL STILL BE HOT, SO IT MUST BE PLACED PROPERLY. IS TO PLACE AN UPRIGHT WITH THE HEAD OF THE MACHINE UPRIGHT THE MACHINE SHOULD NOT BE PLACED HORIZONTALLY, FLAT ON THE GROUND. OR DROP IN A SHOCK BECAUSE THE HOT COILS WILL BE WEAK, WILL TOUCH EACH OTHER, CAUSING A SHORT CIRCUIT AND WILL CAUSE THE COIL TO BREAK.

SUMO PROFESSIONAL

ปืนเชื่อมพลาสติก MODEL HG750
PLASTIC WELDER

FULL POWER

RATED INPUT POWER 750W

750W 220V 550°C Max. Temperature

หัวเป่าลม
NOZZLE

ตัวเครื่อง แข็งแรง ทนทาน ไม่ลามไฟ
THE MACHINE IS DURABLE AND DOES NOT SPREAD FIRE.

ช่องระบายอากาศ
VENTILATION SLOTS

ระบบป้องกันโอเวอร์ฮีต
มีประสิทธิภาพในการทำงาน ช่องระบายความร้อนด้านหลัง ทำให้ตัวเครื่องไม่ร้อนง่าย
OVER HEATING PROTECTION THE BUILD-IN OVERLOAD PROTECTION DESIGN CAN PROTECT THE HEAT GUN FROM DESTROYED THAT CAUSED BY INCORRECT OPERATION

หัวต่อปลายปืน NOZZLE
อุณหภูมิความร้อน 400 องศา
TEMPERATURE HEAT 400°C
Inner Diameter 9mm
Outer Diameter 11mm

อุณหภูมิความร้อน 550 องศา
TEMPERATURE HEAT 550°C
Inner Diameter 6.5mm
Outer Diameter 9mm

TEMPERATURE
ปรับอุณหภูมิความร้อน

ระดับความร้อนสูง : 50-550 องศา
HIGH HEAT LEVEL : 50-550°C

สวิตซ์สำหรับปิดเครื่อง
(SWITCH FOR OFF)

ระดับความร้อนต่ำ : 50 องศา
LOW HEAT LEVEL : 50°C

ฝาครอบป้องกันความร้อน
มีความทนทาน หุ้มฉนวน 2 ชั้น ปลอดภัยต่อการใช้งาน
HIGH TEMPERATURE PROTECTION COVER, DURABILITY, HIGH PERFORMANCE WELL INSULATED IN 2 LAYERS, SAFE TO USE.

ตะขอสแตนเลส
ง่ายต่อการจัดเก็บและใช้งาน
HANG BUCKLE FOR EASY STORAGE AND STATIONASY USE.

ด้ามจับ ใช้สะดวกในการจับและสอดคล้องตามหลักสรีระศาสตร์
HANDLE IS DESIGN FOR EASY HANDLING MORE COMFORTABLE AND MORE SAFETY TO GRIP.

สายไฟหุ้มฉนวน ยาว 1.2 เมตร
PLUG WIRE LENGTH 1.2 M

ฮีทเตอร์
(HEATER)

SUMO PROFESSIONAL

ปืนเชื่อมพลาสติก MODEL HG750
PLASTIC WELDER

FULL POWER

RATED INPUT POWER 750W

750W 220V 550°C Max. Temperature

SPARE PARTS

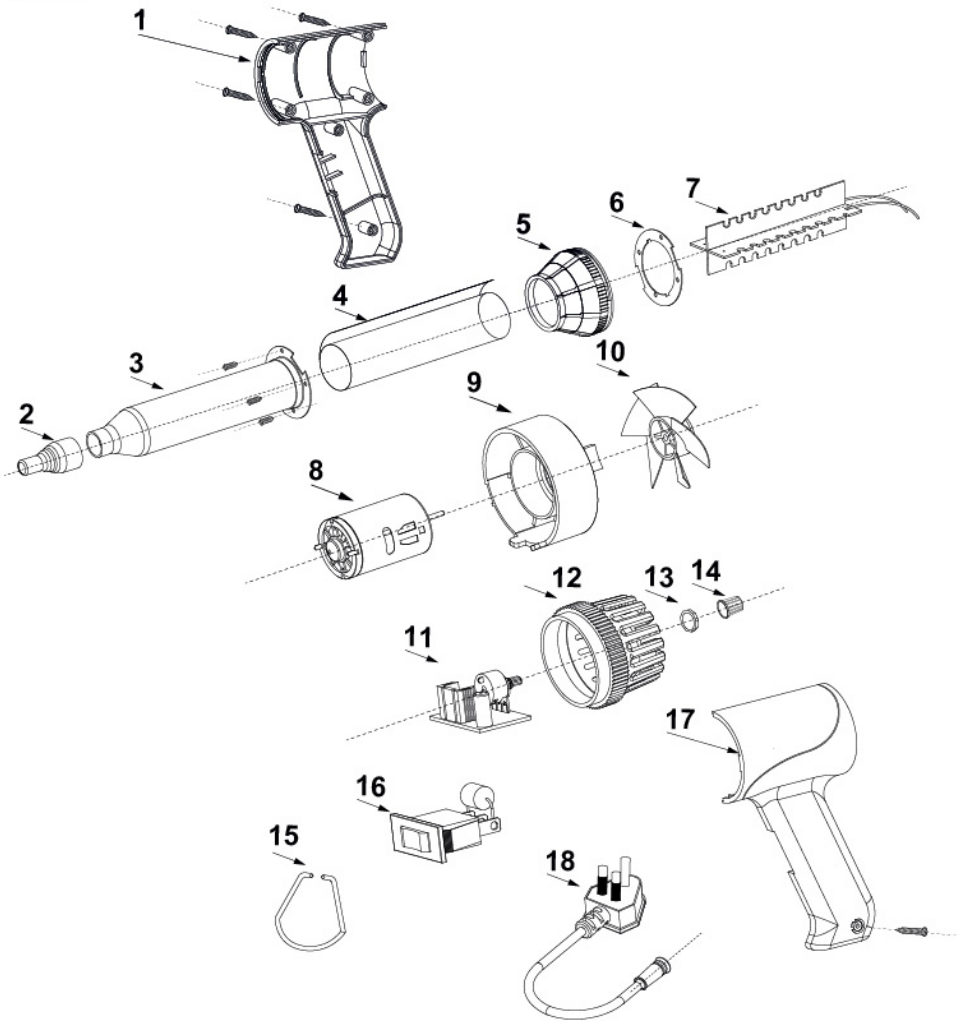

NO	Name	Qty	Price
1	SMALL ROUND MOUTH		
2	STEEL BARREL		
3	MICA PAPER		
4	ANTI-SCALD HOLDER		
5	SPACER		
6	HEATING CORE		
7	ELECTRIC MOTORS		
8	ELECTRIC MOTORS HOLDER		
9	FAN BLADE		

NO	Name	Qty	Price
10	CONTROL PANEL		
11	PLASTIC REAR COVER		
12	NUT		
13	PLASTIC ROTARY KNOB		
14	SUPPORT THE HOOK		
15	ON/OFF		
16	PLASTIC HANDLE UPPER COVER		
17	PLASTIC HANDLE LOWER COVER		
18	POWER CORD PLUG		

SUMO INDUSTRIAL

เครื่องเป่าลมร้อน HEAT GUN HG2000

THE ROCK OF POWER

อึดแรงทน ต้อง ซูโม่

สามารถปรับความร้อนได้ 3 ระดับ

อุณหภูมิ Temperature	I 50°c	II 50-600°c	III 50-600°c
แรงลม Air Flow	250L/min	250L/min	500L/min

มอเตอร์พัดลม

ทนความร้อนได้สูง ทำงานได้เต็มกำลังใบพัด ถูกออกแบบมาเป็นอย่างดีให้ปริมาณลมที่เต็มประสิทธิภาพ เสียงเบา และไม่สั่นสะเทือน

Fan Assembly Provide professional leading electrical, low noise, strong power and low vibration.

หน้าปัดแสดงอุณหภูมิ

หน้าปัดแสดงอุณหภูมิได้อย่างแม่นยำ ช่วยเพิ่มความสะดวกต่อผู้ใช้ สำหรับปรับอุณภูมิให้เหมาะสมกับวัสดุต่างๆ ที่ต้องการเป่าลมร้อนลงไป

Display accurate temperature when using, convenient to choose the most suitable temperature.

ตัวทำความร้อนเซรามิก

ให้อายุการใช้งานที่ยาวนานขึ้น

Ceramic Heaters, Longer Lifetime

ความร้อน สม่ำเสมอ Max. Temperature **600°C**

กำลังเต็ม **2000W**

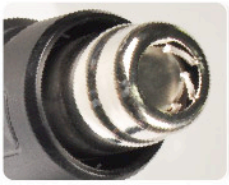

Over Heat

ระบบทำความร้อนจะหยุดการทำงานโดยอัตโนมัติ เมื่อความร้อนสูงเกินขีดจำกัด เพื่อให้เครื่องเย็นลง

Heating automatically switches off and cools when overheating, for long lifetime.

สวิตช์

ลักษณะที่จับสำหรับเปิด/ปิด มีลักษณะเหมือนตัว D ออกแบบให้ใช้สะดวกในการจับและสอดคล้องตามหลักสรีระศาสตร์

D-type Handle Ergonomic handle design for easy handling, more comfortable and more safety to grip.

เต้าเสียบ

Heating Element

ตัวทำความร้อนเซรามิก ให้อายุการใช้งานที่ยาวนานขึ้น

Ceramic heaters, longer lifetime

2,100.-/Pc

4 Pcs/Ctn

- มีระบบความคุมความร้อนจะตัดการทำงานทันทีเมื่อความร้อนสูงเกินไป

Constant Heat Control for continuous working without overheating.

- ให้ความร้อนที่สม่ำเสมอต่อเนื่องสำหรับงานที่ต้องการใช้ลมร้อนเป็นเวลานาน

High stability for stationary use.

- สามารถเปลี่ยนรูปทรงปลายท่อลมได้ถึง 4 แบบเพื่อรองรับการใช้งานที่หลากหลาย

A wide range of applications.

- ออกแบบด้ามจับได้ถูกต้องตามหลักสรีระศาสตร์ให้ความรู้สึกสบายตลอดการใช้งาน

Ergonomic handle for easy handling and effortless use long periods.

อุปกรณ์มาตรฐาน (Standard Accessories)

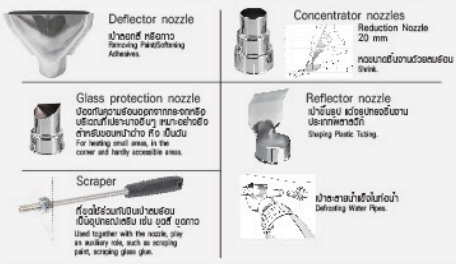

เหมาะสำหรับ (Suitable for)

อุตสาหกรรมการบิน ยานยนต์ อิเล็กทรอนิคส์ งานก่อสร้าง งานบำรุงซ่อมแซม งานบรรจุภัณฑ์ หรือทางการแพทย์

Aerospace, Automotive, Electronics, Construction, Maintenance, Packaging, Medical.

วิธีใช้ (How to use)

ปรับตั้งแรงลมและอุณหภูมิให้สัมพันธ์กับการใช้งานและเลือกลักษณะหัวเป่าให้เหมาะสมกับประเภทงานที่ต้องการใช้

Adjust the appropriate air volume and temperature according to the usage and choose the correct nozzle depends on different purposes.

ข้อมูลทางเทคนิค (Technical Data)

แรงดันไฟฟ้า Rated Voltage	220V
ความถี่ไฟฟ้า Rated Frequency	50Hz
กำลังไฟฟ้า Rated Input Power	2000W
ปริมาณลมสูงสุด Max. Air Flow Rate	500L/min
อุณหภูมิสูงสุด Max. Temperature	600°C
Temperature	I:50°C II:50-600°C III:50-600°C
Air Flow	I:250L/min II:250L/min III:500L/min
Working time	Over 600 hours
ความยาวสายไฟ Cord Length	2 m
ขนาดเครื่อง Dimension	25x8.5x20.5 cm
ขนาดเส้นผ่านศูนย์กลางข้อต่อหัวเป่า Delivery Nozzle	Ø35 mm
น้ำหนัก Net Weight	900 g

SUMO INDUSTRIAL

เครื่องเป่าลมร้อน HEAT GUN HG2000

THE ROCK OF POWER

อึดแรงทน ต้อง ซูโม่

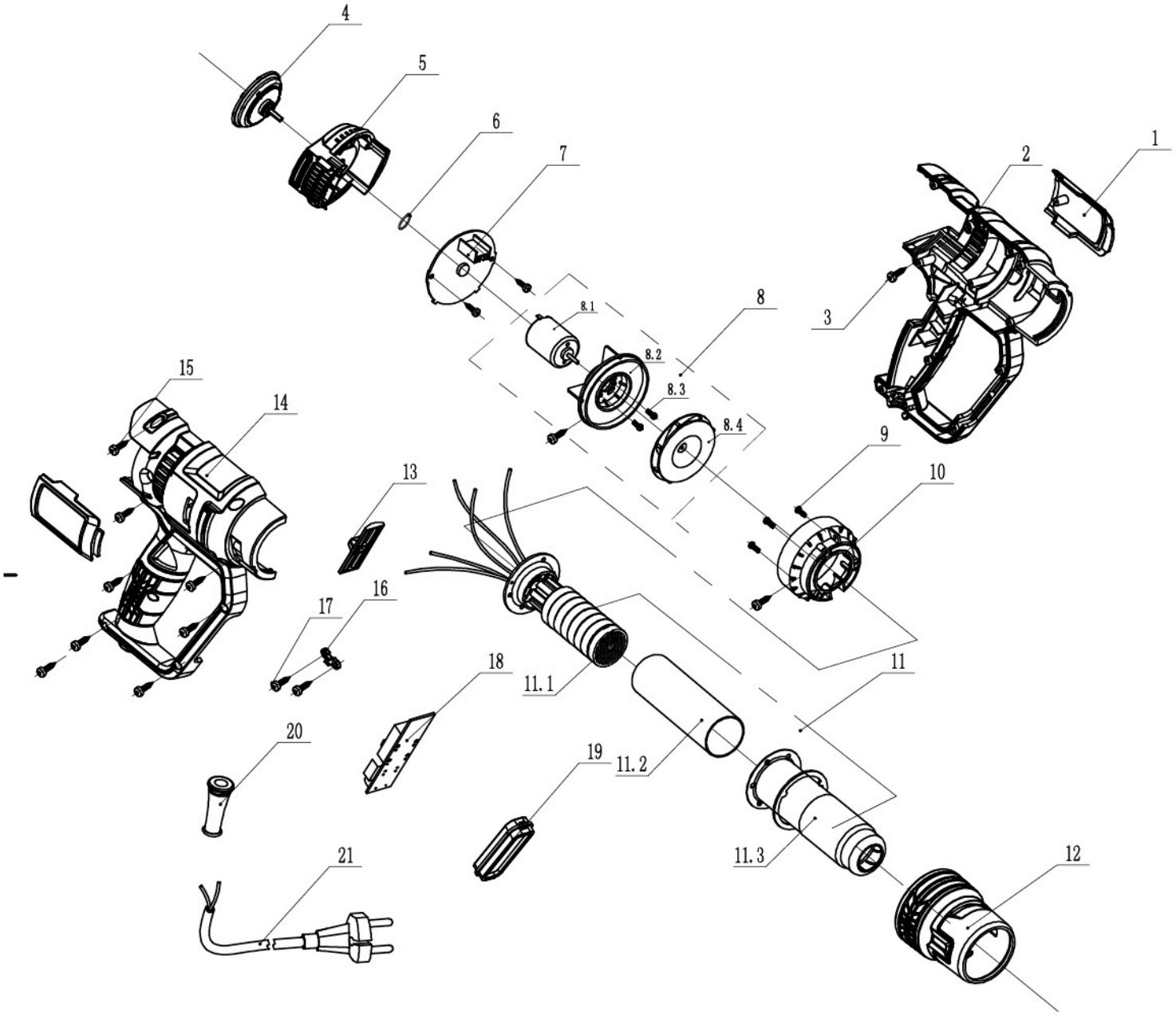

SUMO INDUSTRIAL

เครื่องเป่าลมร้อน HEAT GUN HG2000

THE ROCK OF POWER

อึดแรงทน ต้อง ซูโม่

HG2000 HEAT GUN				
Item	Description	Mterial No.	Qty.	Remark
1	CLAMSHELL DECORATION		2	
2	LEFT CLAMSHELL		1	
3	SCREW		5	
4	KNOB ASSEMBLY		1	
5	BACK COVER		1	
6	Snap spring		1	
7	PCB		1	
8	Motor-fan assembly		1	
8.1	MOTOR		1	
8.2	MOTOR SUPPORT		1	
8.3	SCREW		2	
8.4	FAN ASSEMBLY		1	
9	SCREW		3	
10	FAN COVER		1	
11	HEATING ELEMENT ASSEMBLY		1	
11.1	HEAT GUN CAN		1	
11.2	MICA SHEET		2	
11.3	HEATING ELEMENT		1	
12	FRONT COVER		1	
13	SWITCH COVER		1	
14	RIGHT CALMSHELL		1	
15	SCREW		8	
16	CORD GUARD		1	
17	SCREW		3	
18	SWITCH ASSEMBLY		1	
19	HANDLE DECORATION		1	
20	CORDING BUSHING		1	
21	CORD SET		1	

SUMO INDUSTRIAL

THE ROCK OF POWER

เครื่องเชื่อมพลาสติก HOT AIR BLOWER

MODEL **HA1600**

อึดแรงทน ต้อง ซูโม่

มอเตอร์กำลังสูงสุด 1600W

- **อัตราการไหลของลม 230L/min**
- **ด้ามจับวัสดุ PA66**

ทนความร้อนได้ถึง 280°C

- **ปรับระดับ**

อุณหภูมิความร้อนได้ 20-650°C

- กระจายความร้อนได้ดี ไม่ร้อน แม้ใช้เครื่องเป็นเวลานาน
- เหมาะสำหรับการบัดกรีบนพื้นผิว และชิ้นส่วนที่ทำซ้ำ
- ใช้เชื่อมเมมเบรนกันน้ำ ท่อ ชิ้นส่วนอิเล็กทรอนิกส์และกันชนรถยนต์ เป็นต้น

16,900.-/Pc
5 Pcs/Carton

อุปกรณ์มาตรฐาน

1. Speed round Nozzle 1 ชิ้น
2. Speed Nozzle Size 5 mm
3. Nozzle Size 20 mm
4. Nozzle Size 40 mm
5. ลูกกลิ้งซิลิโคน 1 ชิ้น
6. แปรง 1 ชิ้น
7. ไส้ฮีทเตอร์และฉนวนกันความร้อน 1 ชิ้น

ข้อมูลทางเทคนิค (TECHNICAL DATA)

แรงดันไฟฟ้า Voltage	220V
ความถี่ไฟฟ้า Frequency	50Hz
กำลังไฟฟ้า Rated Power	1600W
อุณหภูมิความร้อน Temperature	20-650 °C
ปริมาณลม Air Flow	230 L/min
ความดันอากาศ Air Pressure	3000 (30 mbar)
สายไฟยาว Power Wire Length	3 m
ขนาดเครื่อง Dimension	Ø100x330 handle Ø56 mm
น้ำหนัก Net Weight	1.65 kg

วิธีใช้งาน

- การเชื่อมวัสดุเทอร์โมพลาสติกเช่นเดียวกับพลาสติกยืดหยุ่นชั้นเดียวและน้ำมันดินดัดแปลงในรูปแบบของบอร์ด เยื่อบุวัสดุเคลือบฟิล์มและแผ่นกระเบื้อง สามารถทำได้ตามขั้นตอนต่อไปนี้ : การเชื่อมแบบทับซ้อน การเชื่อมด้วยแกนและการเชื่อมแบบหลอมละลาย
- ทำความร้อนสำหรับการขึ้นรูป การดัดและการปิดผนึกของวัสดุกึ่งสำเร็จรูปเทอร์โมพลาสติกและเม็ดพลาสติก
- การหดตัวของปลอกหดความร้อน ฟิล์ม เทป และปลอกหุ้มหัวแร้ง
- การบัดกรีท่อทองแดง ข้อต่อบัดกรีและฟอยล์โลหะ
- ละลายน้ำแข็ง ท่อน้ำแช่แข็ง
- จุดไฟ เศษไม้ กระดาษ ถ่านหิน หรือฟางในเตาเผา

การใช้งานอุปกรณ์เสริม

- หัวฉีดปากแบน ขนาด 20/40 มม. เหมาะสำหรับงานเชื่อมผ้าใบ ใช้งานคู่กับลูกกลิ้ง

- หัวฉีดมาตรฐาน 5 มม. ใช้ร่วมกับหัวฉีดแบบเร็วและใช้สำหรับเชื่อมโลหะแผ่นหรือท่อเป็นต้น

- หัวฉีดแบบเร็วที่มีรูสามเหลี่ยมขนาด 5x5x8 มม. และรูกลม 5 มม. ซึ่งรวมกับหัวมาตรฐาน ใช้ร่วมกับหัวฉีดแบบเร็วและใช้สำหรับเชื่อมโลหะแผ่น หรือท่อเป็นต้น

SUMO® INDUSTRIAL

THE ROCK OF POWER

เครื่องเชื่อมพลาสติก HOT AIR BLOWER

MODEL **HA1600**

อึดแรงทน ต้อง ซูโม่

SPARE PARTS

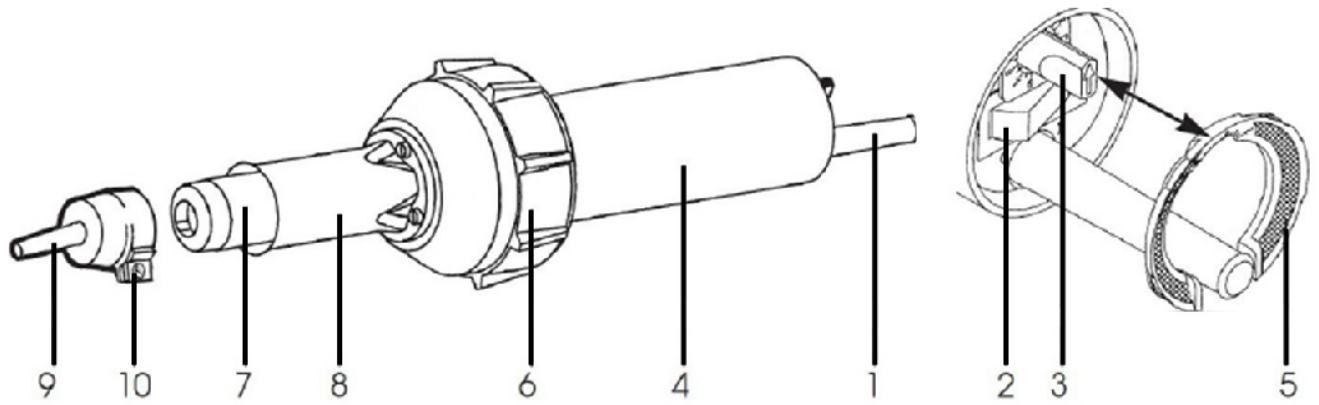

NO.	NAME	QTY	PRICE
1.	POWER CORD		
2.	MAIN SWITCH		
3.	POTENTIOMETER FOR TEMPERATURE ADJUSTMENT		
4.	HANDLE		
5.	AIR FILTER		

NO.	NAME	QTY	PRICE
6.	RUBBER STAND		
7.	ADAPTER TUBE		
8.	HEAT PROTECTION TUBE		
9.	NOZZLE		
10.	SCREW ON THE CLAMP		

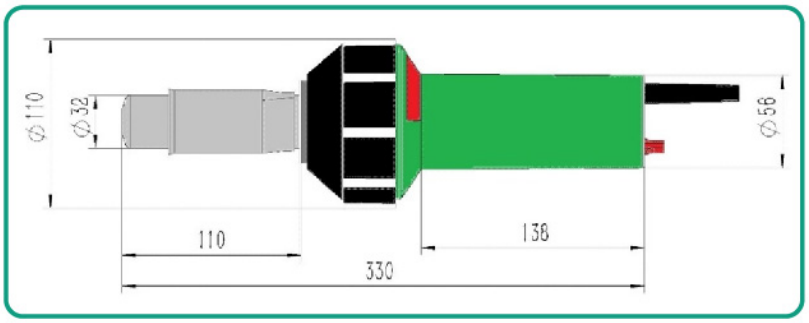

ข้อควรระวัง

- แรงดันไฟฟ้าที่ระบุบนเครื่องมือต้องสอดคล้องกับแรงดันไฟฟ้าหลัก
- เพื่อความปลอดภัยของผู้ใช้งานในพื้นที่ก่อสร้าง แนะนำให้เชื่อมต่อเครื่องมือกับ RCCB หรืออุปกรณ์ตัดกระแสไฟฟ้า เมื่อไฟฟ้ารั่ว
- ควรใช้งานเครื่องในความดูแลอย่างระมัดระวัง เพราะความร้อนสามารถเป็นตัวการก่อให้วัสดุติดไฟได้ ดังนั้นผู้ใช้งานจึงควรมีความรู้และความชำนาญ ไม่อนุญาตให้เด็กใช้เครื่องนี้
- หลีกเลี่ยงการโดนน้ำและความชื้น

การดูแลรักษา

- ทำความสะอาดแผ่นกรองอากาศด้วยแปรงขนาดเล็กหรือเปลี่ยนใหม่
- ทำความสะอาดหัวฉีดด้วยแปรงเหล็ก

WARNING

• โปรดระมัดระวังจากการเปิดฝาอุปกรณ์ลมร้อน ในขณะที่เสียบปลั๊กหรืออุปกรณ์กำลังทำงานอยู่ ก่อนเปิดอุปกรณ์ควรดึงปลั๊กสายไฟออก เพื่อตัดกระแสไฟก่อนทุกครั้ง • การใช้เครื่องเป่าลมร้อนอย่างไม่ถูกต้องอาจทำให้เกิดไฟไหม้และการระเบิดได้ โดยเฉพาะอย่างยิ่งเมื่ออยู่ใกล้สารไวไฟหรือก๊าซที่ระเบิดได้ • ไม่ควรสัมผัสส่วนที่ให้ความร้อน หัวจ่ายลมและพลาสติกในขณะที่ร้อนอยู่จะทำให้ผิวหนังไหม้ได้ ควรปล่อยให้เครื่องเย็นลงและอย่าหันอุปกรณ์ลมร้อนไปในทิศทางที่มีผู้คนหรือสัตว์อยู่ในบริเวณนั้น

เครื่องบากท่อ

TJ2000

SPECIFICATION

มอเตอร์	: 2Hp, 220V, 2,800 rpm
กว้าง	: 40 cm.
ยาว	: 60 cm.
สูง	: 80 cm.
หนัก	: 120 kg.

Ø 3/4 - 2.5 - 6 ลูก
สามารถบากปลายท่อให้โค้งได้ตามต้องการด้วยสายพานผ้าทราย

21,520.-

เครื่องดัดโค้ง

ระบบเกลียวมือหมุน แนวตั้งสามารถดัดเหล็ก และสแตนเลส กลม, เหลี่ยม, ฉาก, แบน
ขนาดเหล็ก/สแตนเลสที่ดัด : 1/2", 1", 1.1/2", 3/4", 1.1/4", 2"

TJ BENDER 2006

(โมล์ 2.1/2")

62,000.-

SPECIFICATION

มอเตอร์	: 3Hp, 220V, 380V
กว้าง	: 65 cm.
ยาว	: 150 cm.
สูง	: 105 cm.
หนัก	: 350 kg.

TJ BENDER 2007

(โมล์ 3" - 6")

160,000.-

SPECIFICATION

มอเตอร์	: 3Hp, 220V, 380V
กว้าง	: 65 cm.
ยาว	: 150 cm.
สูง	: 105 cm.
หนัก	: 350 kg.

เครื่องดัดสแตนเลส ไฮโดลิค

(โมล์ 1/2" - 2.1/2")

120,000.-

SPECIFICATION

มอเตอร์	: 3Hp, 220V, 380V
กว้าง	: 60 cm.
ยาว	: 70 cm.
สูง	: 90 cm.
หนัก	: 350 kg.

เครื่องดัดวงรี-ดัดมุม

TJ HANDSET

- ดัดเหล็ก และสแตนเลส
  Ø 1/2", 3/4" 1"
- หนัก 60 kg.

13,000.-

เครื่องม้วนแผ่น 2 IN 1

TJ SHEET BENDER

ม้วนเหล็ก, สแตนเลส 2 มม.
และอลูมิเนียมคอมโพสิท
SPECIFICATION :
มอเตอร์ : 2Hp, 220V

66,000.-