SUMO INDUSTRIAL

SUBMERSIBLE PUMP FOR DIRT WATER
ปั๊มแช่ดูดโคลน MODEL. VP180

ขนาดท่อ 1"1/4 (32 mm)

CE GTS

EN 55014-1:2006 + A1:2009 + A2:2011
EN 55014-2:2015
EN 61000-3-2:2006 + A2:2009
EN 61000-3-3:2013

IPX8 Protection class — มาตรฐานการป้องกัน
B Insulation class — ระดับฉนวนกันความร้อน
6 m (เมตร) Power cord length — ความยาวสายไฟ

ปริมาณน้ำไหล (MAX. FLOW)	7.2m³/h (120L/min)
ส่งน้ำสูงสุด (MAX. HEAD)	8.5m
ช่องตะแกรง (SOLID PASSAGE)	25mm
กำลังไฟ (POWER RATE)	180w

สำหรับ ดูดโคลน และน้ำสะอาด

ระบายน้ำเสียจากฟาร์มเลี้ยงปลา
บ่อกุ้ง ฟาร์มสัตว์ ดูดน้ำปนกรวด ทราย โคลน เลน ในงานก่อสร้าง ระบายน้ำเสียจากบ่อบำบัดสิ่งปฏิกูล หรืองานสูบของเหลวที่มีความหนืดสูง เช่น น้ำยางพารา

ใช้เมคคานิคอลซิลและมีห้องน้ำมันหล่อเย็น
เพื่อความทนทานในการใช้งาน

มอเตอร์ทองแดง 100%

3,500.-/Pc

คุณสมบัติ

- **ออกแบบมาสำหรับดูดโคลนและน้ำสกปรกโดยเฉพาะ**
- **มอเตอร์ทองแดงแท้ 100%** มีอายุการใช้งานยาวนานกว่ามอเตอร์อลูมิเนียม และมีประสิทธิภาพในการทำงานสูงสุด
- **กำลังมอเตอร์ 0.24 แรงม้า(HP)**
- **ใบพัดไนลอน** มีความเหนียว ทนทานสูง ไม่แตกง่าย
- **มีระบบป้องกันมอเตอร์ไหม้ เมื่อน้ำมีอุณภูมิสูงเกิน 40°C** หรือระดับน้ำต่ำกว่ามอเตอร์ ปั๊มจะหยุดทำงานอัตโนมัติ
- **โครงสร้างของปั๊มทำจากสแตนเลสและพลาสติกคุณภาพสูง** สามารถทนแรงสั่นสะเทือนและแรงกระแทกได้เป็นอย่างดี
- มีน้ำหนักมากทำให้**วางตั้งได้มั่นคงไม่ล้มง่าย** จมลงในโคลนได้ดี ง่ายต่อการดูดโคลน
- **ช่องน้ำเข้ามีขนาดใหญ่**สามารถดูดเศษใบไม้ ตะกอนขนาดใหญ่ มูลปลาและโคลน

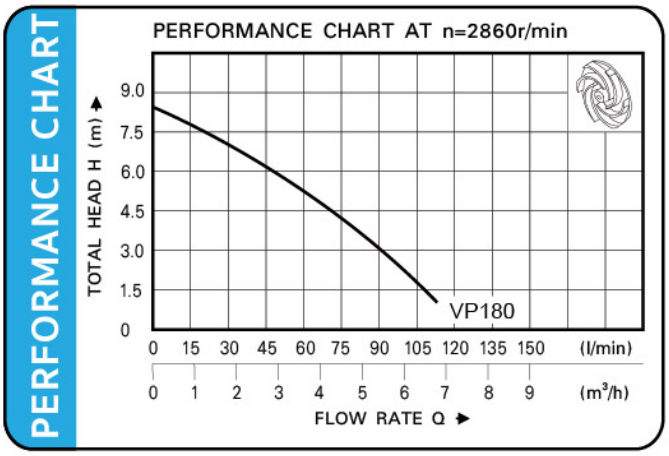

มอเตอร์ (Motor Output)			เฟส (Phase)	แรงดันไฟฟ้า (Voltage)	ขนาดท่อ (Outlet)	Maximum		ช่องตะแกรง (Solid Passage) mm	ระดับฉนวน (Insulation)	สายไฟ (Cable)	น้ำหนัก (Weight)	ขนาดเครื่อง (Dimension)
กิโลวัตต์ (KW)	แรงม้า (HP)	ความเร็วรอบ (Speed)				ระยะการส่งน้ำ (Head) m	ปริมาณน้ำ (Flow Rate) L/min					
0.18	0.24	2860RPM	Single (1)	220V/ 50Hz	1"1/4 (32 mm)	8.5 m	7.2 m³/h (120L/Min)	25 mm	B	3x0.5mm²x6m	5 kg	18x13.3x30.2 cm

SUMO INDUSTRIAL

SUBMERSIBLE PUMP FOR DIRT WATER
ปั๊มแช่ดูดโคลน MODEL. VP180

ขนาดท่อ 1"1/4 (32 mm)

CE GTS

EN 55014-1:2006 + A1:2009 + A2:2011
EN 55014-2:2015
EN 61000-3-2:2006 + A2:2009
EN 61000-3-3:2013

รายละเอียดสินค้า

ประเภทน้ำ	เหมาะสำหรับ	มอเตอร์	ปั๊ม
• น้ำโคลนและน้ำสกปรก	• การระบายน้ำเสียในโรงงาน สถานที่ก่อสร้างและอาคารพาณิชย์ • ระบบระบายน้ำในโรงบำบัดน้ำเสียเทศบาล • สถานีระบายน้ำในย่านที่พักอาศัย • โครงการเทศบาล • บ่อมีเทน และการชลประทานในไร่นา • ระบบบำบัดน้ำในบ่อปลา และตู้ปลาขนาดใหญ่	• มอเตอร์ทองแดงแท้ 100% • มีระบบป้องกันความร้อนเกิน • แกนใบพัดสแตนเลส • ระดับฉนวนป้องกันความร้อน: B • ระดับการป้องกัน: IPX8	• ความลึกในการแช่ : 5m • อุณหภูมิน้ำสูงสุดไม่เกิน : 40°C (104°F) • ใช้กับน้ำที่มีความเป็นกรด-ด่าง : PH 5-9 • ความหนืดของน้ำ : $7x10^{-6}$ ~ $23x10^{-6}$ m^2/s • ความหนาแน่นของน้ำ : $1.2x10^3$ kg/m^3

SPARE PARTS

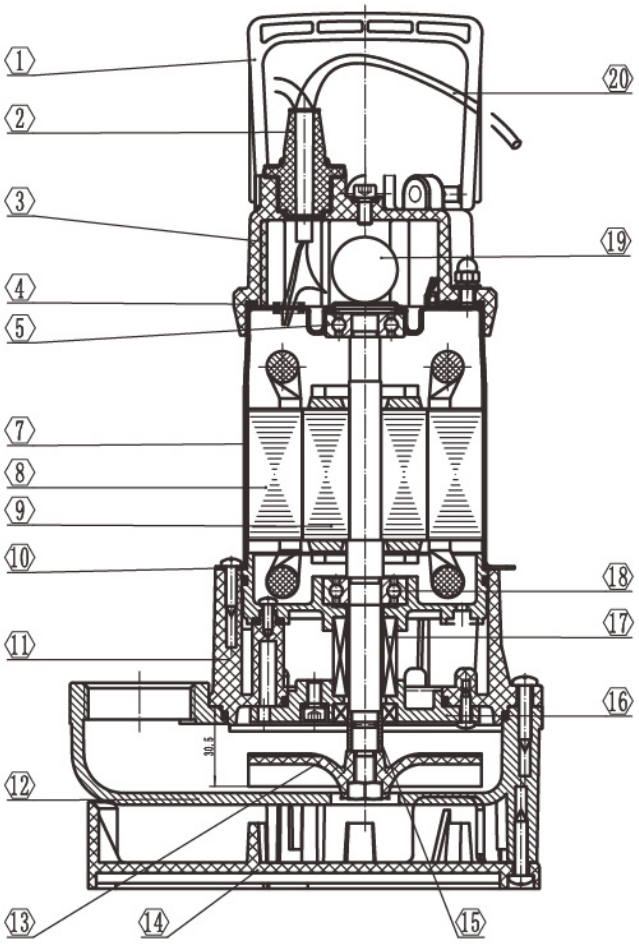

NO.	NAME	MATERIAL/SPEC.	PRICE
1	Handle	PP	
2	Cable Protector	Rubber	
3	Capacitor Cover	PA66	
4	Washer	NBR	
5	Bearing		
7	Motor	AISI201 (Motor Casing)	2000.-
8	Stator		
9	Rotor	45# Carbon Steel & 2Cr13 Stainless	
10	Washer		
11	Oil cylinder	PA66	
12	Pump Body	PA66	
13	Impeller	PA66	
14	Base Plate	PP	
15	Shaft Sleeve	Stainless Steel Spray Porcelain	
16	Oil Cylinder Cover	PA66	
17	Mechanical Seal	Ceramic/Graphite	40.-
18	Bearing		
19	Capacitor		
20	Cable		

WARNING

• อ่านคู่มือประกอบการใช้งาน • ตรวจสอบตำแหน่งติดตั้งปั๊ม ควรติดตั้งที่ระดับต่ำกว่าระดับสูบน้ำ (Pumping Water Level) • ตรวจสอบปั๊ม ในกรณีปั๊มใหม่ตรวจสอบดูความคล่องตัว โดยการหมุนแกนเพลาปั๊มว่ามีส่วนใดติดขัดหรือไม่ • โปรดทำการทดสอบการทำงานพร้อมทั้งตรวจสอบระดับน้ำขณะสูบพร้อมทั้งพิจารณาความเหมาะสมของความลึกในการติดตั้งปั๊ม • หลีกเลี่ยงให้ปั๊มทำงานในขณะน้ำแห้ง

SUMO® INDUSTRIAL

SUBMERSIBLE PUMP FOR DIRT WATER

ปั๊มแช่ดูดโคลน MODEL VW450

ขนาดท่อ 2" (50 mm)

CE GTS

EN 55014-1:2006 + A1:2009 + A2:2011
EN 55014-2:2015
EN 61000-3-2:2006 + A2:2009
EN 61000-3-3:2013

IPX8 Protection class — มาตรฐานการป้องกัน

B Insulation class — ระดับฉนวนกันความร้อน

6 m (เมตร) Power cord length — ความยาวสายไฟ

ใบพัดเหล็กหล่อ

สำหรับ ดูดโคลน และน้ำสะอาด

ระบายน้ำเสียจากฟาร์มเลี้ยงปลา
บ่อกุ้ง ฟาร์มสัตว์ ดูดน้ำปนกรวด ทราย โคลน เลน ในงานก่อสร้าง ระบายน้ำเสียจากบ่อบำบัดสิ่งปฏิกูล หรืองานสูบของเหลวที่มีความหนืดสูง เช่น น้ำยางพารา

ใช้เมคคานิคอลซิลและมีห้องน้ำมันหล่อเย็น เพื่อความทนทานในการใช้งาน

มอเตอร์ทองแดง 100%

ปริมาณน้ำไหล (MAX. FLOW)	13.2m³/h (220L/min)
ส่งน้ำสูงสุด (MAX. HEAD)	11.5m
ช่องตะแกรง (SOLID PASSAGE)	12x19mm
กำลังไฟ (POWER RATE)	450W

5,500.-/Pc

คุณสมบัติ

- **ออกแบบมาสำหรับดูดโคลนและน้ำสกปรกโดยเฉพาะ**
- **มอเตอร์ทองแดงแท้ 100%** มีอายุการใช้งานยาวนานกว่ามอเตอร์อลูมิเนียม และมีประสิทธิภาพในการทำงานสูงสุด
- **กำลังมอเตอร์ 0.6 แรงม้า(HP)**
- **ใบพัดเหล็กหล่อขึ้นรูป** มีความแข็งแรง คงทน และทนทานเป็นพิเศษ ไม่แตกหักง่าย
- **มีระบบป้องกันมอเตอร์ไหม้ เมื่อน้ำมีอุณภูมิสูงเกิน 40°C** หรือระดับน้ำต่ำกว่ามอเตอร์ ปั๊มจะหยุดทำงานอัตโนมัติ
- **โครงสร้างของปั๊มทำจากสแตนเลสและพลาสติกคุณภาพสูง** สามารถทนแรงสั่นสะเทือนและแรงกระแทกได้เป็นอย่างดี
- มีน้ำหนักมากทำให้**วางตั้งได้มั่นคงไม่ล้มง่าย** จมลงในโคลนได้ดี ง่ายต่อการดูดโคลน
- **ช่องน้ำเข้ามีขนาดใหญ่**สามารถดูดเศษใบไม้ ตะกอนขนาดใหญ่ มูลปลาและโคลน

PERFORMANCE CHART

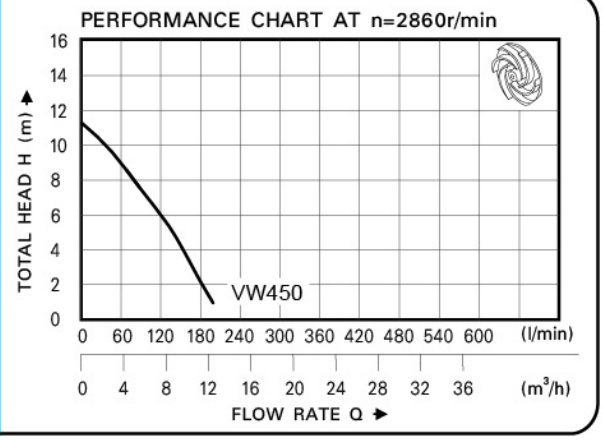

มอเตอร์ (Motor Output)			เฟส (Phase)	แรงดันไฟฟ้า (Voltage)	ขนาดท่อ (Outlet)	Maximum		ช่องตะแกรง (Solid Passage) mm	ระดับฉนวน (Insulation)	สายไฟ (Cable)	น้ำหนัก (Weight)	ขนาดเครื่อง (Dimension)
กิโลวัตต์ (KW)	แรงม้า (HP)	ความเร็วรอบ (Speed)				ส่งน้ำสูง (Head) m	ปริมาณน้ำ (Flow Rate) L/min					
0.45	0.6	2860RPM	Single (1)	220V/ 50Hz	2" (50mm)	11.5m	13.2m³/h (220L/Min)	12x19mm	B	3x0.75mm²x6m	12.5 kg	23.2x16.5x41.5cm

SUMO INDUSTRIAL

SUBMERSIBLE PUMP FOR DIRT WATER
ปั๊มแช่ดูดโคลน MODEL. VW450

ขนาดท่อ 2" (50 mm)

CE GTS

EN 55014-1:2006 + A1:2009 + A2:2011
EN 55014-2:2015
EN 61000-3-2:2006 + A2:2009
EN 61000-3-3:2013

รายละเอียดสินค้า

ประเภทน้ำ	เหมาะสำหรับ	มอเตอร์	ปั๊ม
• น้ำโคลนและน้ำสกปรก	• การระบายน้ำเสียในโรงงาน สถานที่ก่อสร้างและอาคารพาณิชย์ • ระบบระบายน้ำในโรงบำบัดน้ำเสียเทศบาล • สถานีระบายน้ำในย่านที่พักอาศัย • โครงการเทศบาล • บ่อมีเทน และการชลประทานในไร่นา • ระบบบำบัดน้ำในบ่อปลา และตู้ปลาขนาดใหญ่	• มอเตอร์ทองแดงแท้ 100% • มีระบบป้องกันความร้อนเกิน • แกนใบพัดสแตนเลส • ระดับฉนวนป้องกันความร้อน: B • ระดับการป้องกัน: IPX8	• ความลึกในการแช่ : 5m • อุณหภูมิน้ำสูงสุดไม่เกิน : 40°C (104°F) • ใช้กับน้ำที่มีความเป็นกรด-ด่าง : PH 5-9 • ความหนืดของน้ำ : $7x10^{-6}$ ~ $23x10^{-6}$ m^2/s • ความหนาแน่นของน้ำ : $1.2x10^3$ kg/m^3

SPARE PARTS

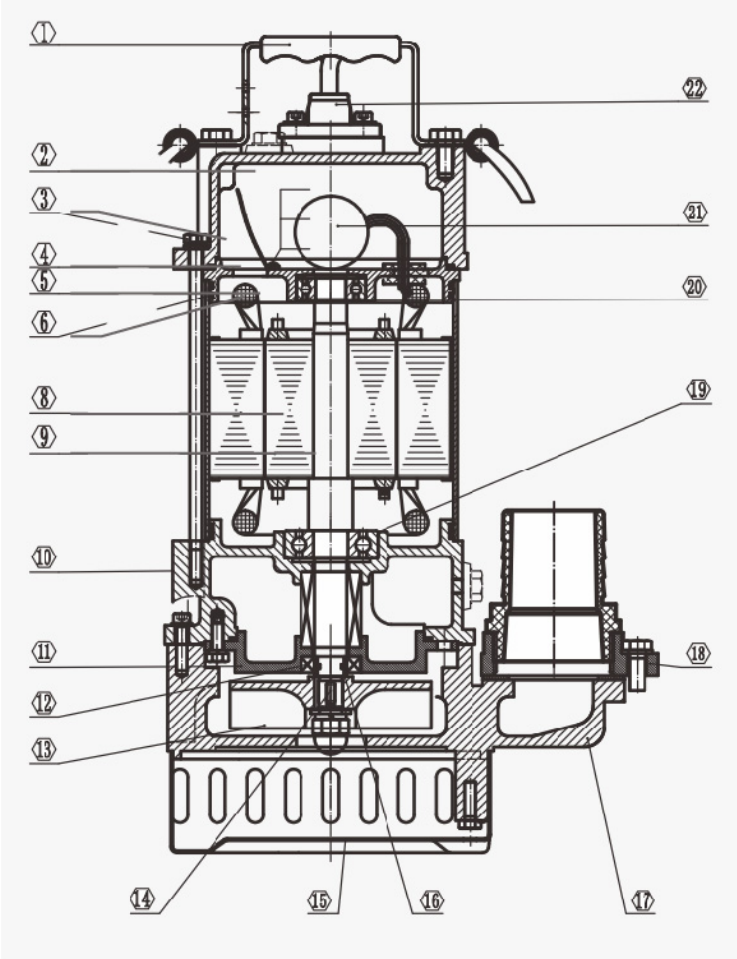

NO.	NAME	MATERIAL/SPEC.	PRICE
1	Handle	Stainless Steel	
2	Capacitor Cover	HT200	
3	Screw	Stainless Steel	
4	O Ring	NBR	
5	Upper Cover	HT200	
6	O Ring	NBR	
8	Motor	AISI201 (Motor Casing)	2800.-
9	Rotor	45# Carbon Steel & Cr13 Stainless	
10	Oil Chamber	HT200	
11	Oil Chamber Cover	HT200	
12	Mechanical seal	NBR	80.-
13	Impeller	HT200	
14	Key	Stainless Steel	
15	Filter Mesh	ST13	
16	Shaft Sleeve	HT200	
17	Pump Body	HT200	
18	Outlet Connecting	ABS	
19	Bearing		
20	Bearing		
21	Capacitor		
22	Cable Protector		

WARNING

• อ่านคู่มือประกอบการใช้งาน • ตรวจสอบตำแหน่งติดตั้งปั๊ม ควรติดตั้งที่ระดับต่ำกว่าระดับสูบน้ำ (Pumping Water Level) • ตรวจสอบปั๊ม ในกรณีปั๊มใหม่ตรวจสอบดูความคล่องตัว โดยการหมุนแกนเพลาปั๊มว่ามีส่วนใดติดขัดหรือไม่ • โปรดทำการทดสอบการทำงานพร้อมทั้งตรวจสอบระดับน้ำขณะสูบพร้อมทั้งพิจารณาความเหมาะสมของความลึกในการติดตั้งปั๊ม • หลีกเลี่ยงให้ปั๊มทำงานในขณะน้ำแห้ง

SUMO® INDUSTRIAL

SUBMERSIBLE PUMP FOR DIRT WATER
ปั๊มแช่ดูดโคลน MODEL VWS1100

ขนาดท่อ 3" (75 mm)

CE GTS

EN 55014-1:2006 + A1:2009 + A2:2011
EN 55014-2:2015
EN 61000-3-2:2006 + A2:2009
EN 61000-3-3:2013

IPX8 Protection class — มาตรฐานการป้องกัน
B Insulation class — ระดับฉนวนกันความร้อน
6 m (เมตร) Power cord length — ความยาวสายไฟ

ปริมาณน้ำไหล (MAX. FLOW)	40m³/h (667L/min)
ส่งน้ำสูงสุด (MAX. HEAD)	13.7m
ช่องตะแกรง (SOLID PASSAGE)	29x44mm
กำลังไฟ (POWER RATE)	1100w

สำหรับ ดูดโคลน และน้ำสะอาด

ระบายน้ำเสียจากฟาร์มเลี้ยงปลา
บ่อกุ้ง ฟาร์มสัตว์ ดูดน้ำปนกรวด ทราย โคลน เลน ในงานก่อสร้าง ระบายน้ำเสียจากบ่อบำบัดสิ่งปฏิกูล หรืองานสูบของเหลวที่มีความหนืดสูง เช่น น้ำยางพารา

ใช้เมคคานิคอลซิลและมีห้องน้ำมันหล่อเย็น
เพื่อความทนทานในการใช้งาน

มอเตอร์ทองแดง 100%

7,900.-/Pc

คุณสมบัติ

- **ออกแบบมาสำหรับดูดโคลนและน้ำสกปรกโดยเฉพาะ**
- **มอเตอร์ทองแดงแท้ 100%** มีอายุการใช้งานยาวนานกว่ามอเตอร์อลูมิเนียม และมีประสิทธิภาพในการทำงานสูงสุด
- **กำลังมอเตอร์ 1.5 แรงม้า(HP)**
- **ใบพัดเหล็กหล่อขึ้นรูป** มีความแข็งแรง คงทน และทนทานเป็นพิเศษ ไม่แตกหักง่าย
- **มีระบบป้องกันมอเตอร์ไหม้ เมื่อน้ำมีอุณภูมิสูงเกิน 40°C** หรือระดับน้ำต่ำกว่ามอเตอร์ ปั๊มจะหยุดทำงานอัตโนมัติ
- **โครงสร้างของปั๊มทำจากสแตนเลสและพลาสติกคุณภาพสูง** สามารถทนแรงสั่นสะเทือนและแรงกระแทกได้เป็นอย่างดี
- มีน้ำหนักมากทำให้**วางตั้งได้มั่นคงไม่ล้มง่าย** จมลงในโคลนได้ดี ง่ายต่อการดูดโคลน
- **ช่องน้ำเข้ามีขนาดใหญ่**สามารถดูดเศษใบไม้ ตะกอนขนาดใหญ่ มูลปลาและโคลน

PERFORMANCE CHART

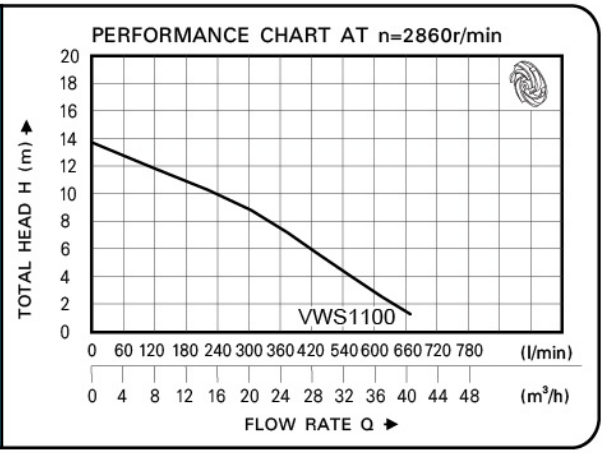

มอเตอร์ (Motor Output)			เฟส (Phase)	แรงดันไฟฟ้า (Voltage)	ขนาดท่อ (Outlet)	Maximum		ช่องตะแกรง (Solid Passage) mm	ระดับฉนวน (Insulation)	สายไฟ (Cable)	น้ำหนัก (Weight)	ขนาดเครื่อง (Dimension)
กิโลวัตต์ (KW)	แรงม้า (HP)	ความเร็วรอบ (Speed)				ส่งน้ำสูง (Head) m	ปริมาณน้ำ (Flow Rate) L/min					
1.1	1.5	2860RPM	Single (1)	220V/ 50Hz	3" (75mm)	13.7m	40m³/h (667L/Min)	29x44mm	B	3x1mm²x6m	23.5 kg	27.7x17.5x51.8cm

SUMO® INDUSTRIAL

SUBMERSIBLE PUMP FOR DIRT WATER

ปั๊มแช่ดูดโคลน MODEL VWS1100

ขนาดท่อ 3" (75 mm)

CE GTS

EN 55014-1:2006 + A1:2009 + A2:2011
EN 55014-2:2015
EN 61000-3-2:2006 + A2:2009
EN 61000-3-3:2013

รายละเอียดสินค้า

ประเภทน้ำ	เหมาะสำหรับ	ปั๊ม	มอเตอร์
• น้ำโคลนและน้ำสกปรก	• การระบายน้ำเสียในโรงงาน สถานที่ก่อสร้างและอาคารพาณิชย์ • ระบบระบายน้ำในโรงบำบัดน้ำเสียเทศบาล • สถานีระบายน้ำในย่านที่พักอาศัย • โครงการเทศบาล • บ่อมีเทน และการชลประทานในไร่นา • ระบบบำบัดน้ำในบ่อปลา และตู้ปลาขนาดใหญ่	• มอเตอร์ทองแดงแท้ 100% • มีระบบป้องกันความร้อนเกิน • แกนใบพัดสแตนเลส • ระดับฉนวนป้องกันความร้อน: B • ระดับการป้องกัน: IPX8	• ความลึกในการแช่ : 5m • อุณหภูมิน้ำสูงสุดไม่เกิน : 40°C (104°F) • ใช้กับน้ำที่มีความเป็นกรด-ด่าง : PH 5-9 • ความหนืดของน้ำ : $7x10^{-6}$ ~ $23x10^{-6}$ m^2/s • ความหนาแน่นของน้ำ : $1.2x10^3$ kg/m^3

SPARE PARTS

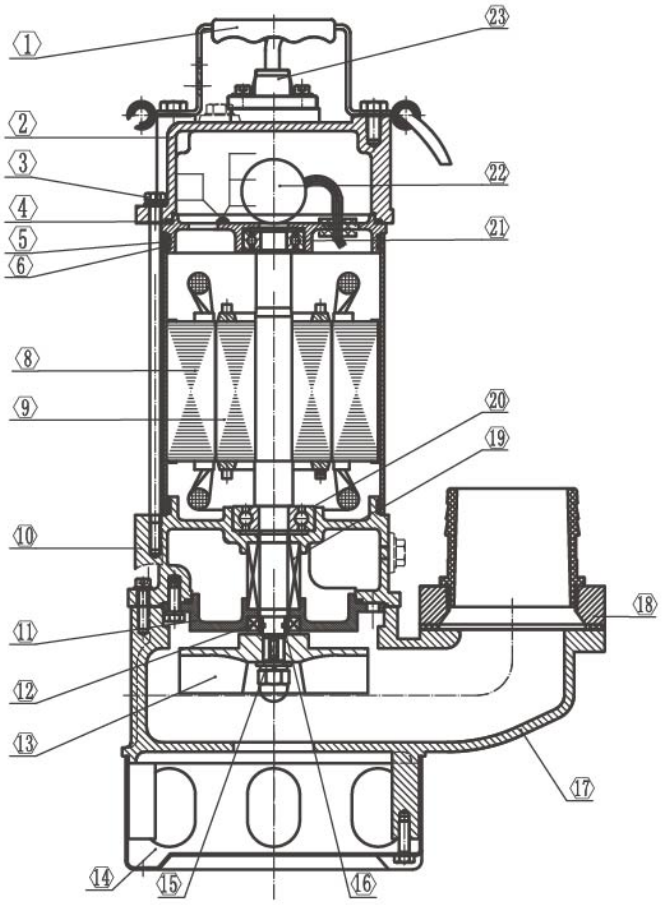

NO.	NAME	MATERIAL/SPEC.
1	Handle	Stainless Steel
2	Capacitor Cover	HT200
3	Screw	Stainless Steel
4	O Ring	NBR
5	Upper Cover	HT200
6	O Ring	NBR
8	Motor	AISI201 (Motor Casing)
9	Rotor	45# Carbon Steel & Cr13 Stainless
10	Oil Chamber	HT200
11	Oil Chamber Cover	HT200
12	Oil Seal	NBR
13	Impeller	HT200
14	Filter Mesh	ST13
15	Key	Stainless Steel
16	Shaft Sleeve	HT200
17	Pump Body	HT200
18	Outlet Connecting	ABS
19	Mechanical Seal	Ceramic/Graphite
20	Bearing	
21	Bearing	
22	Capacitor	
23	Cable Protector	

WARNING

• อ่านคู่มือประกอบการใช้งาน • ตรวจสอบตำแหน่งติดตั้งปั๊ม ควรติดตั้งที่ระดับต่ำกว่าระดับสูบน้ำ (Pumping Water Level) • ตรวจสอบปั๊ม ในกรณีปั๊มใหม่ตรวจสอบดูความคล่องตัว โดยการหมุนแกนเพลาปั๊มว่ามีส่วนใดติดขัดหรือไม่ • โปรดทำการทดสอบการทำงานพร้อมทั้งตรวจสอบระดับน้ำขณะสูบพร้อมทั้งพิจารณาความเหมาะสมของความลึกในการติดตั้งปั๊ม • หลีกเลี่ยงให้ปั๊มทำงานในขณะน้ำแห้ง

SUMO® INDUSTRIAL

SUBMERSIBLE PUMP FOR CLEAN WATER

ปั๊มแช่ดูดน้ำ MODEL. QDX10 (QDX10-12-0.55A)

ขนาดท่อ 2" (50 mm)

CE GTS

EN 55014-1:2006 + A1:2009 + A2:2011
EN 55014-2:2015
EN 61000-3-2:2006 + A2:2009
EN 61000-3-3:2013

IPX8 Protection class — มาตรฐานการป้องกัน
B Insulation class — ระดับฉนวนกันความร้อน
7 m (เมตร) Power cord length — ความยาวสายไฟ

ใช้กับ **น้ำสะอาด** เท่านั้น

เช่น การถ่ายน้ำ สูบน้ำจากสระว่ายน้ำ ถ่ายน้ำจากโอ่งหรือแทงก์ งานน้ำพุ บ่อน้ำ และงานเกษตร

*ห้ามใช้ดูดโคลนและน้ำสกปรก

ใช้เมคคานิคอลซิลและมีห้องน้ำมันหล่อเย็น เพื่อความทนทานในการใช้งาน

มอเตอร์ทองแดง 100%

ปริมาณน้ำไหล (MAX. FLOW)	12m³/h (200L/min)
ส่งน้ำสูงสุด (MAX. HEAD)	10m
ช่องตะแกรง (SOLID PASSAGE)	3mm
กำลังไฟ (POWER RATE)	550W

3,700.-/Pc

คุณสมบัติ

- **ออกแบบมาสำหรับดูดน้ำสะอาดเท่านั้น**
- **มอเตอร์ทองแดงแท้ 100%** มีอายุการใช้งานยาวนานกว่ามอเตอร์อลูมิเนียม และมีประสิทธิภาพในการทำงานสูงสุด
- ใบพัดทำจากอลูมิเนียมไม่เป็นสนิม มีความแข็งแรงมากเป็นพิเศษ เหนียวไม่แตกหักง่าย
- **มีระบบป้องกันมอเตอร์ไหม้ เมื่อน้ำมีอุณภูมิสูงเกิน 40°C** หรือระดับน้ำต่ำกว่ามอเตอร์ ปั๊มจะหยุดทำงานอัตโนมัติ
- **โครงสร้างของปั๊มทำจากอลูมิเนียมและเหล็กหล่อเคลือบกันสนิม**อย่างดี มีความทนทาน สามารถทนแรงสั่นสะเทือนและแรงกระแทกได้เป็นอย่างดี ทนการสึกหรอได้สูง
- มีน้ำหนักเบา ติดตั้งง่าย และเคลื่อนย้ายสะดวก
- **ช่องน้ำเข้ามีขนาดเล็ก ป้องกันเศษหิน ทราย หรือตะกอนขนาดใหญ่**เข้าไปทำให้ใบพัดเสียหาย

PERFORMANCE CHART

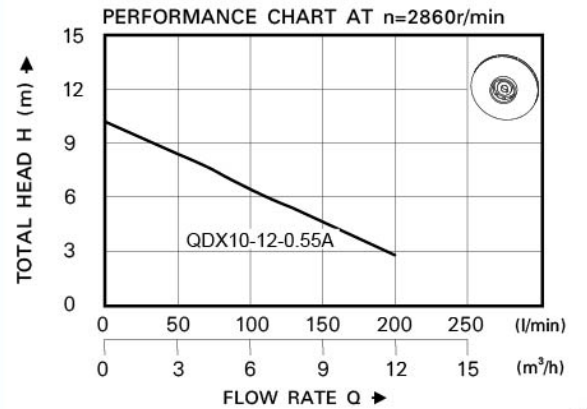

มอเตอร์ (Motor Output)			เฟส (Phase)	แรงดันไฟฟ้า (Voltage)	ขนาดท่อ (Outlet)	Maximum		ช่องตะแกรง (Solid Passage) mm	ระดับฉนวน (Insulation)	สายไฟ (Cable)	น้ำหนัก (Weight)	ขนาดเครื่อง (Dimension)
กิโลวัตต์ (KW)	แรงม้า (HP)	ความเร็วรอบ (Speed)				ส่งน้ำสูง (Head) m	ปริมาณน้ำ (Flow Rate) L/min					
0.55	0.74	2860RPM	Single (1)	220V/ 50Hz	2" (50mm)	10 m	12m³/h (200L/Min)	3 mm	B	3x0.75mm²x7m	7.5 kg	23.1x15.5x37.9cm

SUMO INDUSTRIAL

SUBMERSIBLE PUMP FOR CLEAN WATER

ปั๊มแช่ดูดน้ำ MODEL. QDX10

ขนาดท่อ 2" (50 mm)

CE GTS

EN 55014-1:2006 + A1:2009 + A2:2011
EN 55014-2:2015
EN 61000-3-2:2006 + A2:2009
EN 61000-3-3:2013

รายละเอียดสินค้า

ประเภทน้ำ	เหมาะสำหรับ	มอเตอร์	ปั๊ม
• น้ำโคลนและน้ำสกปรก	• การระบายน้ำเสียในโรงงาน สถานที่ก่อสร้างและอาคารพาณิชย์ • ระบบระบายน้ำในโรงบำบัดน้ำเสียเทศบาล • สถานีระบายน้ำในย่านที่พักอาศัย • โครงการเทศบาล • บ่อมีเทน และการชลประทานในไร่นา • ระบบบำบัดน้ำในบ่อปลา และตู้ปลาขนาดใหญ่	• มอเตอร์ทองแดงแท้ 100% • มีระบบป้องกันความร้อนเกิน • แกนใบพัดสแตนเลส • ระดับฉนวนป้องกันความร้อน: B • ระดับการป้องกัน: IPX8	• ความลึกในการแช่ : 5m • อุณหภูมิน้ำสูงสุดไม่เกิน : 40°C (104°F) • ใช้กับน้ำที่มีความเป็นกรด-ด่าง : PH 5-9 • ความหนืดของน้ำ : $7x10^{-6}$ ~ $23x10^{-6}$ m^2/s • ความหนาแน่นของน้ำ : $1.2x10^3$ kg/m^3

SPARE PARTS

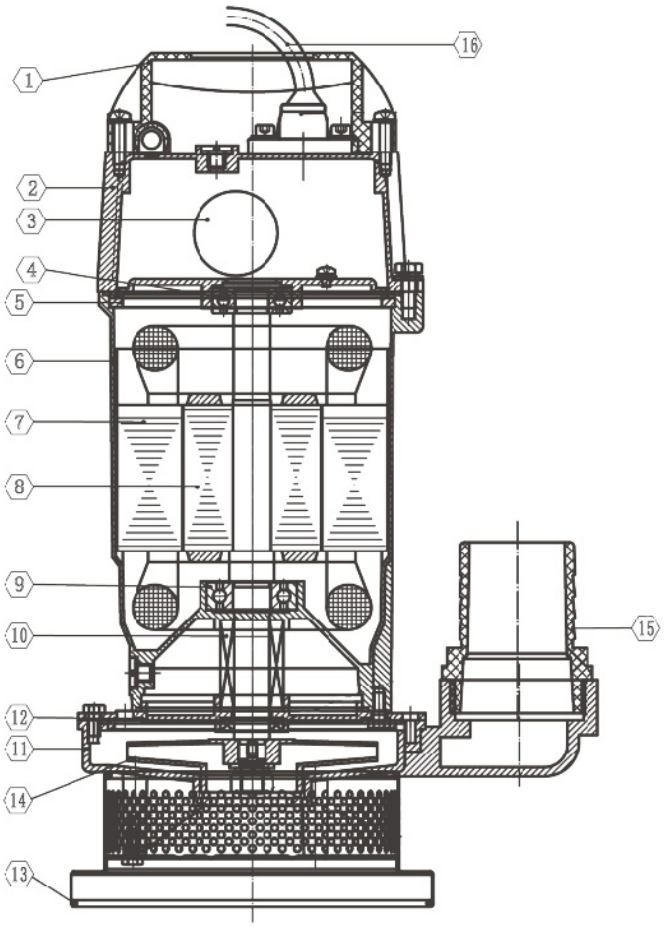

NO.	NAME	MATERIAL/SPEC.
1	Handle	Stainless Steel
2	Capacitor Cover	ZL102
3	Capacitor	
4	Bearing	
5	Upper Cover	ZL102
6	Motor	ZL102
7	Roto	
8	Motor	
9	Bearing	
10	Mechanical Seal	
11	Pump Body	HT200
12	Oil Chamber Cover	ZL102
13	Filter Mesh	
14	Impeller	ZL10
15	Out-Connector	
16	Cable	

WARNING

• อ่านคู่มือประกอบการใช้งาน • ตรวจสอบตำแหน่งติดตั้งปั๊ม ควรติดตั้งที่ระดับต่ำกว่าระดับสูบน้ำ (Pumping Water Level) • ตรวจสอบปั๊ม ในกรณีปั๊มใหม่ตรวจสอบดูความคล่องตัว โดยการหมุนแกนเพลาปั๊มว่ามีส่วนใดติดขัดหรือไม่ • โปรดทำการทดสอบการทำงานพร้อมทั้งตรวจสอบระดับน้ำขณะสูบพร้อมทั้งพิจารณาความเหมาะสมของความลึกในการติดตั้งปั๊ม • หลีกเลี่ยงให้ปั๊มทำงานในขณะน้ำแห้ง

SUMO PROFESSIONAL

CE ISO 9001:2015

ปั๊มแช่ดูดน้ำ

SUBMERSIBLE PUMP | S250

220V / 50Hz

IPX8 Protection class — มาตรฐานการป้องกัน

3.2m (เมตร) Power cord length — ความยาวสายไฟ

B Insulation class — ระดับฉนวนกันความร้อน

ส่งน้ำสูงสุด MAX. HEIGHT 6 m

อัตราการไหลสูงสุด MAX. FLOW RATE 75 L/min

2,150.-/Pc
4 Pcs/ctn

1" ขนาดท่อ PIPE SIZE 1"

ใช้กับ น้ำสะอาดเท่านั้น CLAEN WATER

ดูดน้ำต่ำสุด 1 mm

ABSORBS WATER AS LOW AS 1 MM

มีระบบป้องกันความร้อน ควบคุมอุณหภูมิในมอเตอร์ เมื่อมอเตอร์มีความร้อนสูง ระบบจะหยุดการทำงานทันที เพื่อป้องกันมอเตอร์ไหม้

THERE IS AN OVERHEAT PROTECTION SYSTEM. FOR CONTROLLING THE TEMPERATURE IN THE MOTOR WHEN THE MOTOR IS OVERHEATED, THE SYSTEM WILL STOP WORKING IMMEDIATELY TO PREVENT THE MOTOR FROM BURNING.

รายละเอียดสินค้า (SPECIFICATION)

แรงดันไฟฟ้า (Voltage/Frequency)	:	220V/50Hz
กำลังไฟ (Power)	:	250W
ส่งน้ำสูงสุด (Max. Height)	:	6 m
อัตราการไหลสูงสุด (Max. Flow Rate)	:	75L/min
ช่องตะแกรง (Solid Passage)	:	5 mm
ขนาดท่อ (Pipe)	:	1"
ดูดน้ำต่ำสุด (Absorbs Water As Low)	:	1 mm
ความเร็วรอบ (Speed)	:	2850RPM
มอเตอร์ (Motor)	:	1/3HP
เฟส (Phase)	:	1(Single)
ฉนวนกันความร้อน (Insulation Class)	:	B
มาตรฐานการป้องกัน (Protection Class)	:	IPX8
สายไฟ (Cable)	:	3.2 m
ขนาดเครื่อง (Dimension)	:	166x166x268 mm
น้ำหนัก (Weight)		3.20 kg

ช่องตะแกรง 5 mm SOLID PASSAGE

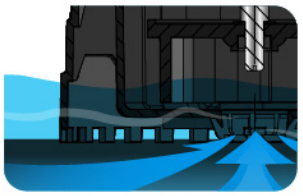

ข้อต่อหางปลา สามารถถอดได้

PERFORMANCE

Delivery rate (l/h)	4410	3999	3510	2840	2181	1072	0
Delivery height (m)	0	1	2	3	4	5	6
Power	271	264	260	253	249	245	246
curent (A)	1.185	1.154	1.134	1.11	1.087	1.071	1.068

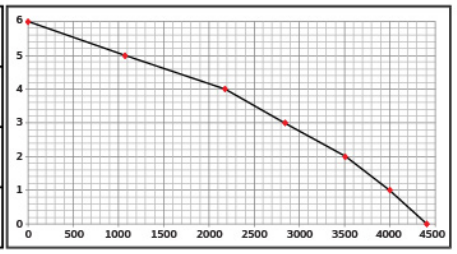

เหมาะสำหรับ

งานระบายน้ำในที่พักสระว่ายน้ำ ตู้ปลา งานตกแต่งน้ำพุ บ่อน้ำ ฯลฯ

DRAINAGE WORKS IN ACCOMMODATION, SWIMMING POOLS,DECORATION OF FOUNTAINS, FISH TANKS, PONDS, ETC.

ข้อแนะนำ

ในกรณีใช้ปั๊มแช่ดูดน้ำในที่ลึก ควรใช้เชือกคล้องที่ด้ามจับ เพื่อใช้ในการนำปั๊มขึ้นหรือลงน้ำ

TIE A ROPE TO THE HANDLE USED TO BRING THE PUMP UP OR DOWN INTO THE WATER.

SUMO PROFESSIONAL

CE ISO 9001:2015

ปั๊มแช่ดูดน้ำ

SUBMERSIBLE PUMP | S250

SPARE PARTS

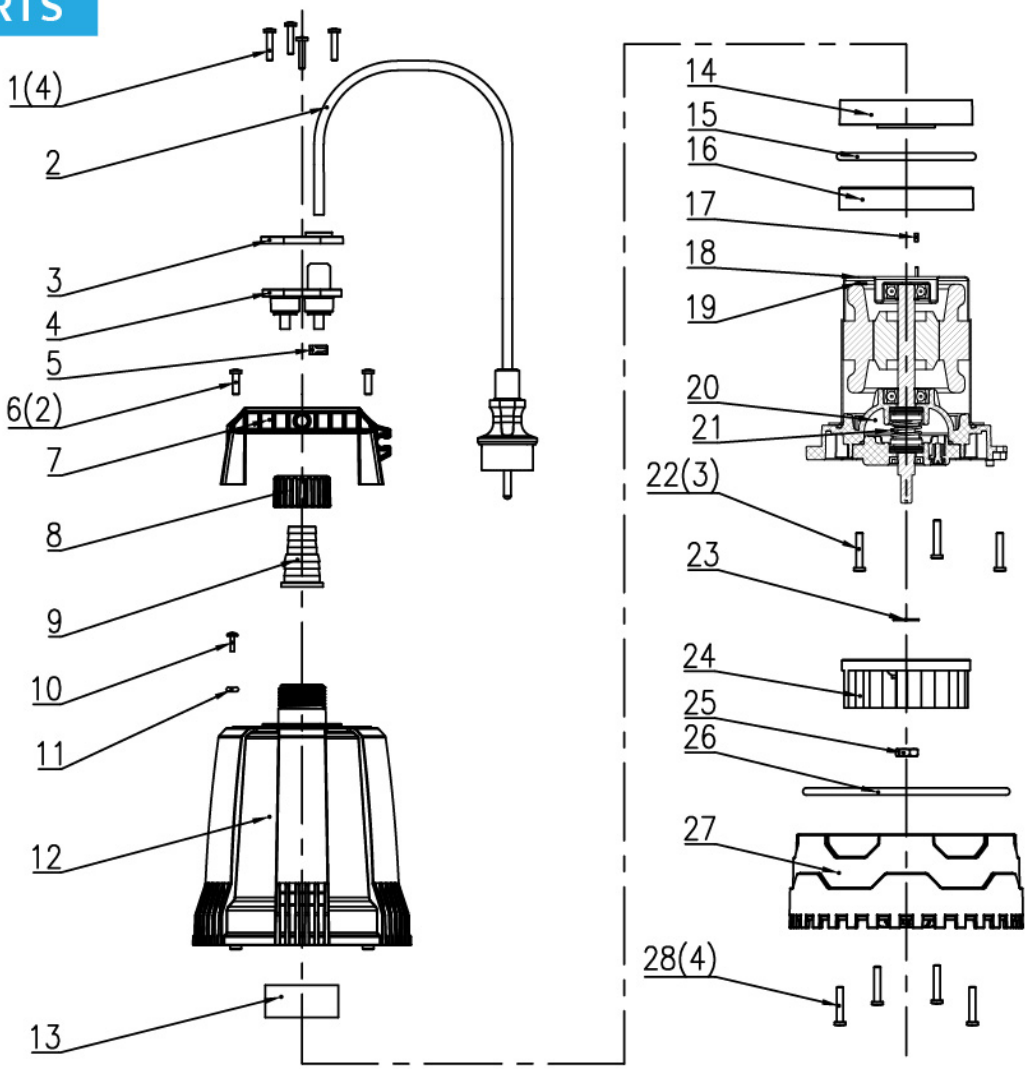

NO.	NAME	MATERIAL/SPEC.	QTY	NOTE
1	Cross Recessed Pan Head Peak Screw	Stainless steel	4	ST4x20
2	3.5mh05 With Gs Plug Cable	rubber	1	H05RN-F3G 0.75mm²
3	Single Hole Cable Stainless Steel Platen	Stainless steel	1	
4	MI 250 Cable Jacket (Single Hole)	TPR	1	
5	H05 Single Ear Throat Clamp	Stainless steel	1	
6	Cross Recessed Pan Head Peak Screw	Stainless steel	2	ST4.6x15
7	MI 250 Handle	PP+GF20	1	
8	G1 Nut	PP+GF20	1	
9	G1 Thread Joint	PP+GF20	1	
10	Gas Checking Screw	Stainless steel	1	ST3.5x11.5
11	Air Check Screw Seal	NBR	1	
12	MI 250 Body	PP+GF20	1	
13	8uf Square Capacitor	8uF±5%, 450VAC,50/60HZ	1	

NO.	NAME	MATERIAL/SPEC.	QTY	NOTE
14	ML 250 motor bracket	PA6+GF30	1	
15	ML 250 main seal	NBR	1	
16	ML 250 motor lower bracket	PA6+GF30	1	
17	Ground cable bus + insulation sleeve	Brass +NBR	1	
18	ML 250 aluminum motor		1	
19	Temperature protector		1	
20	Oil storage cavity			
21	Double-ended mechanical seal		1	
22	Cross recessed pan head peak screw	Stainless steel	3	ST4.6x25
23	Impeller adjusting gasket	Stainless steel	1	Ø16xØ8x2
24	B2-D75-H25 impeller	PPO	1	
25	M8 Lock nut	Stainless steel	1	

SUMO® PROFESSIONAL

ปั๊มแช่ดูดน้ำ 1"

MODEL **SF250**

Submersible Clean Water Pump

CE RoHS IPX8

ใช้สำหรับ ดูดน้ำทั่วๆ ไป งานระบายน้ำในที่พัก
งานระบายน้ำในที่ก่อสร้าง
งานตกแต่งน้ำพุ

Submersible pumps uses for draining clean water, drainage in home, constructive work and decorative fountains.

Over Load Protector

Rated Power 250W

ขดลวดทองแดง COPPER WIRE 100%

ปริมาณน้ำไหล (MAX. FLOW)	5.46m³/h (91L/min)
ส่งน้ำสูงสุด (MAX. HEAD)	6m
ขนาดเศษวัสดุที่กรองได้ (MAX. GRAIN SIZE)	5mm

1,600.-/Pc
4 Pcs/Ctn

จุดเด่น/Feature

- **เป็นมอเตอร์ทองแดง 100%** จึงมีอายุการใช้งานนานกว่ามอเตอร์อลูมิเนียมทำให้มีประสิทธิภาพในการทำงานสูง
- **เคลือบป้องกันสนิม**ด้วยกระบวนการที่ทันสมัย ป้องกันการกัดกร่อน ไม่เป็นสนิม
- โครงสร้างของตัวปั๊ม **ทำจากพลาสติกเกรดดี ทนทาน** สามารถทนแรงสั่นสะเทือนและแรงกระแทกได้
- **มอเตอร์มีระบบป้องกันไหม้** สำหรับควบคุมอุณหภูมิในมอเตอร์ในกรณีที่มอเตอร์มีความร้อนสูงระบบจะหยุดการทำงานทันที
- **ไม่มีปัญหาการรั่วซึมของปั๊ม**
- **มีน้ำหนักเบา** ขนย้ายได้สะดวก
- **มีระบบสวิตช์ลูกลอยเปิด-ปิดอัตโนมัติ** โดยใช้ระดับน้ำในการเปิด-ปิดเครื่อง สวิตช์ลูกลอยจะเปิดเครื่องอัตโนมัติเมื่อน้ำสูงได้ระดับและปิดเครื่องอัตโนมัติเมื่อระดับน้ำลดลง ปั๊มจึงไม่ต้องทำงานในขณะน้ำแห้ง ซึ่งอาจเป็นสาเหตุที่ทำให้เครื่องเสียได้

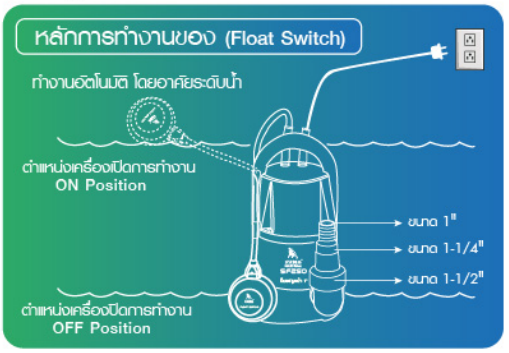

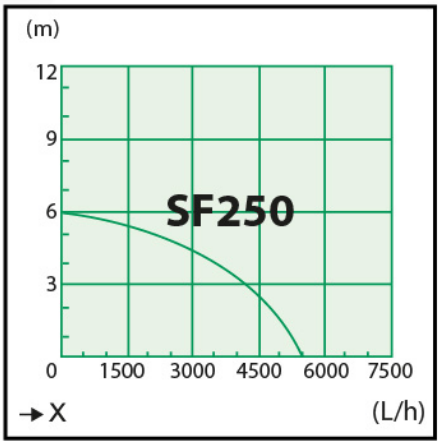

แรงดันไฟฟ้า (Voltage)	กำลังไฟ (Rated Power)	อัตราการไหลสูงสุด (Max. Flow Rate)	ส่งน้ำสูงสุด (Max. Height)	ขนาดเศษวัสดุที่กรองได้ (Max. Grain Size)	ขนาดท่อ (Outlet)	ความยาวสายไฟ (Cable Length)	มอเตอร์ (Motor)	น้ำหนัก (Weight)	ขนาดเครื่อง (Dimension)
220V/50Hz	250 W	91L/min 5500 L/hr	6 m	5 mm	1" 1-1/4" 1-1/2"	6 m	2850 RPM	3.3 kg	22x15x29.5 cm

SUMO® PROFESSIONAL

ปั๊มแช่ดูดน้ำ 1"

MODEL **SF250**

Submersible Clean Water Pump

CE RoHS IPX8

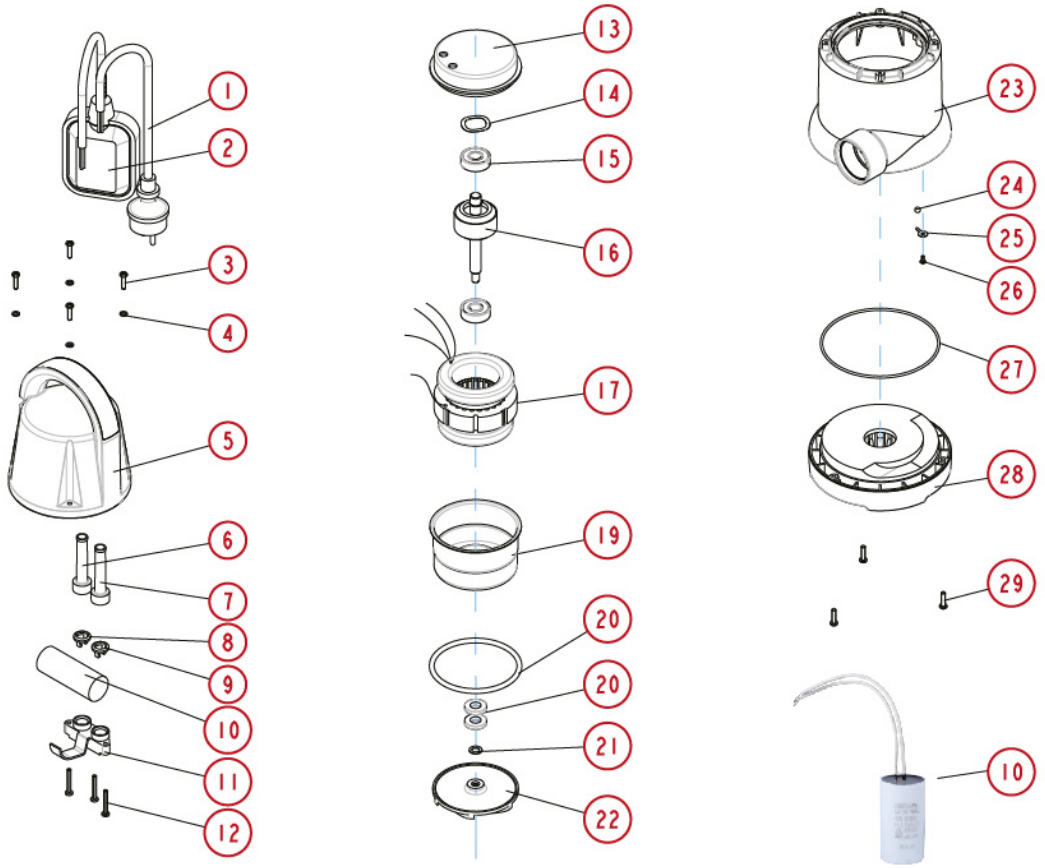

No.	Description	Material	Qty	Price
1	Plug and Cable H05RN-F 3G0.75mm²		1	
2	Float switch KW7-3		1	
3	Self-tapping screw ST4.2x25	SS	4	
4	gasket 4	SS	4	
5	Back pump housing	PP-GF30	1	
6	Cable shield 3#	NBR	1	
7	Cable shield 0#	NBR	1	
8	Cable retainer 8.8	PA6-GF20	1	
9	Cable retainer 7.8	PA6-GF20	1	
10	Capacitor 450V~4μF		1	100.-
11	Cable retainer	PA6-GF20	1	
12	Self-tapping screw ST3.9x30	zinc coat	3	
13	Motor back cover	PA6-GF20	1	
14	gasket	65Mn	1	
15	bearing 6201-2Z		2	

No.	Description	Material	Qty	Price
16	rotor 20-21		1	
17	Stator 90x20		1	
18	front cover 29	Chroming	1	
19	O ring 90x5.3	NBR	1	
20	seal 12x24x4.5	NBR	2	
21	gasket	SS		
22	impeller 1-3	PA6-GF20	1	
23	pump housing 112	PP-GF30	1	
24	steel ball 6	SS	1	
25	gasket	SS	1	
26	Self-tapping screw ST2.9x8	SS	1	
27	O ring 120x2.5	NBR	1	
28	base	PP-GF30	1	
29	Self-tapping screw ST4.2x19	SS	3	

WARNING

• อ่านคู่มือประกอบการใช้งาน • ตรวจสอบตำแหน่งติดตั้งปั๊ม ควรติดตั้งที่ระดับต่ำกว่าระดับสูบน้ำ (Pumping Water Level) • ตรวจสอบปั๊มในกรณีปั๊มใหม่ตรวจสอบดูความคล่องตัว โดยการหมุนแกนเพลาปั๊มว่ามีส่วนใดติดขัดหรือไม่ • ทำการติดตั้งชุดเครื่องสูบน้ำเรียบร้อยแล้ว จึงทำการติดตั้งกล่องควบคุมและทำการทดสอบการทำงาน พร้อมทั้งตรวจสอบระดับน้ำขณะสูบพร้อมทั้งพิจารณาความเหมาะสมของความลึกในการติดตั้งปั๊ม • หลีกเลี่ยงให้ปั๊มทำงานในขณะน้ำแห้ง

SUMO® PROFESSIONAL

ปั๊มแช่ดูดโคลน 1"

MODEL **SF400**

Submersible Dirty Water Pump

CE RoHS IPX8

กำลังวัตต์ที่สูงถึง 400 วัตต์ เครื่องจึงมีกำลังดูดน้ำได้แรงยิ่งขึ้น สามารถดูดได้ทั้งน้ำโคลนธรรมดา รวมไปถึงน้ำสกปรกและน้ำสะอาด

Over Load Protector

Rated Power 400W

ขดลวดทองแดง COPPER WIRE 100%

ปริมาณน้ำไหล (MAX. FLOW)	7.5m³/h (125L/min)
ส่งน้ำสูงสุด (MAX. HEAD)	5m
ขนาดเศษวัสดุที่กรองได้ (MAX. GRAIN SIZE)	25mm

2,100.-/Pc
4 Pcs/Ctn

จุดเด่น/Feature

- **เป็นมอเตอร์ทองแดง 100%** จึงมีอายุการใช้งานนานกว่ามอเตอร์อลูมิเนียมทำให้มีประสิทธิภาพในการทำงานสูง
- **เคลือบป้องกันสนิม**ด้วยกระบวนการที่ทันสมัย ป้องกันการกัดกร่อน ไม่เป็นสนิม
- โครงสร้างของตัวปั๊ม **ทำจากพลาสติกเกรดดี ทนทาน** สามารถทนแรงสั่นสะเทือนและแรงกระแทกได้
- **มอเตอร์มีระบบป้องกันไหม้** สำหรับควบคุมอุณหภูมิในมอเตอร์ในกรณีที่มอเตอร์มีความร้อนสูง ระบบจะหยุดการทำงานทันที
- **ใบพัดทำจากพลาสติก PP** มีความแข็งทนทานต่อการขีดข่วนคงตัว ไม่เสียรูปง่าย
- **ไม่มีปัญหาการรั่วซึมของปั๊ม**
- **มีน้ำหนักเบา** ขนย้ายได้สะดวก
- **มีระบบสวิตช์ลูกลอยเปิด-ปิดอัตโนมัติ** โดยใช้ระดับน้ำในการเปิด-ปิดเครื่อง สวิตช์ ลูกลอยจะเปิดเครื่องอัตโนมัติเมื่อน้ำสูงได้ระดับและปิดเครื่องอัตโนมัติเมื่อระดับน้ำลดลง ปั๊มจึงไม่ต้องทำงานในขณะน้ำแห้ง ซึ่งอาจเป็นสาเหตุที่ทำให้เครื่องเสียได้

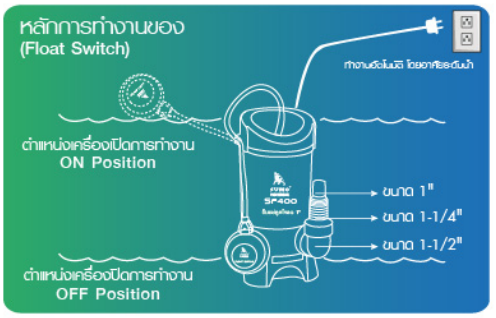

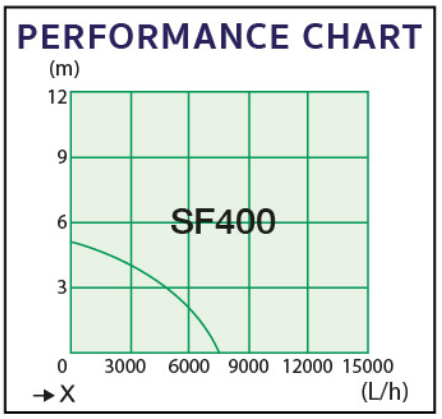

แรงดันไฟฟ้า (Voltage)	กำลังไฟ (Rated Power)	อัตราการไหลสูงสุด (Max. Flow Rate)	ส่งน้ำสูงสุด (Max. Height)	ขนาดเศษวัสดุที่กรองได้ (Max. Grain Size)	ขนาดท่อ (Outlet)	ความยาวสายไฟ (Cable Length)	มอเตอร์ (Motor)	น้ำหนัก (Weight)	ขนาดเครื่อง (Dimension)
220V/50Hz	400 W	125L/min 7500 L/hr	5 m	25 mm	1" 1-1/4" 1-1/2"	6 m	2850 RPM	3.9 kg	21x15x31.5 cm

SUMO® PROFESSIONAL

ปั๊มแช่ดูดโคลน 1"

MODEL **SF400**

Submersible Dirty Water Pump

CE RoHS IPX8

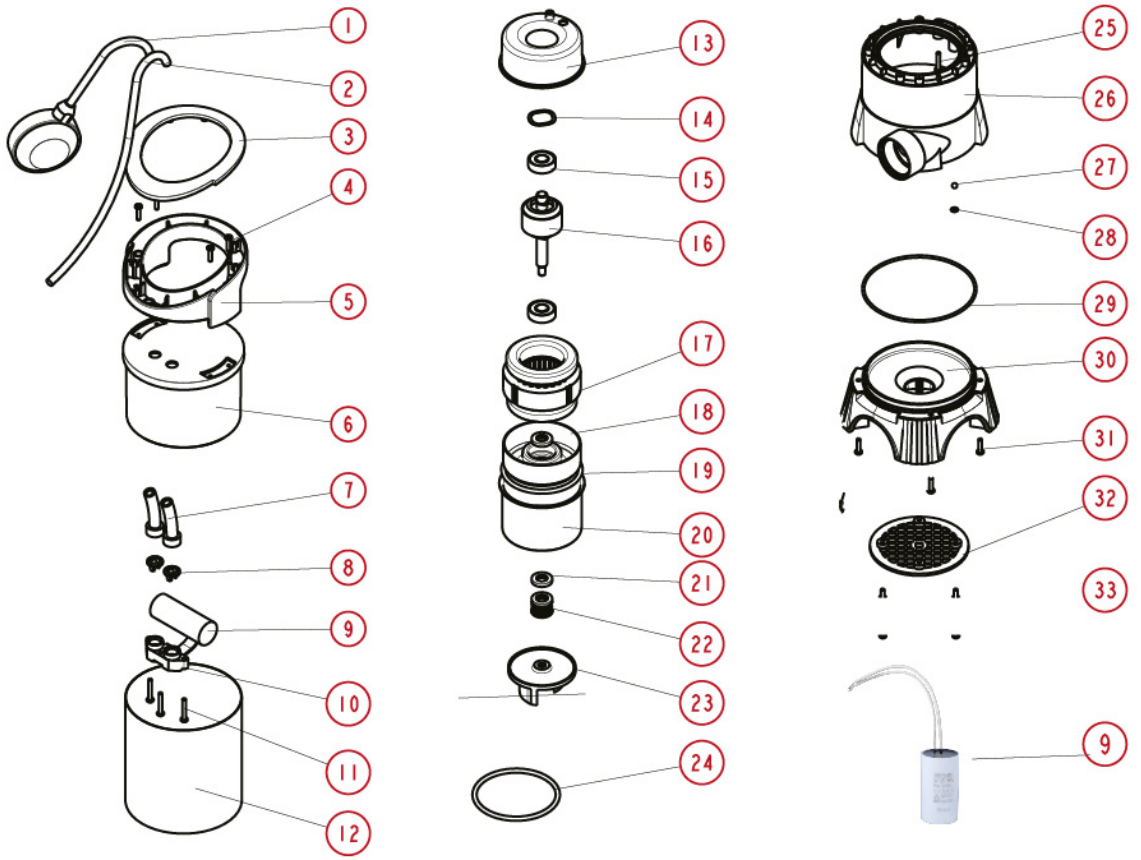

No.	Description	Material	Qty	Price
1	Float switch and cable		1	
2	Plug and Cable		1	
3	Handle cover	PP-GF20	1	
4	Self-tapping screw ST4.2x19	SS	2	
5	Handle	PP-GF20	1	
6	Back pump housing	PP-GF20	1	
7	Cable shield	NBR	2	
8	Cable retainer	PA6-GF20	2	
9	Capacitor 450V~6μF		1	100.-
10	Cable retainer	PA6-GF20	1	
11	Self-tapping screw ST3.9x30	zinc coat	3	
12	Sleeve	SS	1	
13	Back cover	ZL104	1	
14	Gasket		1	
15	Bearing 6201		2	
16	Rotor		1	
17	Stator		1	

No.	Description	Material	Qty	Price
18	Cover	zinc coat	1	
19	O ring	NBR	1	
20	Front cover	chroming	1	
21	Seal ring 12x24x4.5	NBR	2	
22	Lip seal		1	
23	Impeller	PA6-GF20	1	
24	O ring	NBR	1	
25	Self-tapping screw ST4.2x25	SS	4	
26	Pump housing	PP-GF20	1	
27	Steel ball 6	SS	1	
28	Gasket 4x9x1	SS	1	
29	O ring		1	
30	Base	PP-GF20	1	
31	Self-tapping screw ST4.2x19	SS	4	
32	Base	PP-GF20	1	
33	Self-tapping screw ST4.2x13	SS	2	

WARNING

• อ่านคู่มือประกอบการใช้งาน • ตรวจสอบตำแหน่งติดตั้งปั๊ม ควรติดตั้งที่ระดับต่ำกว่าระดับสูบน้ำ (Pumping Water Level) • ตรวจสอบปั๊มในกรณีปั๊มใหม่ตรวจสอบดูความคล่องตัว โดยการหมุนแกนเพลาปั๊มว่ามีส่วนใดติดขัดหรือไม่ • ทำการติดตั้งชุดเครื่องสูบน้ำเรียบร้อยแล้วจึงทำการติดตั้งกล่องควบคุมและทำการทดสอบการทำงาน พร้อมทั้งตรวจสอบระดับน้ำขณะสูบพร้อมทั้งพิจารณาความเหมาะสมของความลึกในการติดตั้งปั๊ม • หลีกเลี่ยงให้ปั๊มทำงานในขณะน้ำแห้ง

ปั๊มแช่สายอ่อน 3"x6 m
FLEXIBLE SUBMERSIBLE PUMP

6,500.-/Set
(*ราคา ปั๊ม+สาย)

ปั๊มแช่ SUBMERSIBLE PUMP

รายละเอียดสินค้า / Specification

ขนาด / Dimension	27x20x26 cm
ขนาดท่อ / Output Diameter	3"
ส่งน้ำสูงสุด / Pump Lift	18 mm
ปริมาณน้ำสูงสุด / Max flow	467L/min
ปริมาณน้ำ / Capacity	28000L/min
Material of body	Aluminum Pump Body
Net Weight	5.5 kg

◀ ลักษณะการต่อสายกับปั๊มแช่

สายปั๊มแช่ FLEXIBLE HOSE

รายละเอียดสินค้า / Specification

เส้นผ่าศูนย์กลางของสายยาง / Dia. Rubber Hose	Ø36 mm
เส้นผ่าศูนย์กลางของเพลา / Dia. Flexible Shaft	Ø13 mm
ความยาวสาย / Hose Length	6 m
Material Of Body	Rubber and Steel
ข้อต่อ / Coupling	DYNAPAC
น้ำหนัก / Net Weight	16.5 kg

3,200.-/Set
(*ราคาเฉพาะสาย)

• **ปั๊มแช่สายอ่อน** เป็นปั๊มที่มีขนาดเล็กแต่มีประสิทธิภาพในการทำงานสูง สามารถทำงานได้ในพื้นที่ที่แหล่งจ่ายไฟฟ้าเข้าไม่ถึง ทำงานด้วยเครื่องยนต์ผ่านเพลาที่ยืดหยุ่นได้ภายในสายปั๊ม ตัวปั๊มออกแบบมาให้มีประสิทธิภาพในการสูบน้ำ ลดปัญหาการติดขัดของสิ่งสกปรกแปลกปลอม ทำให้เหมาะสำหรับการสูบน้ำที่สกปรกมากหรือน้ำที่มีสารปนเปื้อนตกค้าง

วิธีใช้ / How to use

• ใช้งานได้ในพื้นที่ที่ไม่มีแหล่งจ่ายไฟทำงานด้วยเครื่องยนต์ สามารถสูบน้ำและระบายน้ำสกปรกได้

• WORKS IN AREAS WITH NO POWER SUPPLY. WORKING WITH A SHAFT ENGINE. CAN PUMP AND DRAIN DIRTY WATER.

ข้อแนะนำ / Suggestion

• ควรตรวจสอบปั๊มอยู่ตลอดเวลาว่ามีน้ำมากพอที่เครื่องจะสามารถทำงานได้

• ALWAYS CHECK THAT THE PUMP IS SUFFICIENTLY SUBMERGED TO ALLOW WATER TO COVER THE IMPELLER.

WARNING

ห้ามใช้งานเครื่องปั๊มขณะไม่มีน้ำโดยเด็ดขาด

DO NOT RUNNING THE PUMP WITHOUT WATER.

เครื่องจี้ปูนไฟฟ้าสะพายหลัง แบบมือถือ

Handy vibrators Series

- หัวจี้เขย่า ระบบ Eccentric System ให้พลังเขย่าสูงและสม่ำเสมอ
- หัวจี้ผลิตจากโลหะที่แข็งแรง พร้อมลูกปืนคุณภาพสูง
- มอเตอร์ทรงพลัง 550W
- ขนาดเล็กกระทัดรัด น้ำหนักเบา
- สายจี้แบบยางผ้าใบ 2 ชั้น ทนทานต่อการกัดกร่อน

Ø ขนาดหัวจี้เขย่า	ความยาว	กำลังวัตต์	ราคา
28 mm.	1 m.	550W	3,990.-
	1.5 m.		4,990.-
35 mm.	1 m.	550W	3,990.-
	1.5 m.		4,990.-

สายจี้เขย่าคอนกรีตแบบสะพาย

AH 25 + AT Series

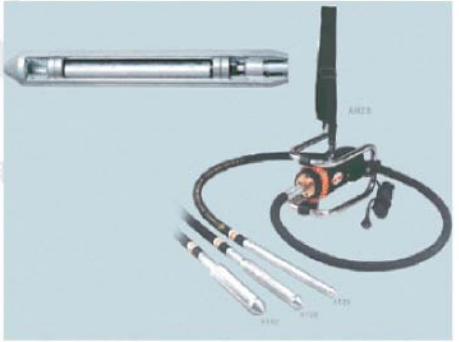

- หัวจี้เขย่า ระบบ Eccentric system ให้พลังเขย่าสูงและสม่ำเสมอ
- หัวจี้ผลิตจากโลหะที่แข็งแรง พร้อมลูกปืนคุณภาพสูง
- มอเตอร์รุ่นงานหนัก ทรงพลัง 1300W
- โครงสร้างมอเตอร์ แบบ Double-Insulation ป้องกันไฟดูด
- ขนาดเล็กกระทัดรัด น้ำหนักเบา พร้อมสายสะพาย
- มีความยาวให้เลือกหลายขนาด ตามความต้องการ (1, 1.5, 3 เมตร)

รุ่นมอเตอร์	AH-25		
กำลังมอเตอร์	1,300W		
ระบบไฟฟ้า (Volts)	220V 50Hz		
ความเร็วรอบ (rpm)	15000		
สัดส่วนมอเตอร์ LxWxH (mm)	340x190x190		
น้ำหนักเฉพาะมอเตอร์ (Kg)	7 Kg		
รุ่นสายจี้	AT-39		
ขนาดหัวจี้เขย่า (mm)	39 mm.	39 mm.	39 mm.
ความยาว (m)	1 m.	1.5 m.	3 m.
ราคาทั้งชุด	19,950.-	21,700.-	23,300.-

สายจี้ปูนเขย่าคอนกรีต

ขนาด Ø มิลลิเมตร	ความยาว 4 เมตร	ความยาว 5 เมตร	ความยาว 6 เมตร	ความยาว 10 เมตร
28 mm.	8,700.-	9,200.-	9,700.-	-
32 mm.	9,000.-	9,500.-	10,000.-	-
38 mm.	9,500.-	10,000.-	10,500.-	21,250.-
45 mm.	10,000.-	10,500.-	11,000.-	23,750.-
50 mm.	11,000.-	11,500.-	12,000.-	-
60 mm.	13,000.-	13,500.-	14,000.-	26,250.-
70 mm.	14,000.-	14,500.-	15,000.-	-

ข้อต่อสวมสายจี้ (ใช้แปลงสายจี้ให้เป็นแบบเขี้ยวไดนาแพค ราคา *1,340.-*

เครื่องยนต์ใช้กับสายจี้ "HONDA"

รุ่น	กำลัง	แบบ	ราคา
GX-160	5.5 HP	เขี้ยวไดนาแพค	18,500.-
GX-160	5.5 HP	เดือยหกเหลี่ยม	18,500.-

มอเตอร์ใช้กับสายจี้

220V - 2800R/MIN น้ำหนัก 30 kg

รุ่น	กำลัง	แบบ	ราคา
ZN-C	2 HP	เขี้ยวไดนาแพค	10,200.-
ZN-C	2 HP	เดือยหกเหลี่ยม	10,200.-