

SUMO INTELLIGENT

ปั๊มน้ำสแตนเลสอัจฉริยะ IP Jet4
INTELLIGENT JET PUMP

ISO 9001:2015 | IP55 Protection | F Insulation grade | 1.5m (เมตร) Power cord length

ระบบควบคุมอัจฉริยะ MCU

สแตนเลส 304 แท้ ไม่เป็นสนิม

SUMO รับประกัน WARRANTY 1 ปี YEAR *ตามเงื่อนไขตามใบรับประกัน

ใช้กับน้ำสะอาดเท่านั้น

- ระยะส่งน้ำสูงสุด 34m
- ปริมาณน้ำไหลสูงสุด 50 (50L/min)
- ดูดน้ำได้ลึกสูงสุด 9m
- กำลังไฟ 370W
- ความเร็วรอบ 2850RPM





ท่อ 1"/1"

6,800.-/Pc
1 Pc/Ctn

น้ำไหลแรงสม่ำเสมอ

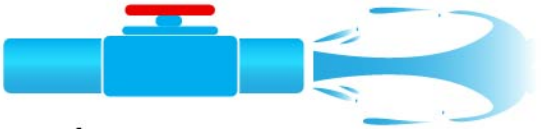

เหมาะสำหรับ บ้านจัดสรร ทาวเฮาส์ บ้านเดี่ยว อาคารพาณิชย์



ปั๊มน้ำสแตนเลสอัจฉริยะ IP Jet4
INTELLIGENT JET PUMP

6 ฟังก์ชั่นอัจฉริยะ

1 ปรับแรงดันน้ำอัตโนมัต

เมื่อแรงดันน้ำในท่อต่ำกว่า 2 บาร์ ถังแรงดันจะทำงานอัตโนมัติเพื่อเพิ่มแรงดันน้ำในท่อให้น้ำไหลแรงสม่ำเสมอ

2 ระบบปิดปั๊มน้ำอัตโนมัติ

เมื่อปิดก๊อกน้ำ แรงดันน้ำในท่อจะสูงกว่าแรงดันที่กำหนด (3 บาร์) และน้ำในท่อไม่มีการไหล โฟลเซ็นเซอร์จะสั่งปิดปั๊มน้ำอัตโนมัติภายใน 6-8 วินาที

3 เริ่มทำงานด้วยรอบต่ำ

ปั๊มน้ำจะทำงานด้วยรอบต่ำแล้วค่อยๆเพิ่มความเร็วรอบเพื่อป้องกันน้ำพุ่งแรงเกินไปเมื่อเราเปิดก๊อกน้ำ

4 ระบบป้องกันการขาดน้ำและตรวจเช็คน้ำ

เมื่อโฟลเซ็นเซอร์อยู่ในสถานะปิดและแรงดันน้ำในท่อลดลงต่ำกว่าที่กำหนด (2 บาร์) ปั๊มน้ำจะยังคงทำงานต่ออีกประมาณ 6 นาที จากนั้นสวิทช์อัจฉริยะจะสั่งปิดปั๊มน้ำและเข้าสู่โหมดการขาดน้ำ ไฟแสดงสถานะการขาดน้ำจะกระพริบ • กรณีขาดน้ำ ทุกๆ 30 นาที สวิทช์อัจฉริยะจะสั่งเปิดปั๊มน้ำเป็นเวลาประมาณ 15 วินาที เพื่อเช็คว่าน้ำมาแล้วหรือยัง ถ้าน้ำมาแล้วสวิทช์อัจฉริยะจะสั่งปิดระบบป้องกันการขาดน้ำและกลับสู่โหมดปกติ แต่ไฟแสดงสถานะการขาดน้ำยังคงกระพริบจนกว่าจะมีการเปิดน้ำใช้ไฟแสดงสถานะการขาดน้ำจึงจะหยุดและเปลี่ยนเป็นไฟแสดงสถานะปกติ

5 ระบบรีเซ็ทอัตโนมัติ

เมื่อมีเหตุที่ทำให้ปั๊มน้ำต้องหยุดทำงาน เช่น ไฟดับ หรือ มีการถอดปลั๊ก หลังจากไฟมาหรือเสียบปลั๊กและเปิดปั๊มน้ำระบบจะรีเซ็ทอัตโนมัติ

6 ระบบป้องกันการติดขัดของใบพัด

เมื่อผู้ใช้ไม่อยู่บ้านเป็นเวลาหลายวัน ทุกๆ 12 ชั่วโมง ปั๊มน้ำจะเปิดทำงานเองอัตโนมัติ มอเตอร์จะหมุนเบาๆ เป็นเวลา 2 นาที เพื่อป้องกันสิ่งแปลกปลอมเกาะจับใบพัดจนเกิดการติดขัด

คำเตือน : ห้ามใช้กับน้ำบาดาลหรือน้ำที่มีสิ่งสกปรกเจือปน เพราะตะกอนจะไปจับเซ็นเซอร์ ทำให้เซ็นเซอร์เสีย ส่งผลให้ปั๊มทำงานตลอดเวลา



ปั๊มน้ำสแตนเลสอัจฉริยะ IP Jet4
INTELLIGENT JET PUMP

หน้าปัดแสดงแรงดันน้ำ
(PRESSURE GAUGE)

เซ็นเซอร์สวิทช์อัจฉริยะ
และเช็ควาล์วควบคุม
การไหลของน้ำอัตโนมัติ
(WATER FLOW SENSOR
AND CHECK VALVE)

ท่อน้ำออก
(WATER OUTLET)

ช่องล่อน้ำ
(WATER FILLING)

ท่อน้ำเข้า
(WATER INLET)

ช่องปล่อยน้ำทิ้ง
(WATER DRAIN)

กล่องควบคุมแรงดันอัจฉริยะ
(INTELLIGENT BOX)

ไฟ LED แสดงสถานะ

ON WORKING	ไฟสีแดง ไม่กะพริบ	ปั๊มน้ำ ทำงานปกติ
TWINKLE NO WATER	ไฟสีแดง กะพริบ	น้ำไม่มี

สายไฟเชื่อมต่อ
ระหว่างเซ็นเซอร์
และกล่อง
ควบคุมอัจฉริยะ

CONTROL BOX
ควบคุมระบบจ่ายไฟ

สายไฟยาว1.5 เมตร

ใบพัดสแตนเลส
ไม่เป็นสนิม

แม็คคานิเคิ้ลซีล
(MECHANICAL SEAL)

อุปกรณ์ตรวจวัดอุณหภูมิ
(THERMAL PROTECTION)



ปั๊มน้ำสแตนเลสอัจฉริยะ IP Jet4
INTELLIGENT JET PUMP

สแตนเลส 304 แท้ ไม่เป็นสนิม
304 STAINLESS STEEL MATERIAL





ปั๊มน้ำทั่วไปที่มีแรงดันน้ำต่ำก่อให้เกิดปัญหาในชีวิตประจำวัน



แรงดันน้ำต่ำไม่สามารถต่อกับเครื่องทำน้ำอุ่นได้

น้ำไหล่เบาไม่เพียงพอต่อการใช้งานในชีวิตประจำวัน





อัตราน้ำไหลไม่เสม่ำเสมอ

เกิดสนิมในปั๊มน้ำทำให้เกิดอันตรายต่อผู้ใช้น้ำ





ปั๊มน้ำสแตนเลสอัจฉริยะ IP Jet4
INTELLIGENT JET PUMP

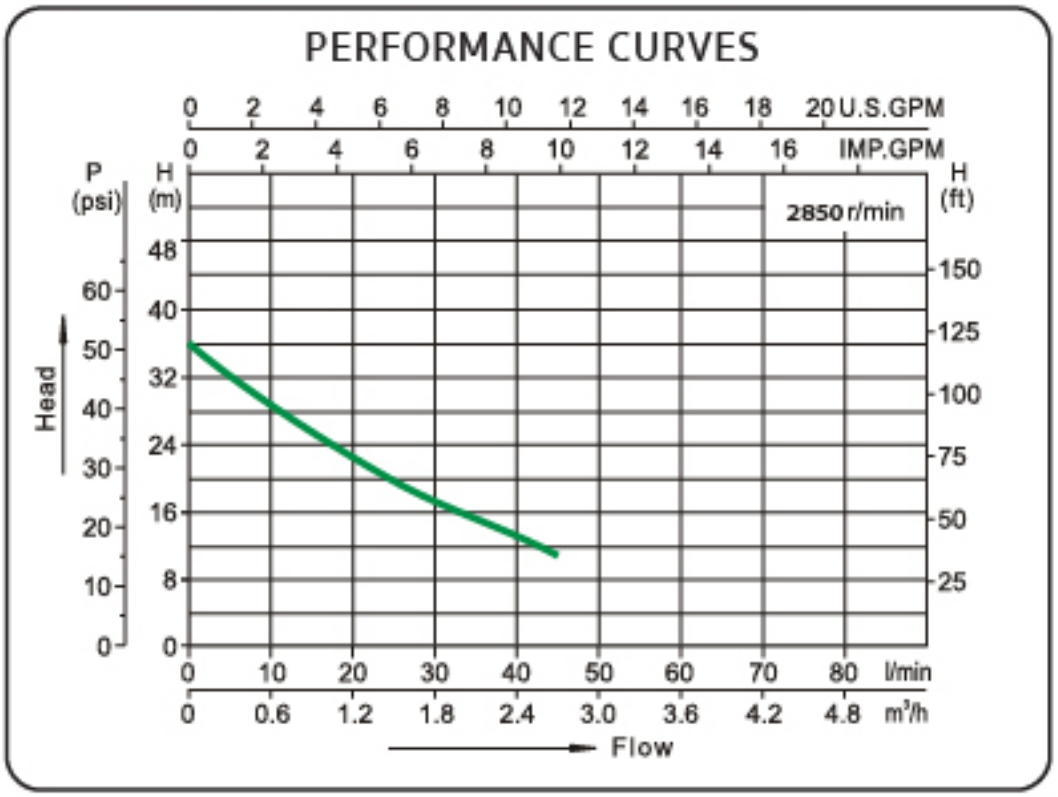

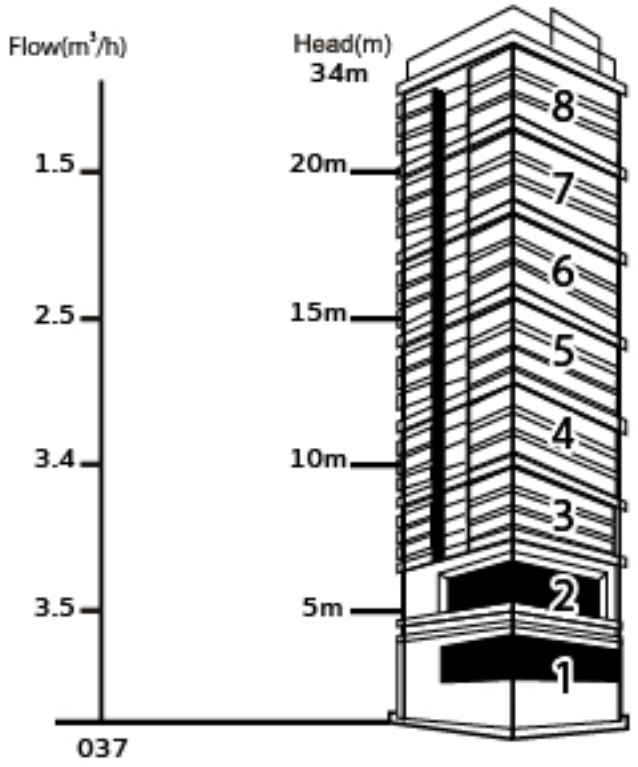



ปั๊มน้ำสแตนเลสอัจฉริยะ IP Jet4
INTELLIGENT JET PUMP

สามารถติดตั้งได้ทุกสถานที่ ปั๊มมีขนาดเล็ก ติดตั้งได้ง่าย
เหมาะสำหรับ ห้องครัว บ้าน อาคาร และทาวน์เฮ้าส์

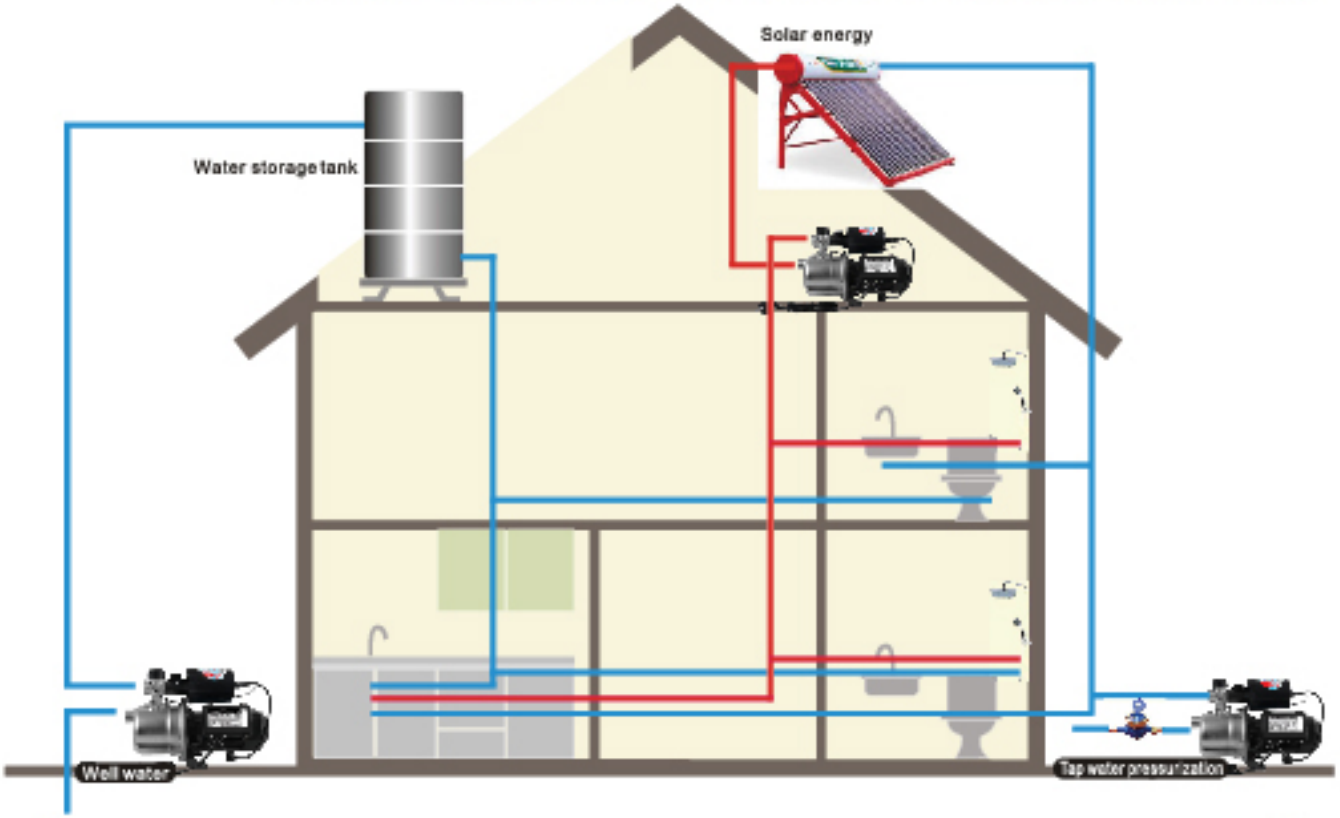

สามารถเปิดใช้งานน้ำพร้อมกันได้โดยที่ยังคง
การไหลของน้ำที่แรงสม่ำเสมอกันทั่วทุกจุด

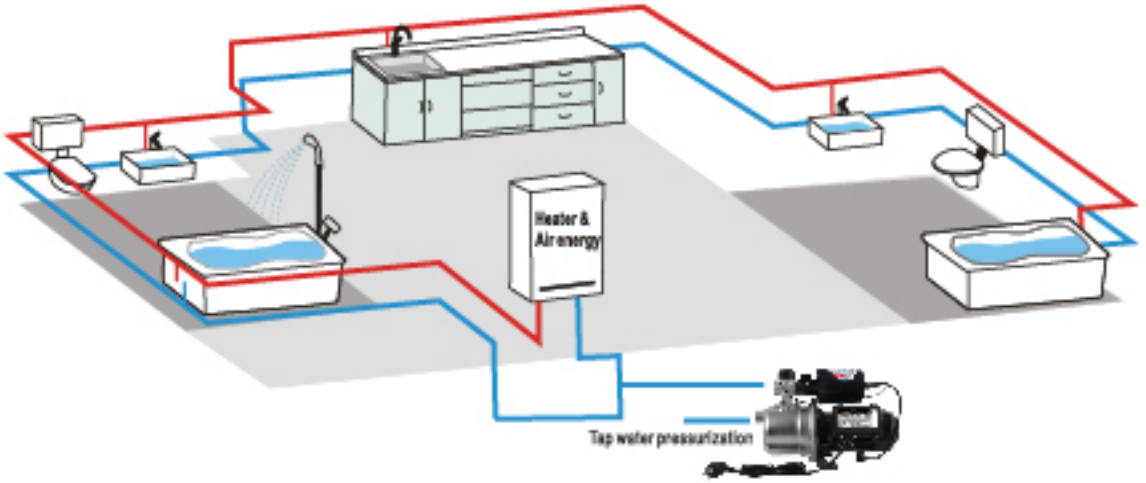



ปั๊มน้ำสแตนเลสอัจฉริยะ IP Jet4
INTELLIGENT JET PUMP

OVERALL DIMENSION

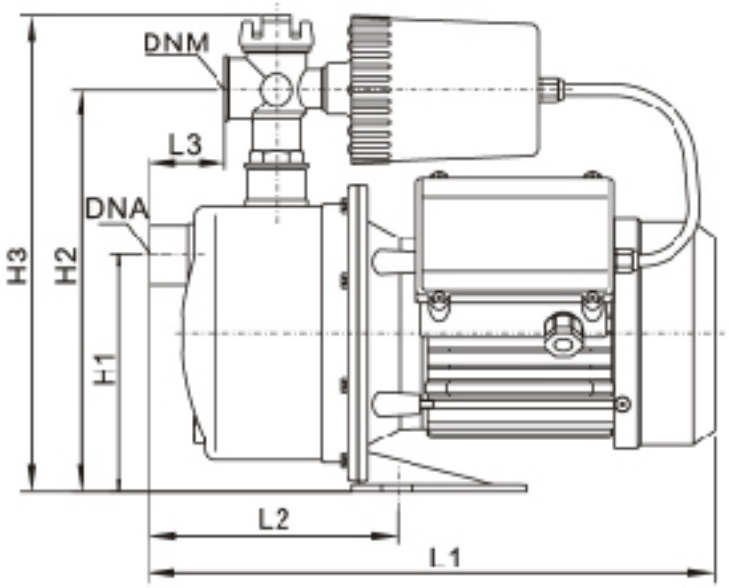

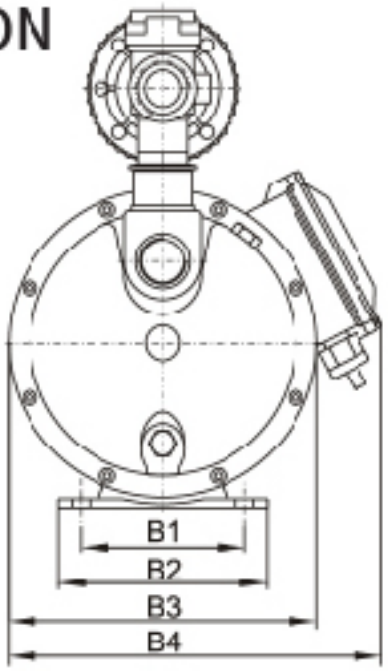

Model	Shape size (mm)									
	L1	L2	L3	B1	B2	B3	B4	H1	H2	H3
IP JET4	358	197	58	100	130	170	208	128	228	275

รายละเอียดสินค้า (SPECIFICATION)

INPUT VOLTAGE/Hz	220/50Hz	SUCTION	9m
POWER	370w	MAX. PRESSURE	0.6MPa
MOTOR SPEED	2850RPM	WATER TEMPERATURE	0~50°C
INLET/OUTLET	1"/1"	INSULATION	F
RATED HEAD	20m	IP CLASS	IP55
MAX. HEAD	34m	CABLE LENGTH	1.5m
RATED FLOW	1.5m3/h	WEIGHT	7.2kg
RATED HEAD	20m	GROSS WEIGHT	8kg
RATED FLOW	1.5m³/h	PACKING SIZE	405x240x320 mm
MAX. FLOW	3m³/h		



ปั๊มน้ำสแตนเลสอัจฉริยะ IP Jet4
INTELLIGENT JET PUMP

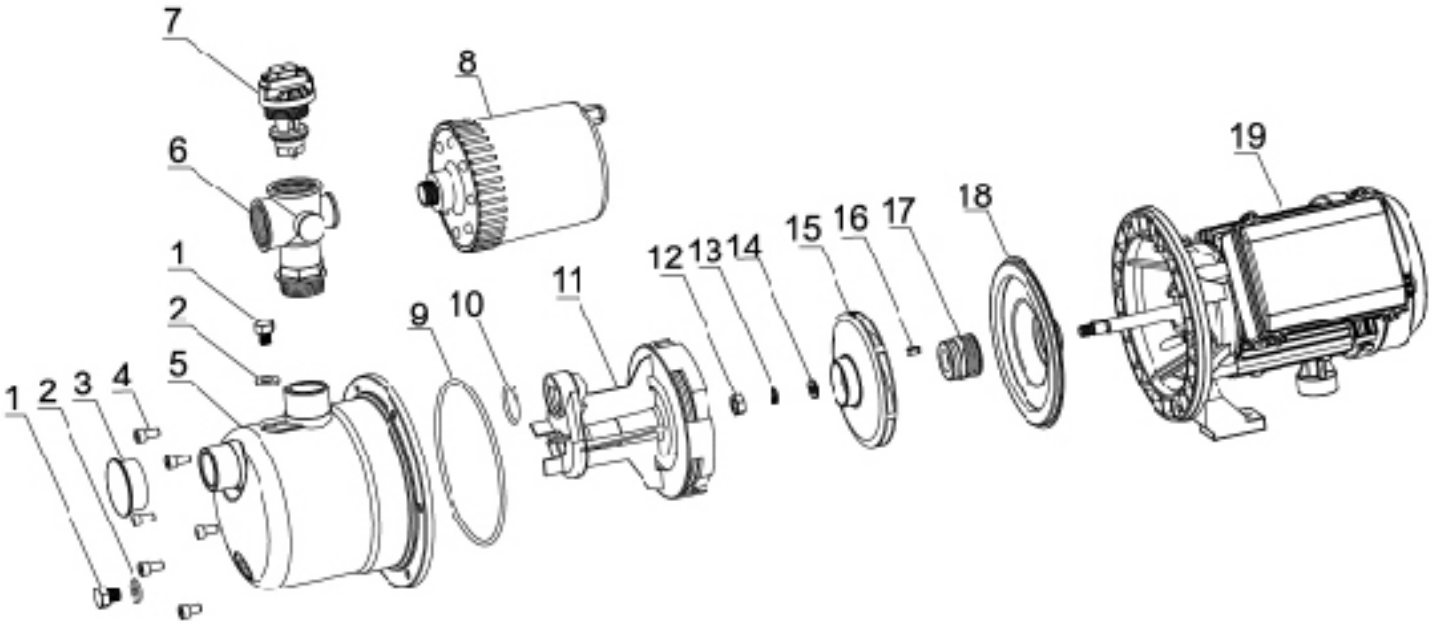

Item	Desoription	QTY	Price
1	Plug		
2	Washer		
3	Dust cap		
4	Inside hexagonal bolt		
5	Pump Casing		
6	Five way		
7	Flow switch		
8	Intelligent switch		
9	O-Ring		
10	O-Ring		

Item	Desoription	QTY	Price
11	Ejector		
12	Hexagonal Nut		
13	Spring washer		
14	Plain washer		
15	Impeller		
16	Key		
17	Mechanical seal		
18	Pump cover		
19	Motor		

SUMO INTELLIGENT

ISO9001 CE TUV GS
SMART WATER PUMP

220V/50Hz

SUMO รับประกัน WARRANTY 1 ปี YEAR

ปั๊มน้ำอัจฉริยะ I370

SMART MICRO PROCESSOR



ปั๊มน้ำอัจฉริยะ ควบคุมการจ่ายน้ำด้วย Sensor Pressure Switch ร่วมกับ Water Flow Sensor ให้เหมาะสมกับปริมาณการใช้น้ำ ให้แรงดันคงที่สม่ำเสมอ

- HIGH EFFICIENCY & SAFE PROFESSIONAL & SMART
- LOW NOISE WITHOUT SHARP SOUND.
- OPERATING TEMPERATURE

WATER STOP PUMP STOP (กรณีน้ำหยุดไหล)
ขณะปั๊มทำงานอยู่ แล้วน้ำเกิดหยุดไหลหรือไม่มีน้ำ ระบบควบคุมไมโครคอมพิวเตอร์ จะสั่งหยุดการทำงานของมอเตอร์ภายใน 10 วินาที เพื่อป้องกันมอเตอร์เสียหาย เมื่อน้ำมา sensor จะสั่งให้ปั๊มน้ำทำงานทันที

NO WATER NO POWER (ไม่มีน้ำ เครื่องจะหยุดทำงาน)
หากน้ำในบ่อหมด หลังจากเปิดเครื่องทำงาน แต่ไม่มีน้ำ ปั๊มน้ำจะหยุดการทำงานโดยอัตโนมัติภายในเวลา 7 นาที และหลังจากนั้น 2,4,8 ถึง 24 ชั่วโมง ปั๊มจะเริ่มทำงานอีกครั้งจนกว่าจะมีน้ำไหลและทำงานได้ตามปกติ

4,200.-/Pc
1 Pc/Ctn

ใช้กับน้ำสะอาด CLEAN WATER

คำเตือน : ห้ามใช้กับน้ำบาดาลหรือน้ำที่มีสิ่งสกปรก เจือปน เพราะตะกอนจะไปจับเซนเซอร์ ทำให้เซนเซอร์เสีย ส่งผลให้ปั๊มทำงานตลอดเวลา

ไม่ตัดต่อการทำงานบ่อยๆ เกิดเสียงดัง. "ปั๊ป ปั๊ป ปั๊ป" หนวกหู

เหมือนกับปั๊มทั่วไปในท้องตลาด ด้วยการตัดต่อการทำงานด้วยสวิตช์แรงดันอย่างเดียว



Ormon แท้

PRESSURE SWITCH (สวิตช์แรงดัน)

สวิตช์แรงดันอัตโนมัติ ได้มีการตั้งค่าแรงดันเริ่มต้นมาอย่างเหมาะสม ไม่ควรปรับแต่งในการติดตั้งรูปแบบพิเศษ ควรให้ผู้เชี่ยวชาญปรับแต่งค่าแรงดันให้ มิเช่นนั้นจะทำให้มอเตอร์ไม่ทำงาน

หมายเหตุ : ปั๊มน้ำนี้มีกระบวนการควบคุมการไหลของน้ำด้วยระบบไมโครคอมพิวเตอร์ ดังนั้นจึงมีแต่สวิตช์ควบคุมแรงดันเริ่มต้น ไม่สามารถควบคุมแรงดันปิด



SMART MICRO PROCESSOR

ตัวควบคุมการไหลของน้ำ จะทำหน้าที่ตรวจวัดปริมาณการไหลของน้ำ



FLOW CONTROL (ตัวควบคุมการไหลของน้ำ)

ตัวควบคุมการไหลของน้ำจะทำหน้าที่ตรวจวัดปริมาณการไหลของน้ำ และสั่งให้มอเตอร์ทำงานตามปกติ และทำหน้าที่สั่งให้ปิดการทำงานของปั๊ม เมื่อแรงดันให้คงที่และปริมาณการไหลต่ำกว่า 200 ลิตรต่อชั่วโมง ซึ่งต่างจากปั๊มน้ำตามท้องตลาดทั่วไป ที่มีสวิตช์แรงดันที่ส่งเสียงดังหนวกหู ลิ้นเปลืองไฟฟ้าและเกิดกระชากไฟ ซึ่งเป็นสาเหตุทำให้เครื่องรวนและสร้างความเสียหายกับมอเตอร์

ป้องกันสนิมด้วยไฟฟ้าอีเล็กโตโฟริซิส
Cast Iron with Electrophoresis to Prevent Rust

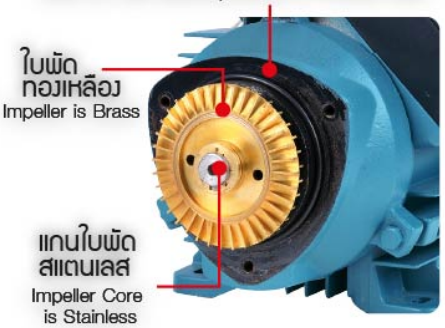



THERMAL PROTECTION (อุปกรณ์ตรวจวัดอุณหภูมิ)

อุปกรณ์ตรวจวัดอุณหภูมิ เพื่อป้องกันอุณหภูมิมอเตอร์ไม่ให้สูงเกินไป และป้องกันมอเตอร์ไหม้



MECHANICAL SEAL

แม็คคานิคัลซีล กันน้ำรั่ว

SUMO INTELLIGENT

ISO9001 CE TUV GS
SMART WATER PUMP

ปั๊มน้ำอัจฉริยะ I370





บ้านชั้นเดียว



ทาวน์เฮ้าส์ 4 ชั้น



ใช้กับน้ำสะอาด CLEAN WATER

คำเตือน : ห้ามใช้กับน้ำบาดาลหรือน้ำที่มีสิ่งสกปรก เจือปน เพราะตะกอนจะไปจับเซนเซอร์ ทำให้เซนเซอร์เสีย ส่งผลให้ปั๊มทำงานตลอดเวลา

ระบบจ่ายน้ำขึ้น (feed up)

เหมาะกับการใช้งานตามบ้านพักอาศัย ขนาดกลางถึงขนาดใหญ่ รวมทั้งการใช้งานที่ต้องการปริมาณน้ำมาก เช่น อพาร์ตเมนต์



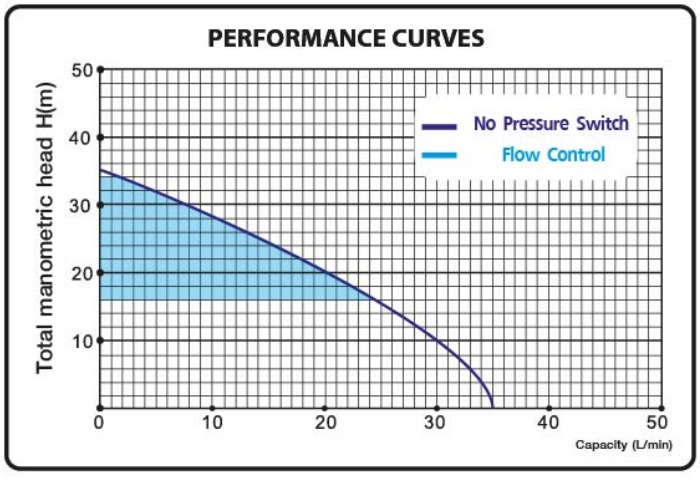

SPECIFICATION

Model รุ่น	Power พิกัดมอเตอร์ W	Power HP	Speed (RPM) ความเร็วรอบ	Suction Head ระยะดูด (เมตร)	Total Head ระยะส่ง (เมตร)	Capacity (L/min) ปริมาณน้ำ (ลิตร/นาที)	Switch KG/cm² ON	Flow Control OFF	Pipe Size ขนาดท่อ Ø	Cable สายไฟ (ม.)	Dimension ขนาด (ซม.)	N.W. น้ำหนัก (กก.)
I370	370	0.5	2850	9 m	35 m	35	1.5	200 L/hr	1"x1"	1.2	L x W x H 27x19x22	10

SUMO® INTELLIGENT

ปั๊มน้ำอัจฉริยะ I370

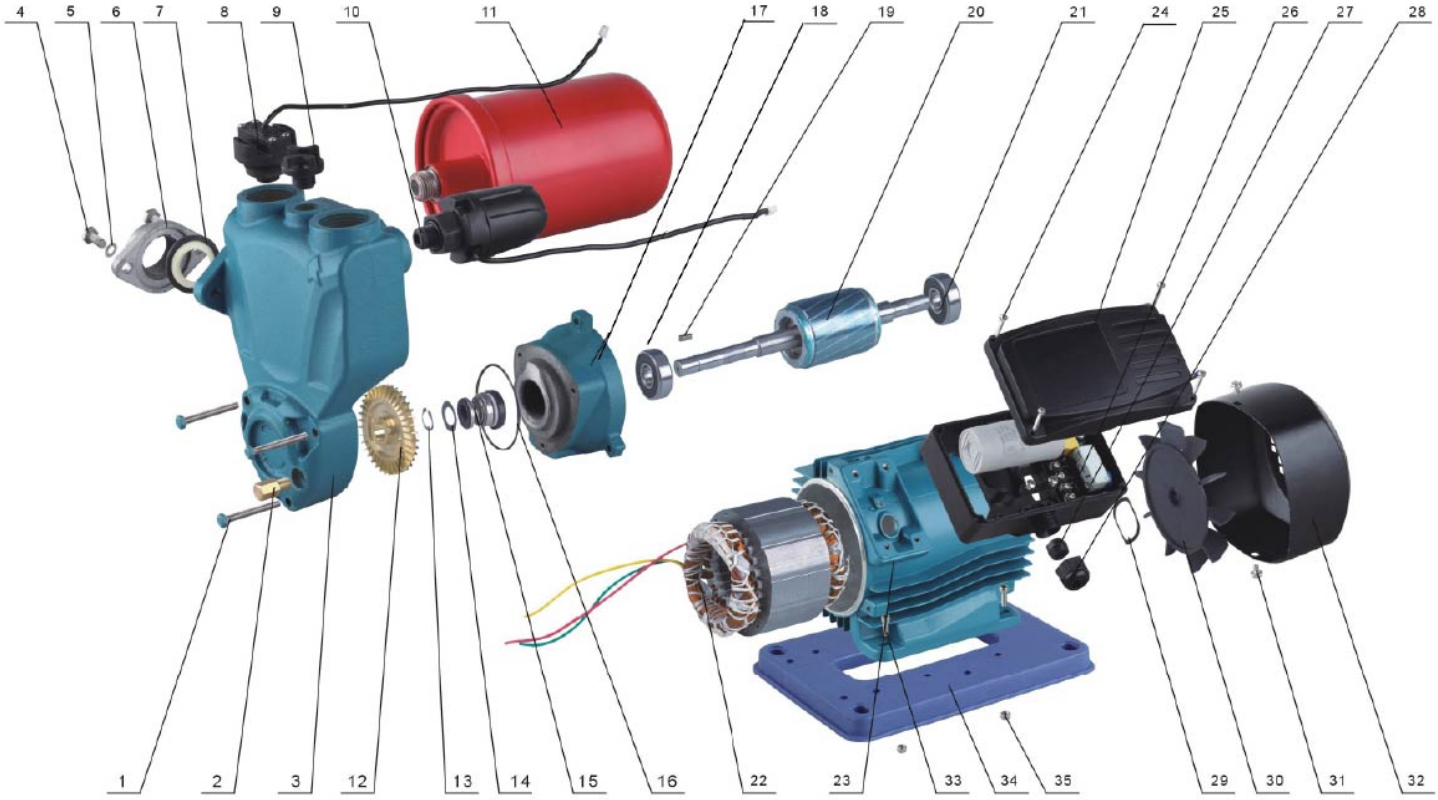

No.	Name Model	Price
01	Pump body screw	
02	Filling plug	
03	Pump body	
04	Hex bolt	
05	Washer	
06	Flange connector	
07	Rubber seals	
08	**Flowing switch**	***250.-***
09	**Filling plug**	***25.-***
10	**Pressure switch**	***280.-***
11	**Pressure tank**	***280.-***
12	Brass Impeller	

No.	Name Model	Price
13	Circlip	
14	Plain washer	
15	Mechanical seal	
16	O ring for pump body	
17	Front cover	
18	Bearing	
19	Key	
20	Rotor	
21	Bearing	
22	Stator	
23	Motor case	
24	Screw for terminal box	

No.	Name Model	Price
25	**Terminal box**	***1200.-***
26	**Controller terminal box**	***180.-***
27	Rubber seal	
28	Cable presser	
29	Adjust ring	
30	Fan	
31	Screw for fan cover	
32	**Fan cover**	***35.-***
33	Screw for frame	
34	**Frame**	***120.-***
35	Bolt	

ปั๊มน้ำเปลือยอัตโนมัติ

AUTOMATIC WATER PUMP A125

220V/50Hz

ISO9001 CE

SUMO รับประกัน 1 ปี WARRANTY YEAR *ตามเงื่อนไขการรับประกัน

ขนาดท่อ 1" x 1"



Pressure Switch (KG/cm²)

ON 1.0 | CUT OFF 1.8



ปริมาณน้ำไหล 35 ลิตร/นาที (L/min)
MAX. FLOW RATE

ระยะส่งสูงถึง 18 เมตร (m)
MAX. HEIGHT

ระยะดูดสูงสุด 9 เมตร (m)
SUCTION HEAD

REAL POWER 370W

2,100.-/Pc

1 Pc/Ctn



ใบพัดทองเหลือง
Impeller is Brass

แกนใบพัดสแตนเลส
Impeller Core is Stainless

- สวิตช์อัตโนมัติ • ทำงานตามจังหวะการเปิด-ปิด ของก๊อกน้ำ
- เสียงเงียบสนิท • ลูกปืน Z4 ไร้เสียงรบกวนขณะปั๊มน้ำทำงาน
- ซีลยางทนการเสียดสี หมดปัญหาเรื่องรั่วซึม • ตัวเครื่องเคลือบกันสนิมด้วยไฟฟ้าอีเล็กโตโฟรีซิส

• PRESSURE SWITCH • WORK ACCORDING TO THE RHYTHM OF THE ON OFF THE FAUCET.
• BERING - GRADE Z4, LOW NOISE DURING PUMP WORKING. • DEVICE THAT HELPS JOINT SYSTEMS OR MECHANISMS TOGETHER. • PUMP BODY COATED WITH ELECTROPHORESIS.



ทางน้ำออก
Water Outlet.
ขนาดท่อ 1"



ช่องไล่อากาศ
Hopper Cap.

ทางน้ำเข้า
Water Inlet.
ขนาดท่อ 1"



ถังแรงดัน
Pressure Tank

สวิตช์แรงดัน
ตัดต่ออัตโนมัติ
400,000 ครั้ง
Pressure Switch

ฝาครอบใบพัด
Pump Head



สายไฟยาว
1.2 เมตร
พร้อมปลั๊ก
Cable 1.2 m with plug

แม็คคานิเคิลซีล กันน้ำรั่ว
Mechanical Seal



ฐานรองพลาสติก
Plastic Stand

เทอร์โม เซ็นเซอร์ป้องกันมอเตอร์ไหม้
Thermo Sensor to Protect the Motor

ปั๊มน้ำเปลือยอัตโนมัติ

AUTOMATIC WATER PUMP A125

ระบบจ่ายน้ำลง (Feed up)

ขนาด 2 ชั้น
ใช้งานก๊อกน้ำ
พร้อมกัน 3-4 ก๊อก

ขนาด 4 ชั้น
ใช้งานก๊อกน้ำ
พร้อมกัน 1-2 ก๊อก

- อาคารพาณิชย์
- บ้านพักอาศัย

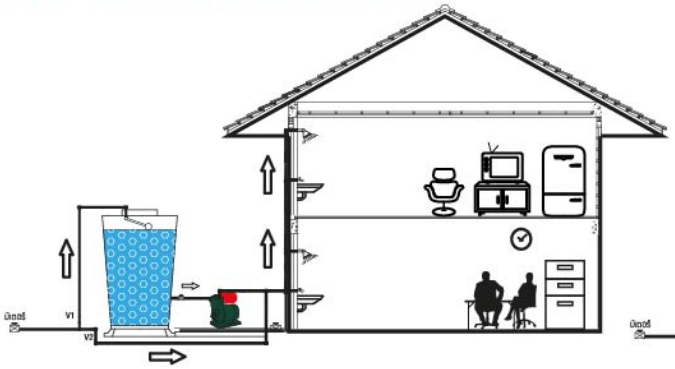

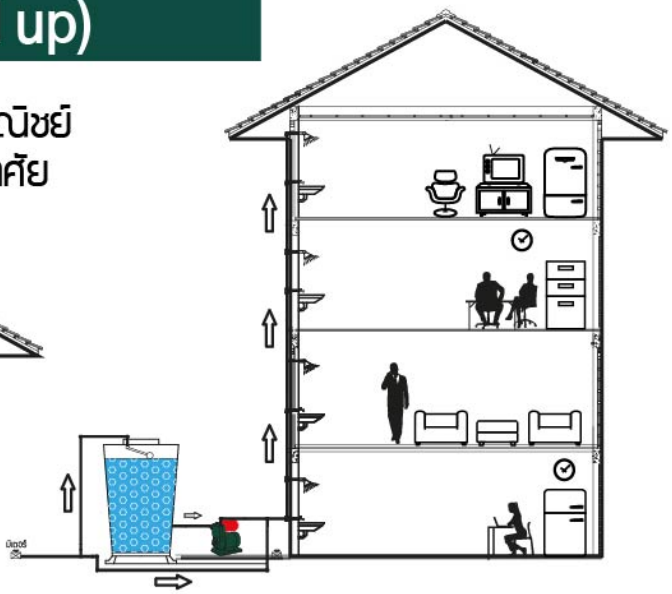

SUITABLE FOR SHOP HOUSE (4 FLOORS ONLY) TOWN HOUSE, DETACHED HOUSE, USED TO SUPPLY WATER FROM TANK, ETC.

ผลการทดสอบ จากการใช้งานจริง
THE ACTUAL TESTING REPORT

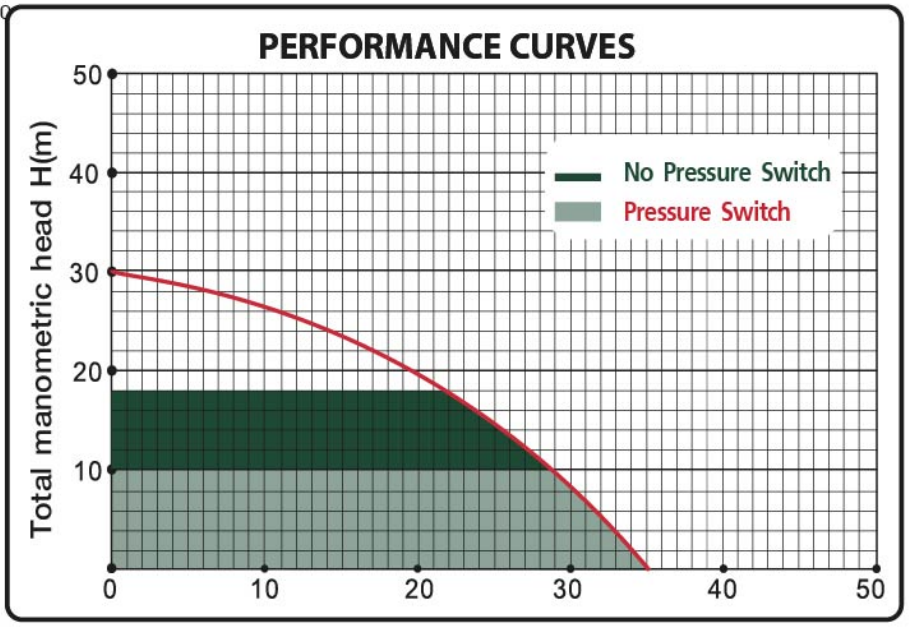

SPECIFICATION

Max. Flow ปริมาณน้ำ	Pipe Size ขนาดท่อ Ø	Total Head ส่งน้ำสูงสุด	Suction Head ระยะดูดน้ำ	Power กำลังไฟฟ้า	Pressure Switch KG/cm²		N.W. น้ำหนัก
					ON	OFF	
35L/min	1"x1"	18 m (Pressure Switch)	9 m	370W	1.0	1.8	10 kg

ปั๊มน้ำเปลือยอัตโนมัติ

AUTOMATIC WATER PUMP A125

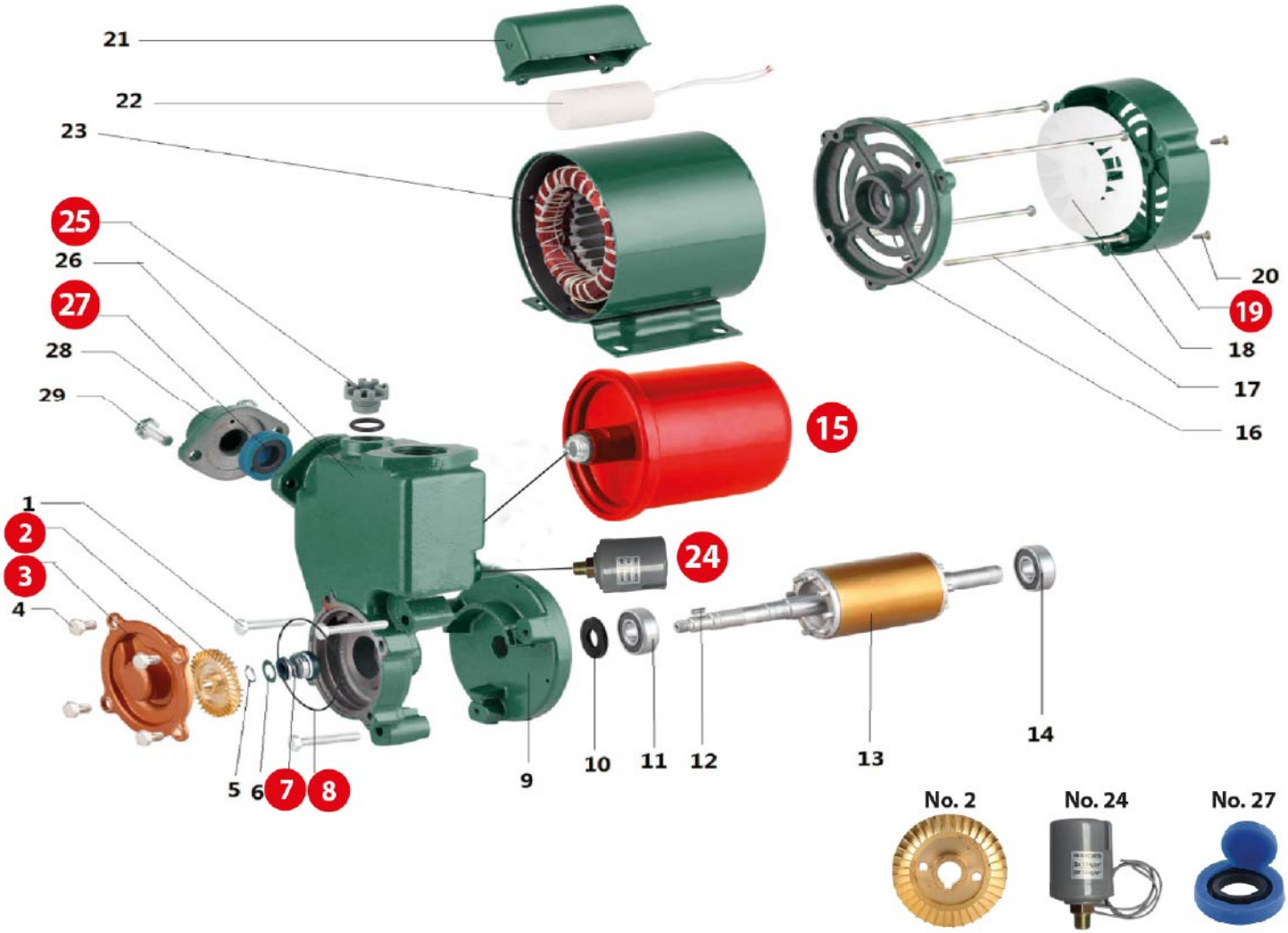

Spare Parts

No.	Description	Thai Name	QTY	Price	Remark
01	Screw				
02	Brass Impeller			200.-	
03	Pump Cover			120.-	
04	Screw				
05	Circlip				
06	Spring Ring				
07	Mechanical Seal				
08	O-Ring				

ปั๊มน้ำเปลือยอัตโนมัติ

AUTOMATIC WATER PUMP A125

Spare Parts

No.	Description	Thai Name	QTY	Price	Remark
09	Front Cover				
10	Splash Guard				
11	Bearing				
12	Key				
13	Rotor				
14	Bearing				
15	Pressure Tank			320.-	
16	End Cover				
17	Screw				
18	Fan				
19	Fan Cover			20.-	
20	Screw				
21	Capacitor Cover				
22	Capacitor				
23	Motor With Housing			1,350.-	
24	Pressure Switch			250.-	
25	Filling Plug			20.-	
26	Pump Body				
27	Valve			30.-	
28	Iron Connetor				
29					
30					
31					
32					
33					
34					
35					
36					